PUERTA EXTERIOR

El elevador cuenta con una puerta que viaja junta con este.
Por tal situación se recomienda la colocación de una protección en cada una de las estaciones.
Tomar en cuenta que se tendrá que respetar las dimensiones de la puerta del elevador.

PRECAUCIONES

No operar el elevador cuando exista fuga de fluido hidráulico.

Respetar las indicaciones sin sobrepasar su capacidad de peso 1000kg.

No operar el equipo, sin antes haber sido entregado por un personal asignado de la empresa Tecnorampa.

No utilizar el elevador en casos de incendio.

No operar el elevador en caso de que los cables de acero se encuentren deshilados.

REQUISITOS DE INSTALACION

1.- El foso estará en óptimas condiciones
   a) No encharcamientos
   b) No objetos ni materiales dentro
   c)Acceso libre al area de instalación
2.- Se necesita energía a 220V, para conectar una maquina de soldar a 2 fases, capacidad de consumo de 60 Amp
   *En dado caso de no contar con la alimentación, contacte a su vendedor para dar solución.
3.- La obra civil (foso y refuerzos) debera estar lista en la fecha programada de su instalación.
4.- Considerar el espacio de accesos y vanos en sitio para

CROQUIS DE LOCALIZACION:

UBICACION
Carretera Federal México-Querétaro

ORIENTACION:

N

NOTAS GENERALES

TABLA DE MODIFICACIONES:

NO.	FECHA	FECHA

EMPRESA: Techo Rampa

RAZON SOCIAL:
CONSTRUCTORA VILLA DEL PALMAR CANCÚN S.A. DE C.V.

VOBO:

VENDEDOR:

FECHA:

ELEVADOR:

PLANO:
COMPLEMENTOS

CLAVE:
A-6

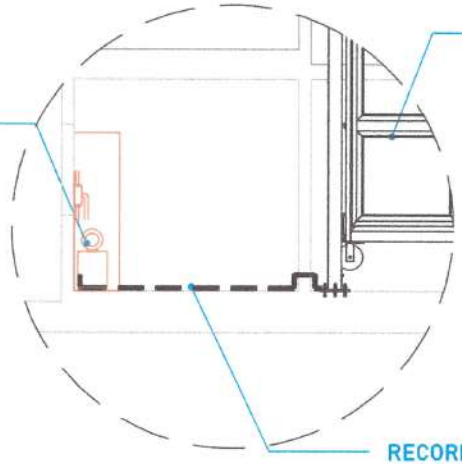

El tubing que es la conexión del mecanismo del elevador a la Unidad Hidráulica, donde pasa el aceite. No tiene que tener una distancia máxima de 5.00m lineales.

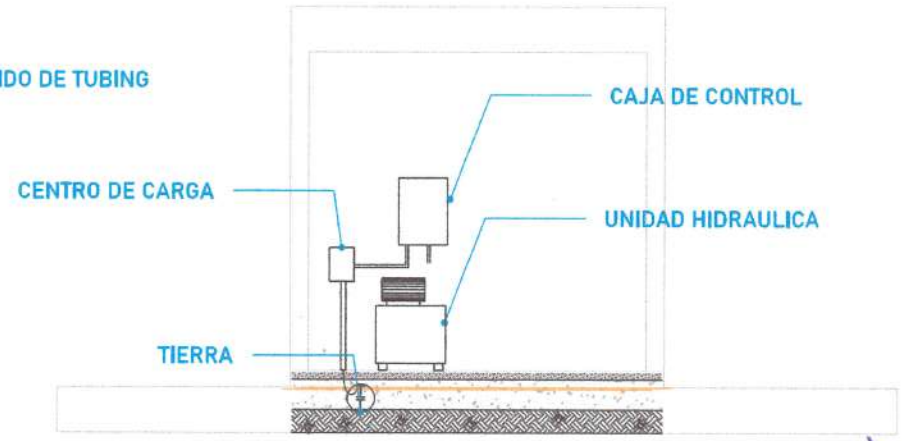

La imagen es solamente ilustrativa.

Para la alimentación del equipo se requiere una Unidad Hidráulica se solicita que este motor este lo mas cerca posible del equipo, por lo tanto se solicita al cliente tener un ducto de 3" para poder pasar ahí el tubing y los cables para la botoneras

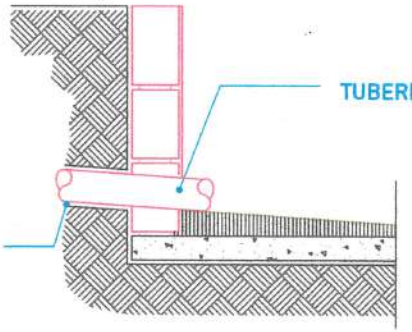

CROQUIS DE LOCALIZACIÓN:

UBICACIÓN
Carretera Federal México-Querétaro

ORIENTACIÓN:

N

NOTAS GENERALES

TABLA DE MODIFICACIONES:

NO.	FECHA	FECHA

EMPRESA: Tecno Rampa

RAZÓN SOCIAL:
CONSTRUCTORA VILLA DEL PALMAR CANCÚN S.A. DE C.V.

VOBO:

VENDEDOR:

FECHA:

ELEVADOR:

PLANO:
DUCTO Y UNIDAD HIDRÁULICA

CLAVE:
A-5

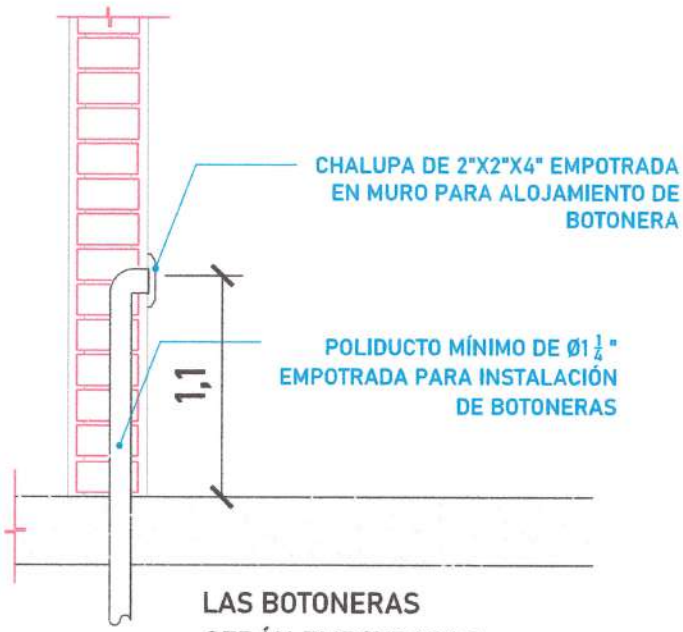

LAS BOTONERAS SERÁN EMPOTRADAS

Para que las botoneras queden empotradas se solicita al cliente tener un poliducto de Ø1 $\frac{1}{4}$ " por donde se quiere tener las botoneras de llamado del equipo Tecnorampa. Esta canalización rematan a la caja de control electrico (espacio designado para el motor del elevador)

DESCRIPCIÓN DE UNIDAD HIDRAULICA 3HP	
ALIMENTACION	220 VCA
NUMERO DE FASES	2
AMPERS DE CONSUMO	16
WATSS DE CONSUMO	2.2 KW
TIPO DE ACEITE	ISO 68

TABLA DE CALIBRES	
CALIBRE	DISTANCIA
8 AWG	0-10M
6 AWG	11-15 M
- (CONTEMPLAR CALCULO)	16- EN ADELANTE

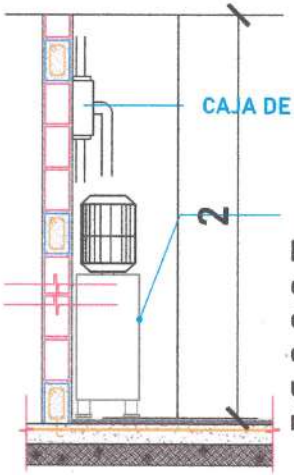

UNIDAD HIDRÁULICA

El motor del equipo Tecnorampa, debe estar protegido del polvo y agua o cualquier sustancia que pudiera contaminar el aceite por eso se solicita un nicho de 0.85mx0.75mx2.00m para su resguardo.

El cliente suministra, instala y energiza centro de carga con alimentación bifásica a 220V.
Neutro y tierra física e interruptor termomagnético de 2x30 Amp exclusivo para el elevador.

Por seguridad no deberá ser manipulado por personal no autorizado

*Al hacer caso omiso de las indicaciones ya dictadas y tenga alguna falla el equipo, Tecnorampa no se hará responsable de estas, además de que el año de garantía no tendría cobertura para estos daños.

CROQUIS DE LOCALIZACIÓN:

UBICACION: Carretera Federal México-Querétaro

ORIENTACION:

N

NOTAS GENERALES

TABLA DE MODIFICACIONES:

No.	FECHA		FECHA

EMPRESA: Tecno Rampa

RAZÓN SOCIAL: CONSTRUCTORA VILLA DEL PALMAR CANCUN S.A. DE C.V.

VOBO: | VENDEDOR: | FECHA: | ELEVADOR:

PLANO: ALIMENTACIÓN Y BOTONERAS | CLAVE: A-4

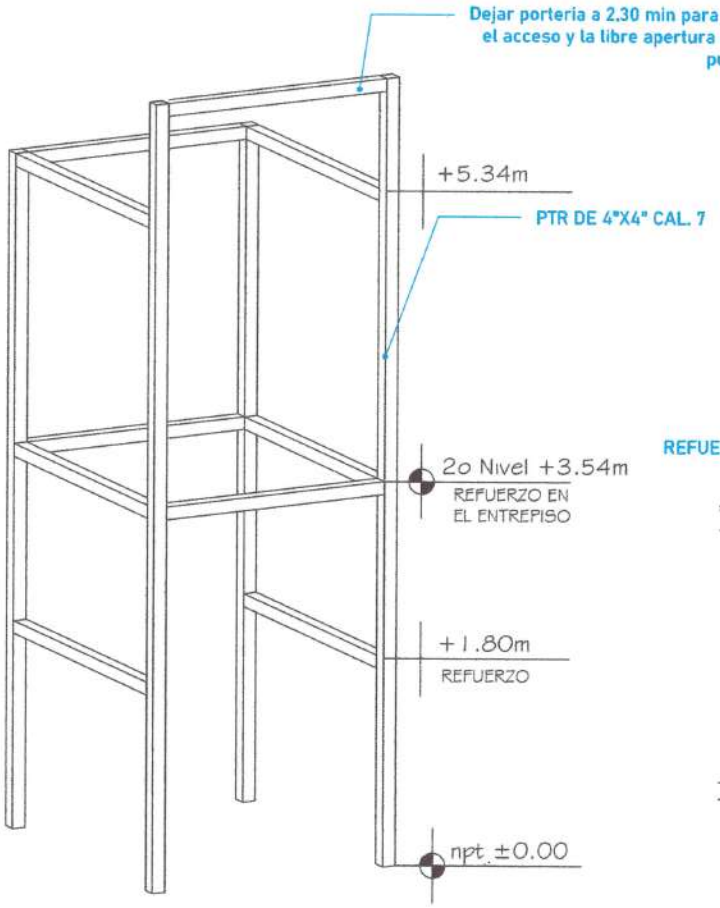

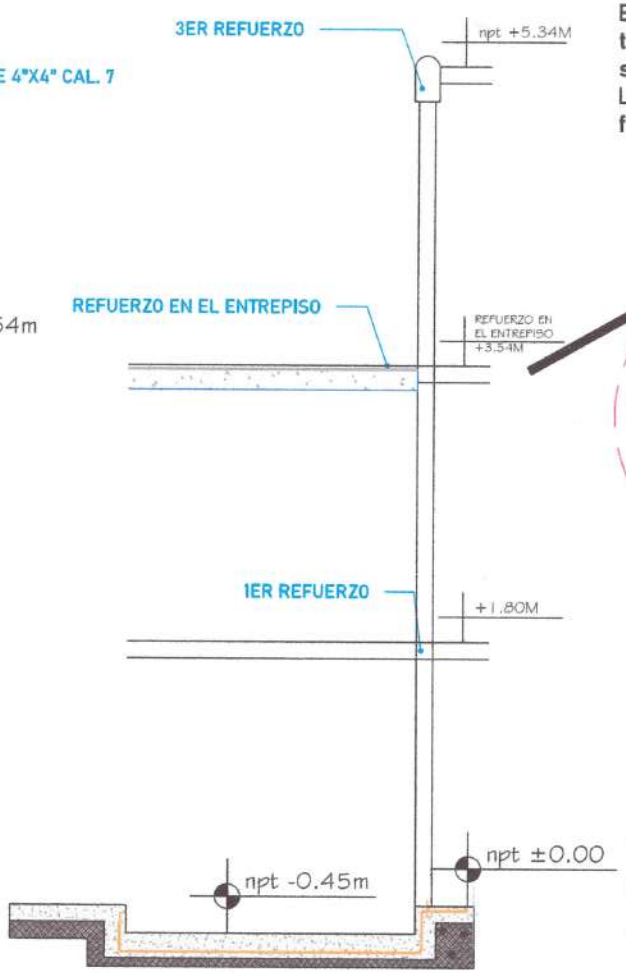

FOSO (VISTA LATERAL)

Para la estabilidad del equipo Tecnorampa debera ser anclado aun cierto numero de refuerzos estos serán de acuerdo al recorrido del equipo y a los distintos niveles que se tengan.

En la ultima estación nuestras columnas tienen un sobrepaso de 1.80m por lo tanto se solicita un refuerzo a esa altura.

La estructura no esta considerada dentro del foso.

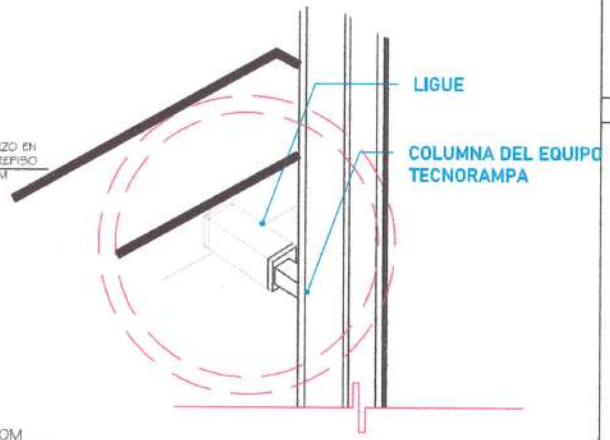

Las columnas del equipo Tecnorampa se ligan a distintas alturas por eso se solicitan los refuerzos, estos son puestos por el cliente.

ALTURA DE COLUMNAS

Foso	0.45m
Recorrido	3.54m
Sobre paso	1.80m
Total	5.79m

OROQUIS DE LOCALIZACIÓN:

UBICACION: Carretera Federal México-Querétaro

ORIENTACION:

N

NOTAS GENERALES

TABLA DE MODIFICACIONES:

NO.	FECHA	FECHA

EMPRESA: Tecno Rampa

RAZON SOCIAL: CONSTRUCTORA VILLA DEL PALMAR CANCUN S.A. DE C.V.

VOBO: | VENDEDOR: | FECHA: | ELEVADOR:

PLANO: HUECO PARA EL ELEVADOR | CLAVE: A-3

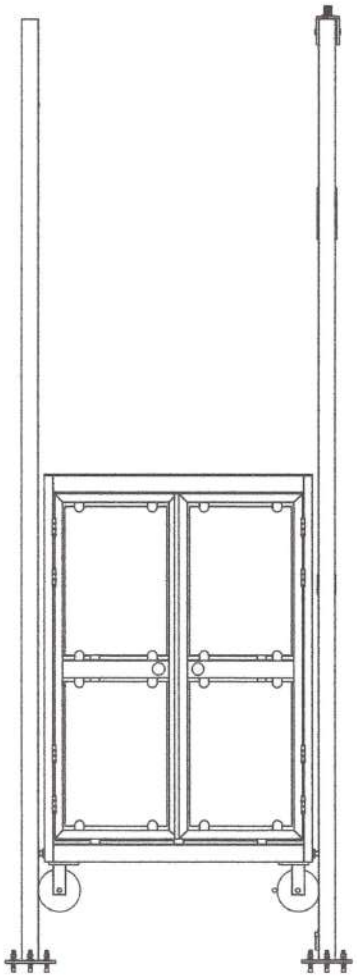

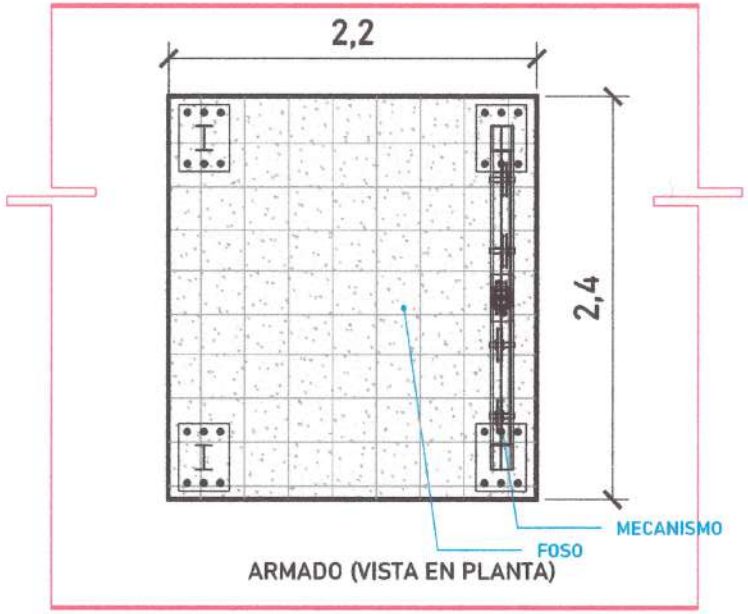

ARMADO (VISTA EN PLANTA)

Firme de concreto con una resistencia de F´C= 250 kg/cm².
Malla electrosoldada de 6.6.10.10 después de los 10cm

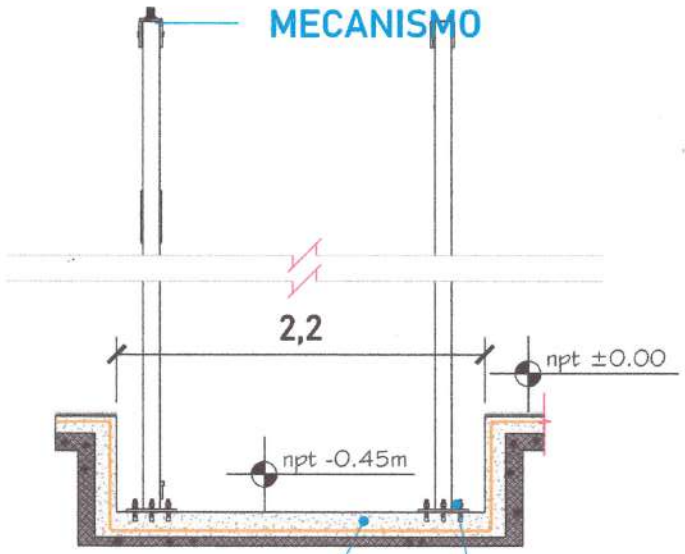

FOSO (VISTA FRONTAL)

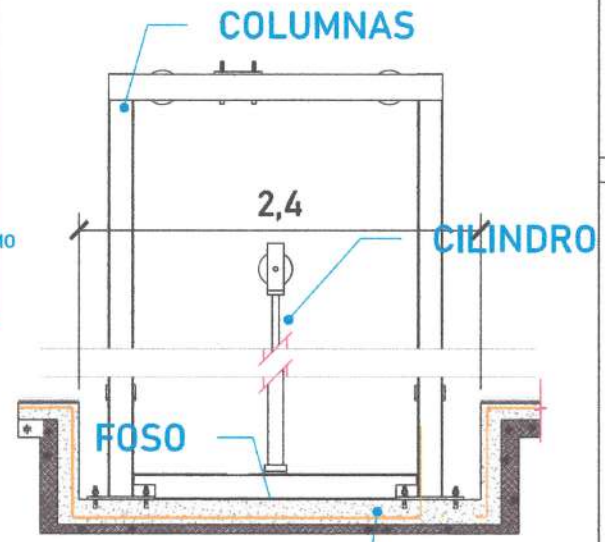

FOSO (VISTA LATERAL)

CROQUIS DE LOCALIZACIÓN:

UBICACIÓN
Carretera Federal México-Querétaro

ORIENTACIÓN:

N

NOTAS GENERALES

TABLA DE MODIFICACIONES:

NO.	FECHA	FECHA

EMPRESA: Tecno Rampa

RAZÓN SOCIAL:
CONSTRUCTORA VILLA DEL PALMAR CANCÚN S.A. DE C.V.

VOBO: | VENDEDOR: | FECHA: | ELEVADOR:

PLANO: HUECO PARA EL ELEVADOR | CLAVE: A-2

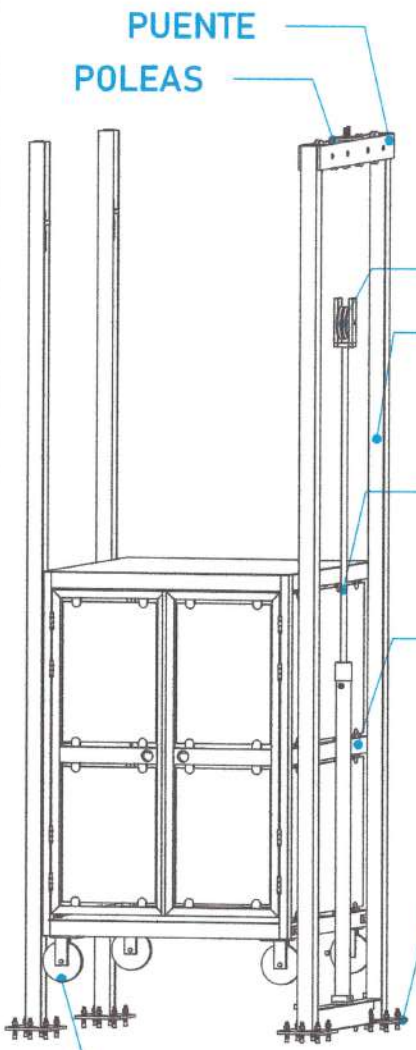

TABLA DE ACCESOS

Acceso 1	PB, PA
Total	2

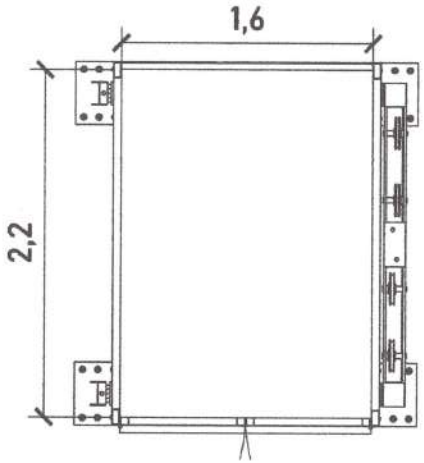

DIMENSIONES INTERIORES

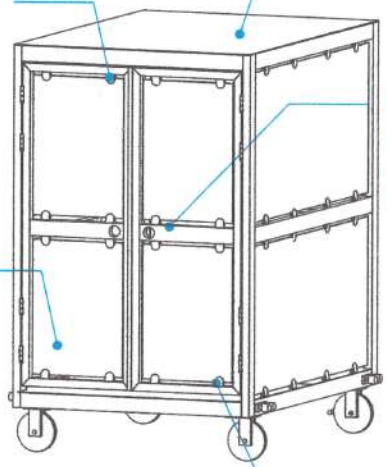

CROQUIS DE LOCALIZACIÓN:

UBICACION
Carretera Federal México-Querétaro

ORIENTACION:

N

NOTAS GENERALES

TABLA DE MODIFICACIONES:

NO.	FECHA	FECHA

EMPRESA: TecnoRampa

RAZÓN SOCIAL: CONSTRUCTORA VILLA DEL PALMAR CANCÚN S.A. DE C.V.

VOBO: | VENDEDOR: | FECHA: | ELEVADOR:

PLANO: DESCRIPCIÓN DE PARTES | CLAVE: A-1

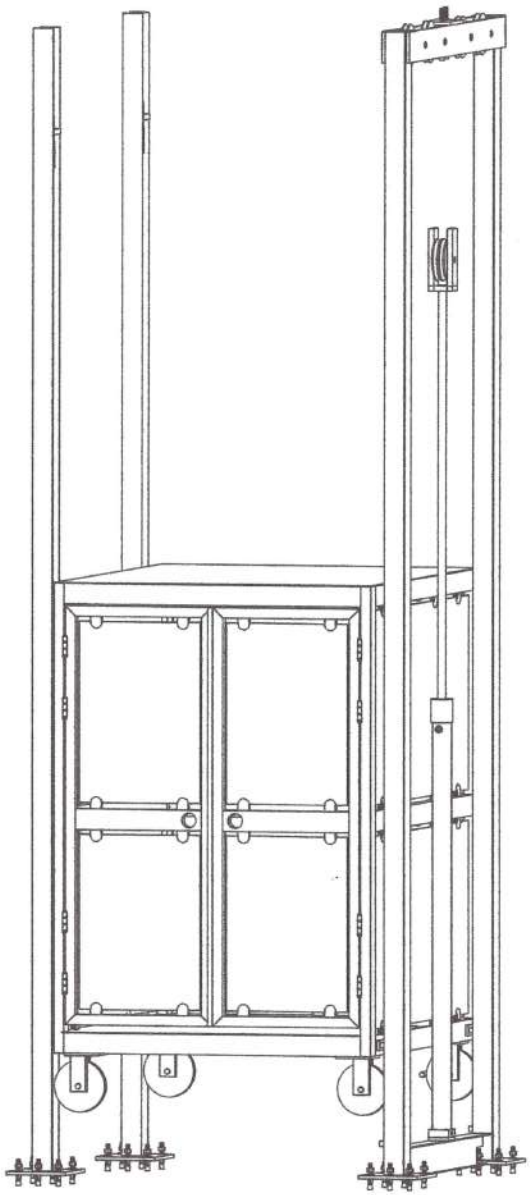

TecnoRampa	DIRECCION: AUTOPISTA MEXICO-QUERETARO KM 175+494 COLONIA EL SAUZ BAJO
	TEL: 01 427 272 40 41

DESCRIPCIÓN DEL EQUIPO:

CAMILLAS COMPLETA

CARGA 500 KG

RECORRIDO: 3.54M

UNIDAD HIDRAULICA: 3 HP

ESTACIONES: 2

VENDEDOR: ING. IVAN RICARDO JURY M.

RAZÓN SOCIAL: 4C INGENIERÍA Y DESARROLLO S.A. DE C.V.

NO. DE CLIENTE: 24810-16039

FECHA: 17/01/2022

FIRMA DE CONFORMIDAD DEL CLIENTE:

TIPO DE ALIMENTACION

BIFASICA 220 VAC
TUBERIA - DELGADA
BOTONERA EMPOTRADA

COMPLEMENTOS

-PUERTA EN CABINA A DOS HOJAS
-DISTANCIA ENTRE ELEVADOR Y UNIDAD HIDRÁULICA 5.00M
-GENERADOR

CONDICIONES DE ENVIO DEL EQUIPO

CABINA: ARMADA

COLUMNAS: EN DOS PARTES

DIMENSIONES DE VANO:

COLOR DEL EQUIPO NEGRO

ACABADO CRISTAL CLARO PARTE SUPERIOR
CRISTAL ESMERILADO PARTE INFERIOR

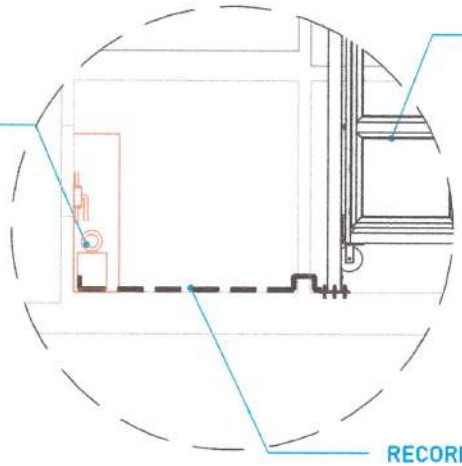

El tubing que es la conexión del mecanismo del elevador a la Unidad Hidráulica, donde pasa el aceite. No tiene que tener una distancia máxima de 5.00m lineales.

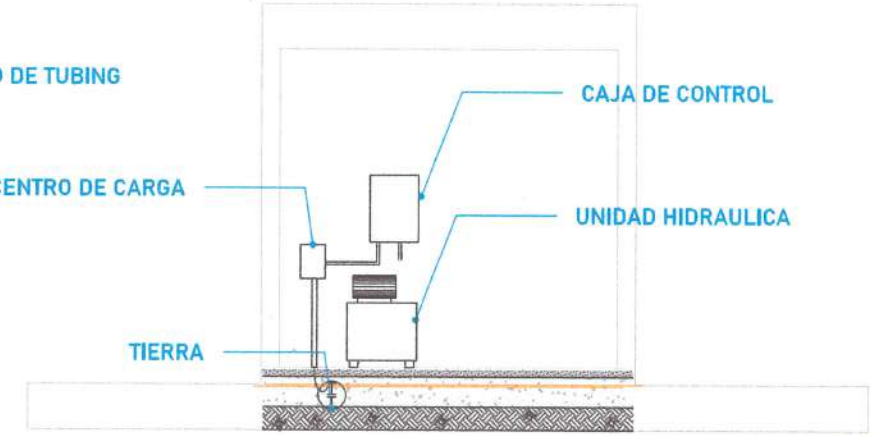

La imagen es solamente ilustrativa.

Para la alimentación del equipo se requiere una Unidad Hidráulica se solicita que este motor este lo mas cerca posible del equipo, por lo tanto se solicita al cliente tener un ducto de 3" para poder pasar ahí el tubing y los cables para la botoneras

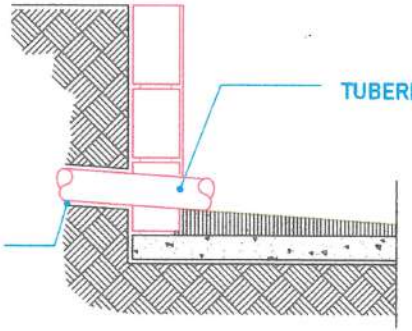

CROQUIS DE LOCALIZACIÓN:

UBICACIÓN
Carretera Federal México-Querétaro

ORIENTACIÓN:

N

NOTAS GENERALES

TABLA DE MODIFICACIONES:

NO.	FECHA	FECHA

EMPRESA: TecnoRampa

RAZÓN SOCIAL: CONSTRUCTORA VILLA DEL PALMAR CANCÚN S.A. DE C.V.

VOBO: | VENDEDOR: | FECHA: | ELEVADOR:

PLANO: DUCTO Y UNIDAD HIDRÁULICA | CLAVE: A-5

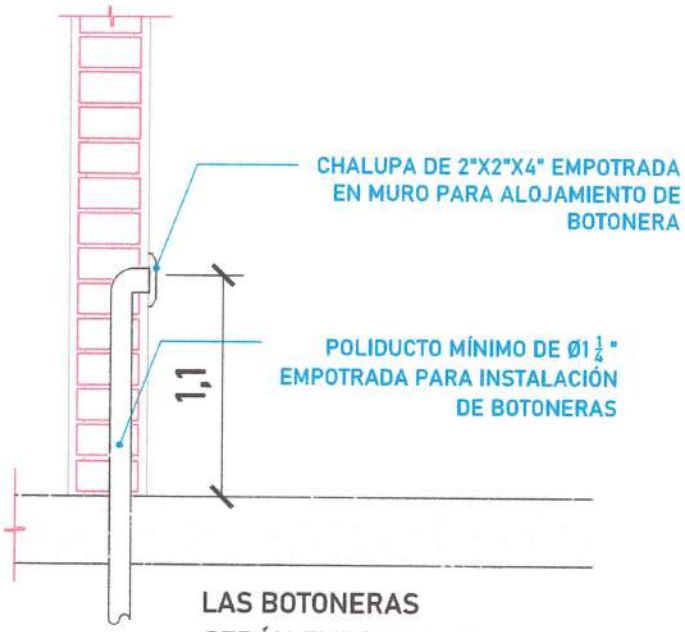

LAS BOTONERAS SERÁN EMPOTRADAS

Para que las botoneras queden empotradas se solicita al cliente tener un poliducto de Ø1 $\frac{1}{4}$ " por donde se quiere tener las botoneras de llamado del equipo Tecnorampa. Esta canalización rematan a la caja de control electrico (espacio designado para el motor del elevador)

DESCRIPCIÓN DE UNIDAD HIDRAULICA 3HP	
ALIMENTACION	220 VCA
NUMERO DE FASES	2
AMPERS DE CONSUMO	16
WATSS DE CONSUMO	2.2 KW
TIPO DE ACEITE	ISO 68

UNIDAD HIDRÁULICA

El motor del equipo Tecnorampa, debe estar protegido del polvo y agua o cualquier sustancia que pudiera contaminar el aceite por eso se solicita un nicho de 0.85mx0.75mx2.00m para su resguardo.

TABLA DE CALIBRES	
CALIBRE	DISTANCIA
8 AWG	0-10M
6 AWG	11-15 M
- (CONTEMPLAR CALCULO)	16- EN ADELANTE

El cliente suministra, instala y energiza centro de carga con alimentación bifásica a 220V.
Neutro y tierra física e interruptor termomagnético de 2x30 Amp exclusivo para el elevador.

Por seguridad no deberá ser manipulado por personal no autorizado

*Al hacer caso omiso de las indicaciones ya dictadas y tenga alguna falla el equipo, Tecnorampa no se hará responsable de estas, además de que el año de garantía no tendría cobertura para estos daños.

CROQUIS DE LOCALIZACIÓN:

UBICACION: Carretera Federal México-Querétaro

ORIENTACION:

N

NOTAS GENERALES

TABLA DE MODIFICACIONES:

NO.	FECHA	FECHA

EMPRESA: Tecno Rampa

RAZON SOCIAL: CONSTRUCTORA VILLA DEL PALMAR CANCUN S.A. DE C.V.

VOBO: | VENDEDOR: | FECHA: | ELEVADOR:

PLANO: ALIMENTACIÓN Y BOTONERAS | CLAVE: A-4

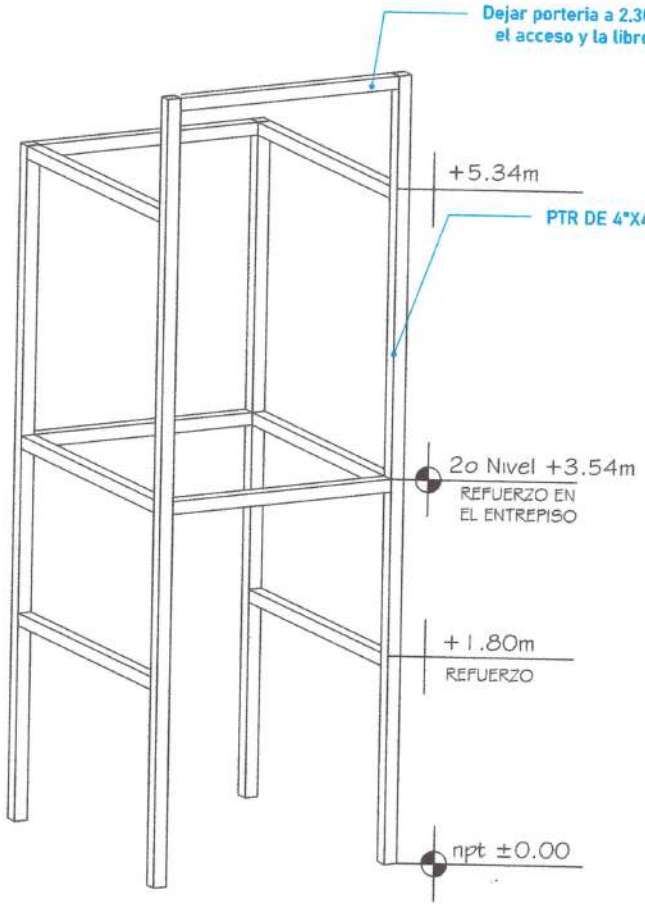

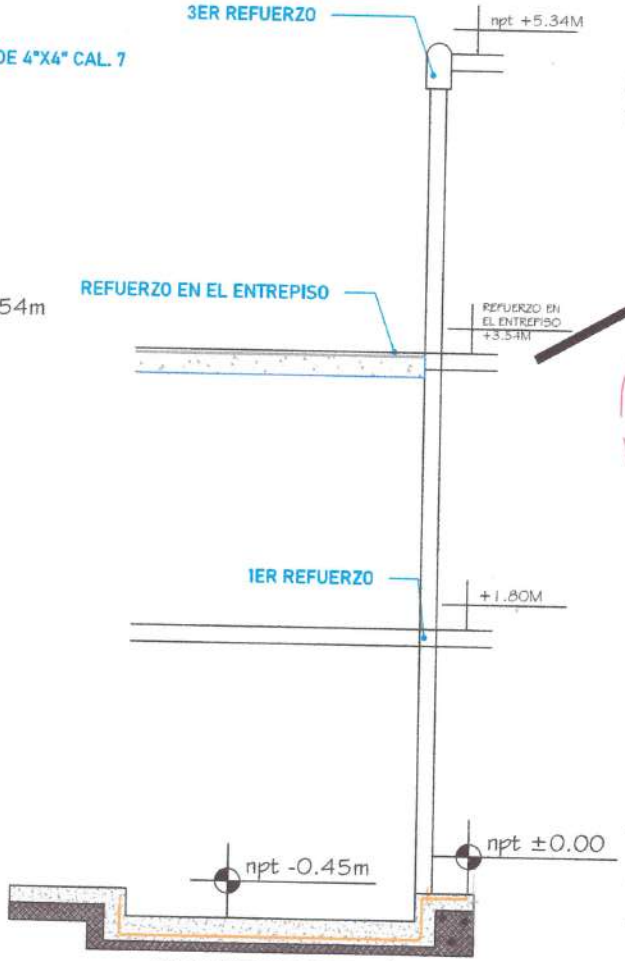

FOSO (VISTA LATERAL)

Para la estabilidad del equipo Tecnorampa debera ser anclado aun cierto numero de refuerzos estos serán de acuerdo al recorrido del equipo y a los distintos niveles que se tengan.

En la ultima estación nuestras columnas tienen un sobrepaso de 1.80m por lo tanto se solicita un refuerzo a esa altura.

La estructura no esta considerada dentro del foso.

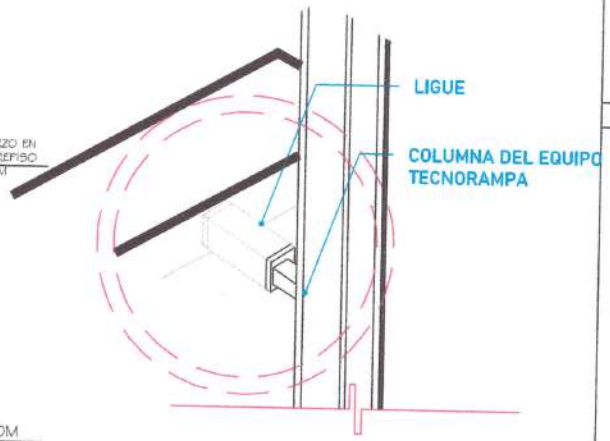

Las columnas del equipo Tecnorampa se ligan a distintas alturas por eso se solicitan los refuerzos, estos son puestos por el cliente.

ALTURA DE COLUMNAS

Foso	0.45m
Recorrido	3.54m
Sobre paso	1.80m
Total	5.79m

CROQUIS DE LOCALIZACIÓN:

UBICACION: Carretera Federal México-Querétaro

ORIENTACION: N

NOTAS GENERALES

TABLA DE MODIFICACIONES:

NO.	FECHA	FECHA

EMPRESA: TecnoRampa

RAZON SOCIAL: CONSTRUCTORA VILLA DEL PALMAR CANCUN S.A. DE C.V.

VOBO: VENDEDOR: FECHA: ELEVADOR:

PLANO: HUECO PARA EL ELEVADOR

CLAVE: A-3

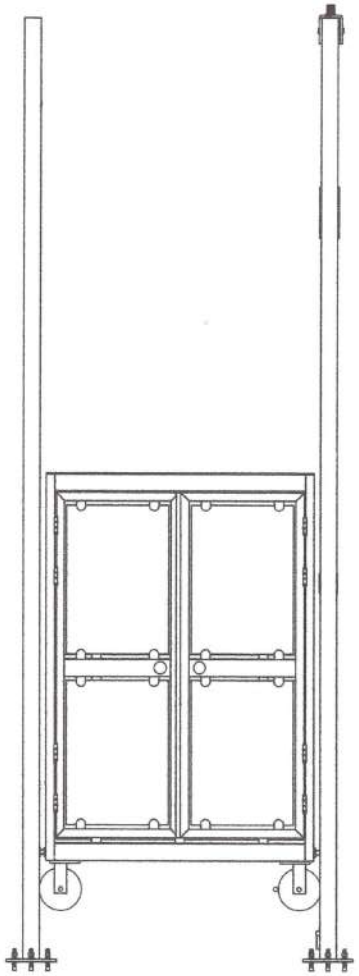

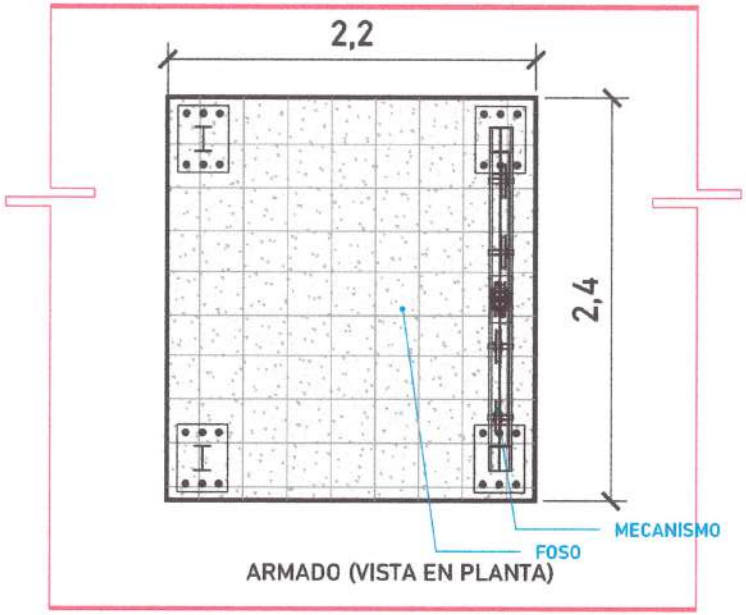

ARMADO (VISTA EN PLANTA)

Firme de concreto con una resistencia de F´C= 250 kg/cm². Malla electrosoldada de 6.6.10.10 después de los 10cm

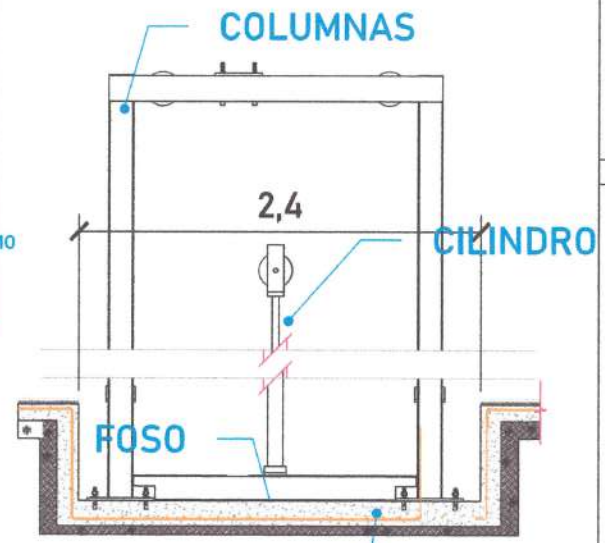

FOSO (VISTA LATERAL)

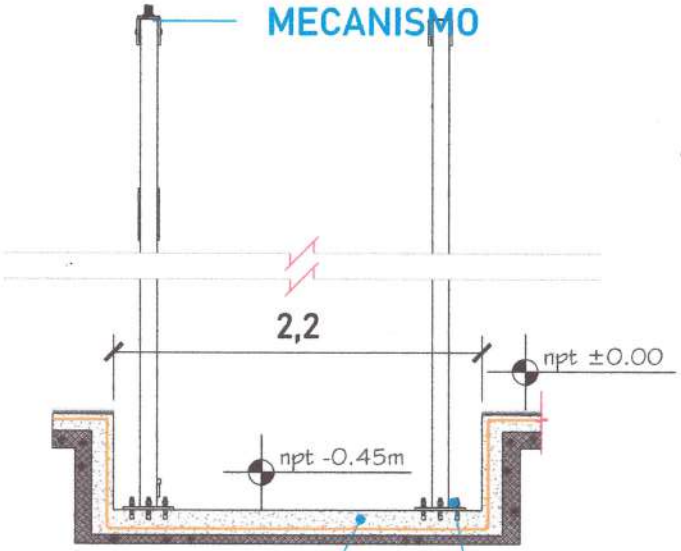

FOSO (VISTA FRONTAL)

ARMADO DE CONCRETO

CROQUIS DE LOCALIZACIÓN:

UBICACIÓN
Carretera Federal México-Querétaro

ORIENTACIÓN:

N

NOTAS GENERALES

TABLA DE MODIFICACIONES:

NO.	FECHA	FECHA

EMPRESA: TecnoRampa

RAZÓN SOCIAL: CONSTRUCTORA VILLA DEL PALMAR CANCÚN S.A. DE C.V.

VOBO: | VENDEDOR: | FECHA: | ELEVADOR:

PLANO: HUECO PARA EL ELEVADOR | CLAVE: A-2

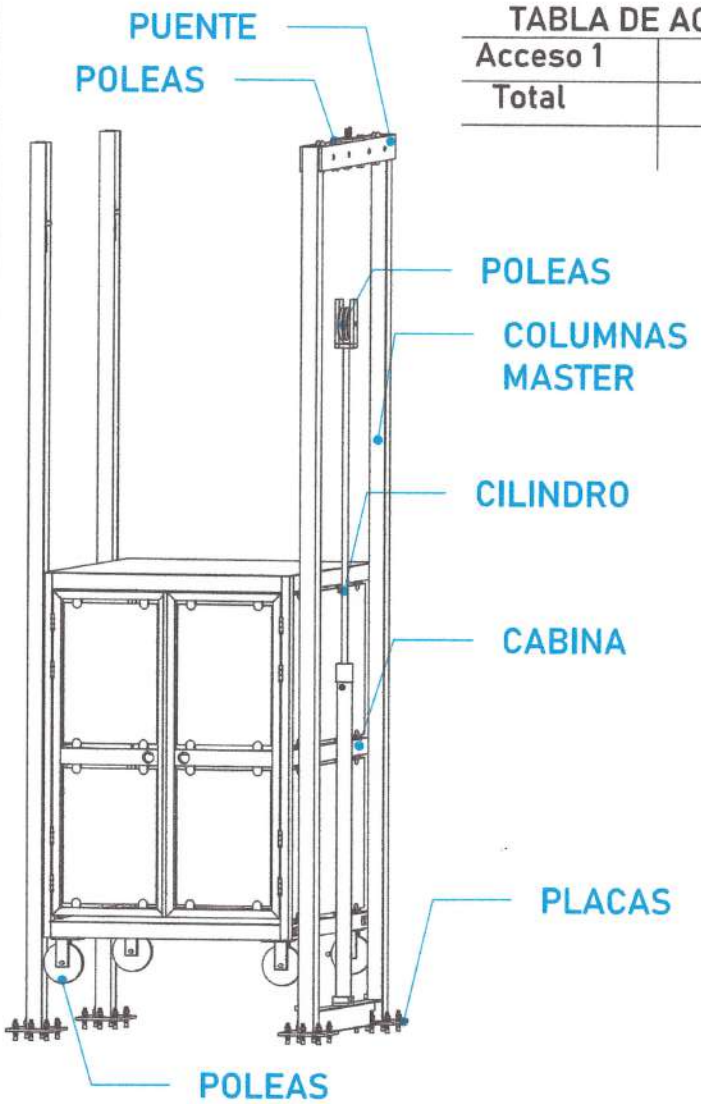

TABLA DE ACCESOS

Acceso 1	PB, PA
Total	2

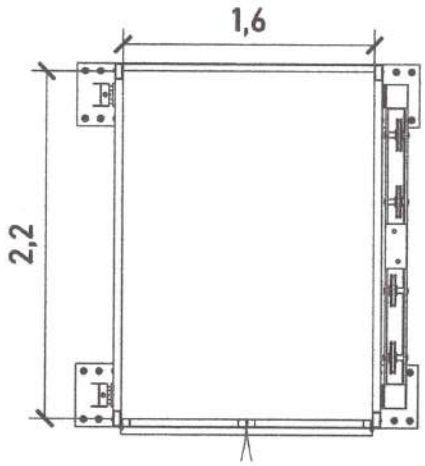

DIMENSIONES INTERIORES

CROQUIS DE LOCALIZACIÓN:

UBICACIÓN
Carretera Federal México-Querétaro

ORIENTACION:

N

NOTAS GENERALES

TABLA DE MODIFICACIONES:

NO.	FECHA	FECHA

EMPRESA: TecnoRampa

RAZÓN SOCIAL
CONSTRUCTORA VILLA DEL PALMAR CANCÚN S.A. DE C.V.

VOBO: | VENDEDOR: | FECHA: | ELEVADOR:

PLANO: DESCRIPCIÓN DE PARTES | CLAVE: A-1

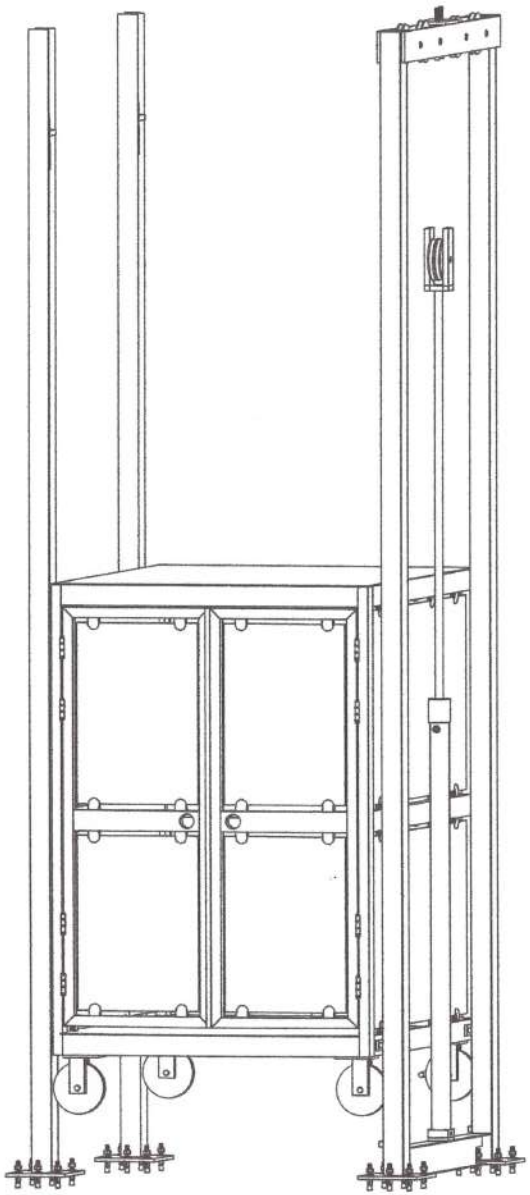

TecnoRampa	DIRECCION: AUTOPISTA MEXICO-QUERETARO KM 175+494 COLONIA EL SAUZ BAJO
	TEL: 01 427 272 40 41

DESCRIPCIÓN DEL EQUIPO:

CAMILLAS COMPLETA

CARGA 500 KG

RECORRIDO: 3.54M

UNIDAD HIDRAULICA: 3 HP

ESTACIONES: 2

VENDEDOR: ING. IVAN RICARDO JURY M.

RAZÓN SOCIAL: 4C INGENIERÍA Y DESARROLLO S.A. DE C.V.

NO. DE CLIENTE: 24810-16039

FECHA: 17/01/2022

FIRMA DE CONFORMIDAD DEL CLIENTE:

TIPO DE ALIMENTACION

BIFASICA 220 VAC
TUBERIA - DELGADA
BOTONERA EMPOTRADA

COMPLEMENTOS

-PUERTA EN CABINA A DOS HOJAS
-DISTANCIA ENTRE ELEVADOR Y UNIDAD HIDRÁULICA 5.00M
-GENERADOR

CONDICIONES DE ENVIO DEL EQUIPO

CABINA: ARMADA

COLUMNAS: EN DOS PARTES

DIMENSIONES DE VANO:

COLOR DEL EQUIPO NEGRO

ACABADO CRISTAL CLARO PARTE SUPERIOR
CRISTAL ESMERILADO PARTE INFERIOR