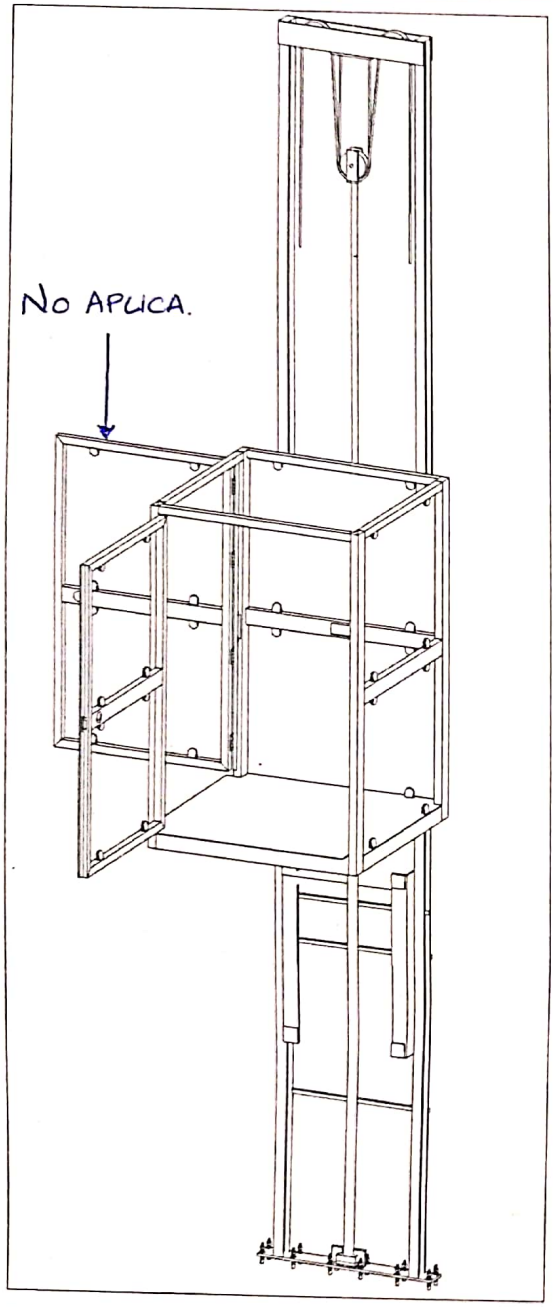

TecnoRampa
SINERGIA EN TECNOLOGÍA Y SERVICIOS

DIRECCION:
AUTOPISTA
MEXICO-QUERETARO
KM 175+494 COLONIA
EL SAUZ BAJO

TEL: 01 427 272 40 41

DESCRIPCION DEL EQUIPO:

ELEVADOR DISCAPACITADOS - SEMICOMPLETA

CARGA 500 KG

RECORRIDO: 2.70 M

ESTACIONES: 2

UNIDAD HIDRÁULICA: 2 HP

VENDEDOR: ARQ. SALVADOR SILVA

RAZON SOCIAL: CONSTRUCTORA URBANIQ

NO. DE CLIENTE:

FECHA: 20/01/2023

FIRMA DE CONFORMIDAD DEL CLIENTE:
Ing. José Alberto Arán Tapia

CONDICIONES DE ENVIO DEL EQUIPO

CABINA: ARMADA

COLUMNAS: COMPLETAS

ACCESO:

COLOR DEL EQUIPO

CABINA: SILVER METALLIC

ACABADOS: CRISTAL CLARO, CRISTAL ESMERILADO

TIPO DE ALIMENTACION

MONOFÁSICA 110 VAC

TUBERIA DELGADA

COMPLEMENTOS

-CRISTAL ESMERILADO EN BOTONERA
-CON ELECTROIMANES EN PUERTA
-BOTONERA EN PEDESTAL

impulsado por CamScanner

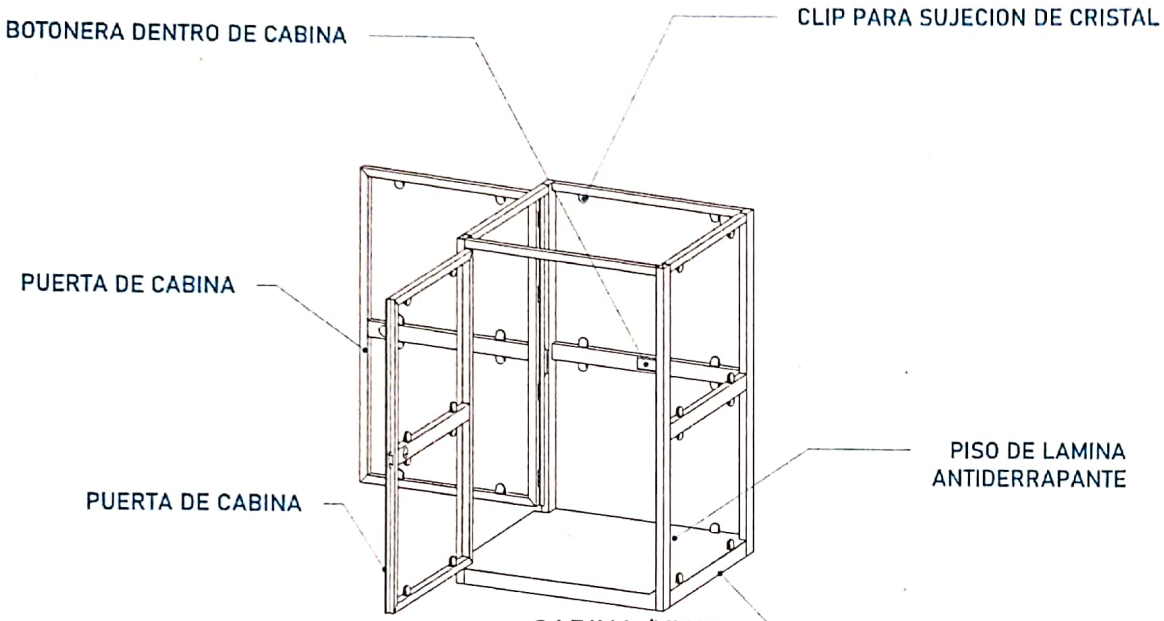

CABINA (VISTA EN ISOMETRICO)

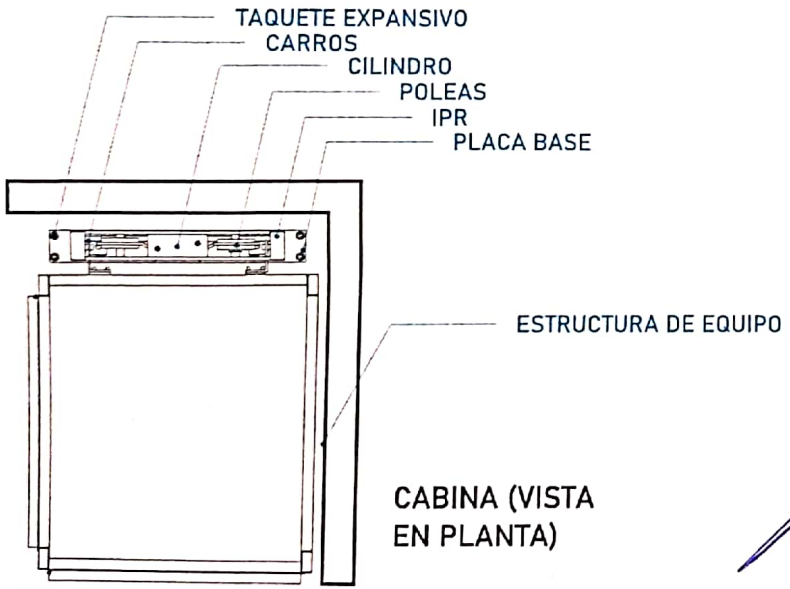

CABINA (VISTA EN PLANTA)

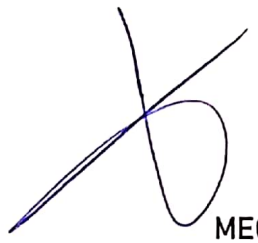

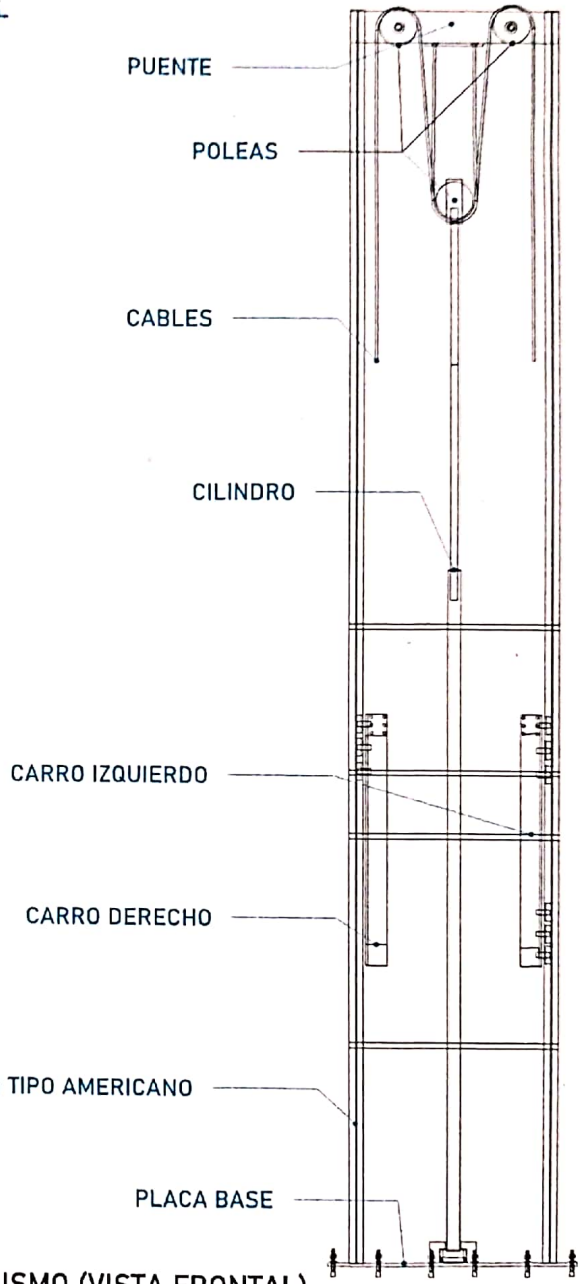

MECANISMO (VISTA FRONTAL)

CROQUIS DE LOCALIZACION

UBICACION
Carretera Federal México-Querétaro

ORIENTACION

N

NOTAS GENERALES

TABLA DE MODIFICACIONES

NO.	DESCRIPCION	FECHA

EMPRESA: TecnoRampa

RAZON SOCIAL:

VOBO:

VENDEDOR: ARQ. SALVADOR SILVA

FECHA:

ELEVADOR:

PLANO: DESCRIPCIÓN DE PARTES

CLAVE: A-1

impulsado por CamScanner

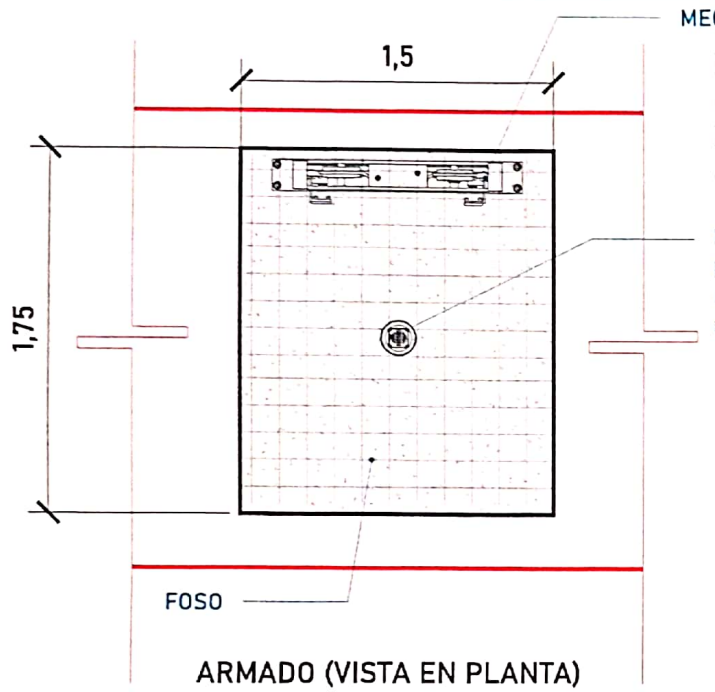

ARMADO (VISTA EN PLANTA)

Firme de concreto con una resistencia de F´C= 250 kg/cm².
Malla electrosoldada de 6.6.10.10 después de los 10cm

Por motivos de seguridad ante posibles acumulaciones de agua se recomienda la instalación de una salida de drenaje (coladera)

ALTURA DE COLUMNAS	
Foso	0.20 m
Recorrido	2.70 m
Sobre paso	1.80 m
Total	4.70 m

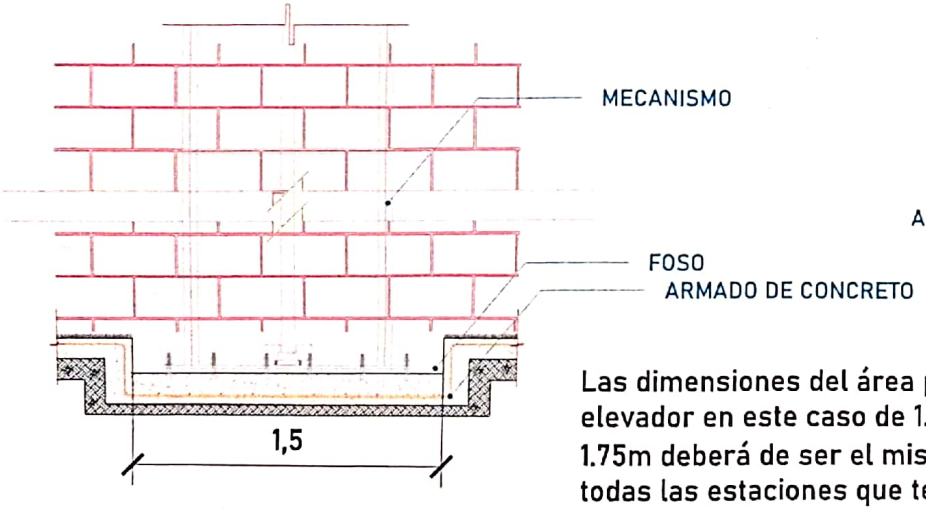

FOSO (VISTA FRONTAL)

Las dimensiones del área para el elevador en este caso de 1.50m x 1.75m deberá de ser el mismo en todas las estaciones que tenga el sitio.

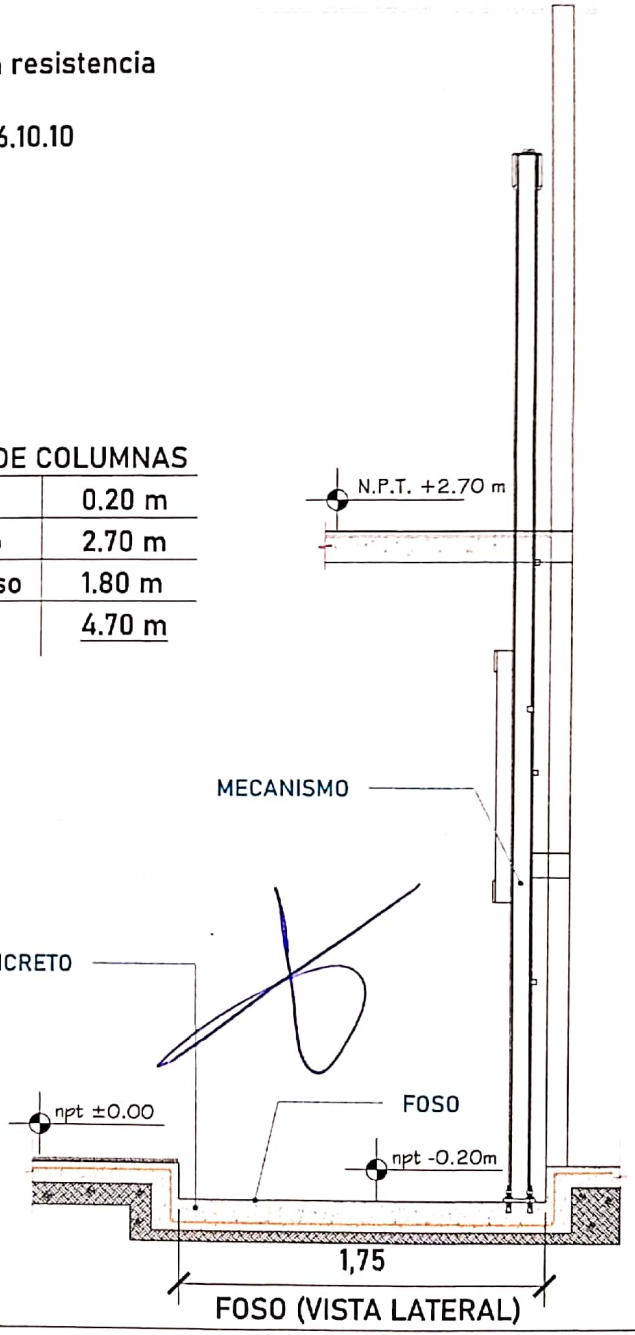

FOSO (VISTA LATERAL)

CROQUIS DE LOCALIZACIÓN:

UBICACIÓN: Carretera Federal México-Querétaro

ORIENTACIÓN: N

NOTAS GENERALES

TABLA DE MODIFICACIONES

NO.	DESCRIPCIÓN	FECHA
0	LIBERACIÓN DE OBRA	01/12/2015

EMPRESA: TecnoRampa

RAZÓN SOCIAL: CONSTRUCTORA URBANO

V.O.B.:

VENDEDOR: ARQ. SALVADOR SILVA

FECHA:

ELEVADOR:

PLANO: HUECO PARA EL ELEVADOR

CLAVE: A-2

impulsado por CamScanner

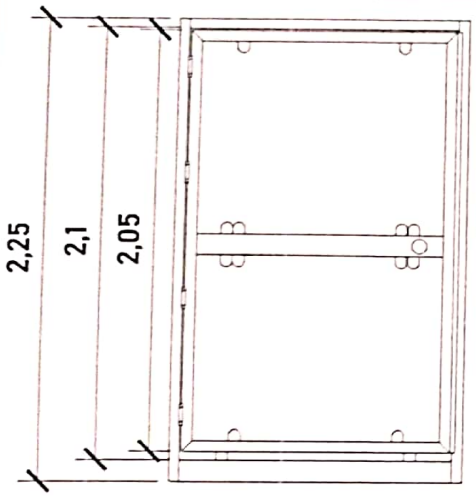

CABINA (VISTA EN FRONTAL)

ALTURAS DEL EQUIPO:	
ALTURA CABINA	2.25 M
ALTURA INT. DE CABINA	2.10 M
ALTURA DE PUERTA	2.05 M

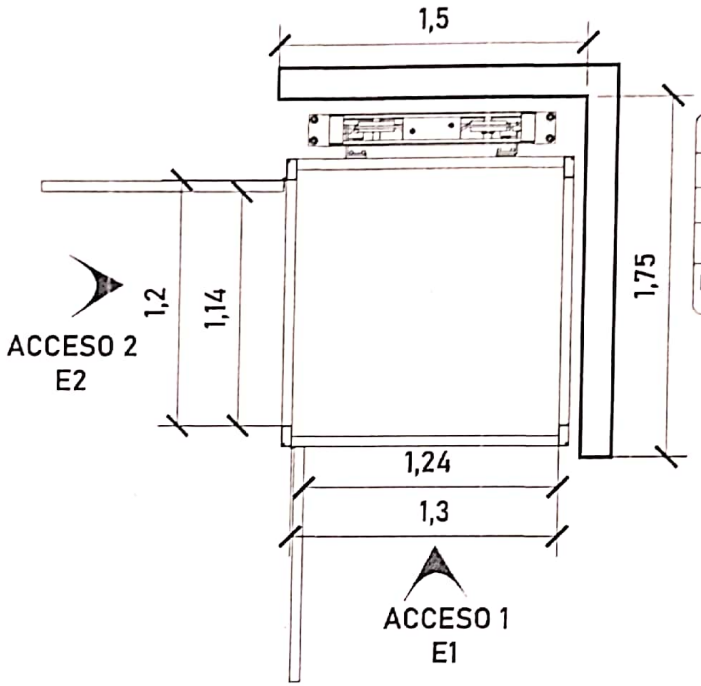

ACCESO Y ABATIMIENTO

DIMENSIONES DE ACCESO	
DIMENSIÓN PARA PUERTA A1	1.30 M
DIMENSIÓN DE ACCESO LIBRE A1	1.24 M
DIMENSIÓN PARA PUERTA A2	1.20 M
DIMENSIÓN DE ACCESO LIBRE A2	1.14 M

Para el acceso se tiene una pestaña de 5cm, por lo tanto se pide que el área del elevador este nivelado y a plomo en cada una de sus estaciones.

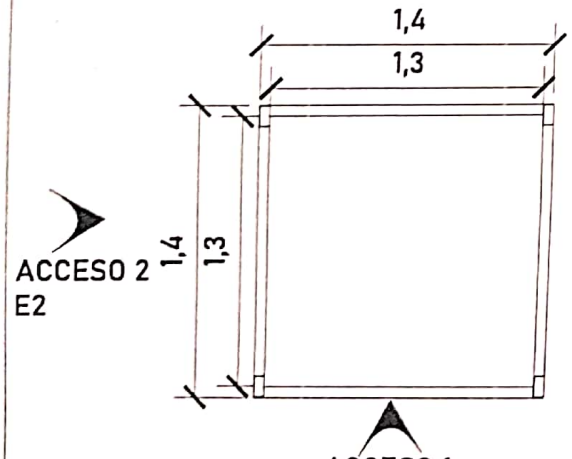

CABINA (VISTA EN PLANTA)

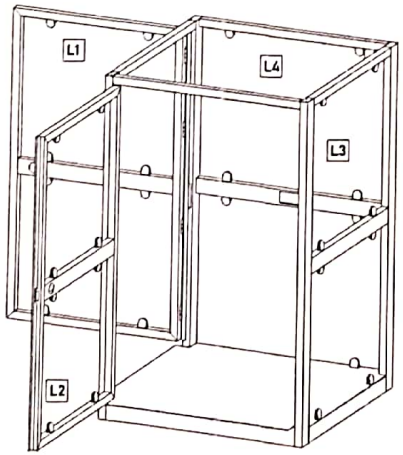

ACABADOS

ACABADOS DEL EQUIPO:	
L1	CRISTAL CLARO
L2	CRISTAL CLARO
L3	CRISTAL CLARO
L4	CRISTAL ESMERILADO

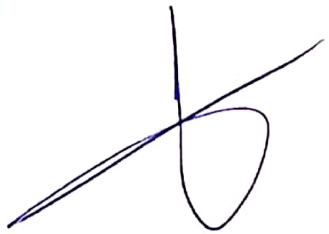

Carretera Federal México-Querétaro

NOTAS GENERALES

TABLA DE MODIFICACIONES

No.	DESCRIPCIÓN	FECHA

EMPRESA: Tecno Ramps

RAZÓN SOCIAL:

VOBO:

VENDEDOR: ARQ. SALVADOR SILVA

FECHA:

ELEVADOR:

PLANO: DIMENSIONES DE EQUIPO

CLAVE: A-3

impulsado por CamScanner

OPCIÓN 1

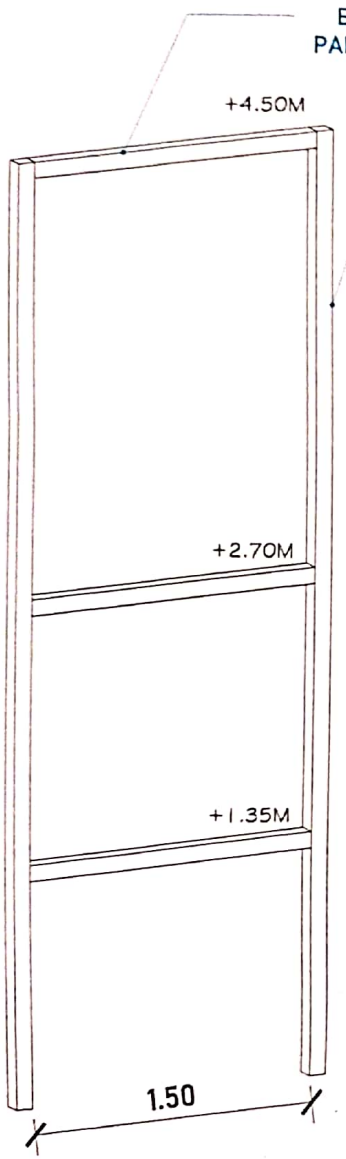

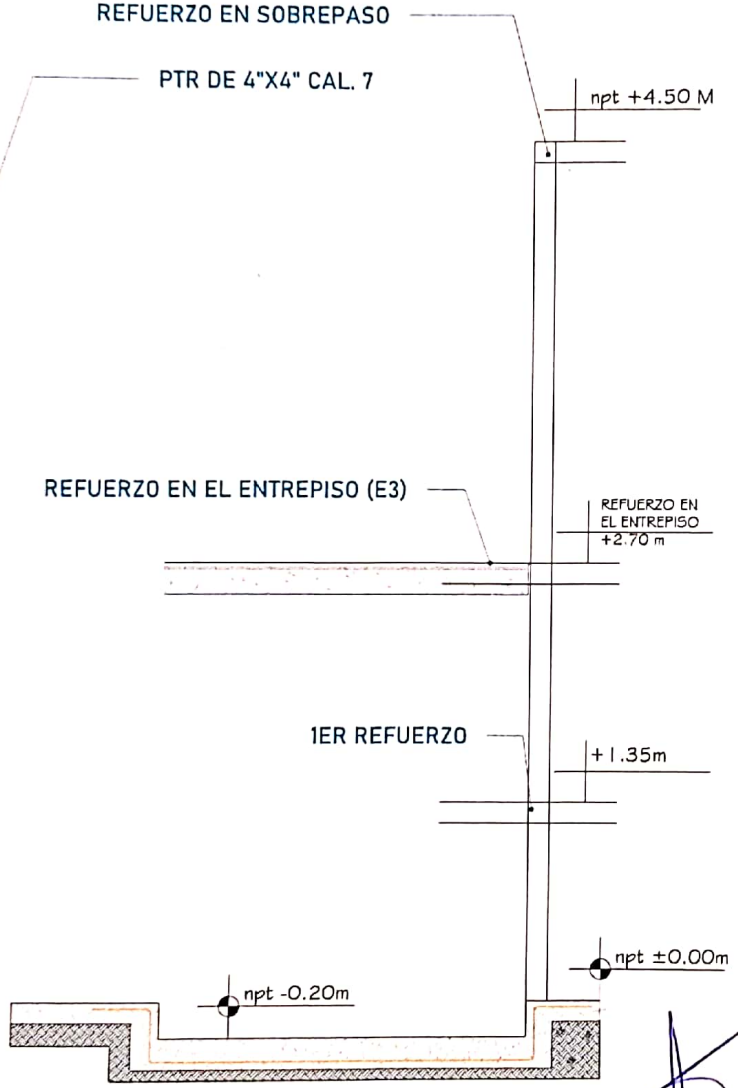

FOSO (VISTA LATERAL)

Para la estabilidad del equipo Tecnorampa debera ser anclado aun cierto numero de refuerzos estos serán de acuerdo al recorrido del equipo y a los distintos niveles que se tengan.

Se solicita una estructura metalica, PTR 4"x4" Cal. 7.

En la ultima estación nuestras columnas tienen un sobrepaso de 1.80m por lo tanto se solicita un refuerzo a esa altura.

La estructura, no esta contemplada dentro del foso, así que, el área de 1.50m x 1.75m deberá de quedar libre para la instalación del equipo.

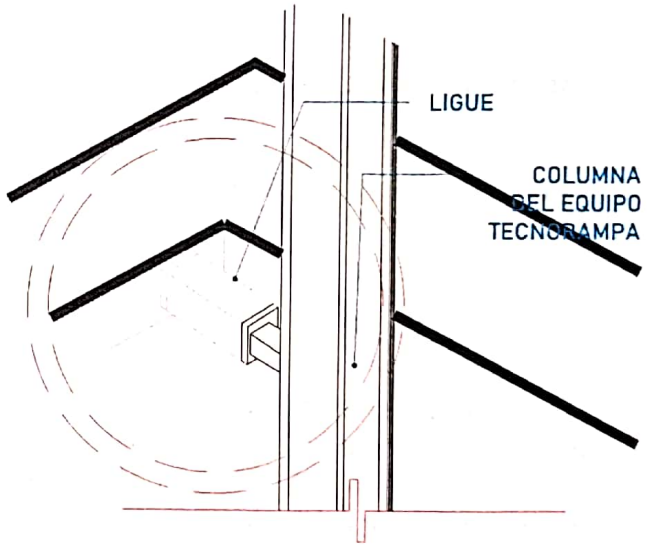

Las columnas del equipo Tecnorampa se ligan a distintas alturas por eso se solicitan los refuerzos, estos son puestos por el cliente.

OPCIONES DE LOCALIZACIÓN

UBICACIÓN
Carretera Federal México-Querétaro

ORIENTACIÓN

N

NOTAS GENERALES

TABLA DE MODIFICACIONES

NO.	DESCRIPCIÓN	FECHA

EMPRESA: TecnoRampa

RAZÓN SOCIAL:

VOBO.

VENDEDOR: ARQ. SALVADOR SILVA

FECHA:

ELEVADOR:

PLANO: ANDAMIAJE DEL ELEVADOR

CLAVE: A-4

impulsado por CamScanner

DESCRIPCIÓN DE UNIDAD HIDRAULICA 2HP	
ALIMENTACION	110 VCA
NUMERO DE FASES	1
AMPERS DE CONSUMO	18.5
WATSS DE CONSUMO	1.5 KW
TIPO DE ACEITE	ISO 68

TABLA DE CALIBRES	
CALIBRE	DISTANCIA
8 AWG	0-10M
6 AWG	11-15 M
- (CONTEMPLAR CALCULO)	16- EN ADELANTE

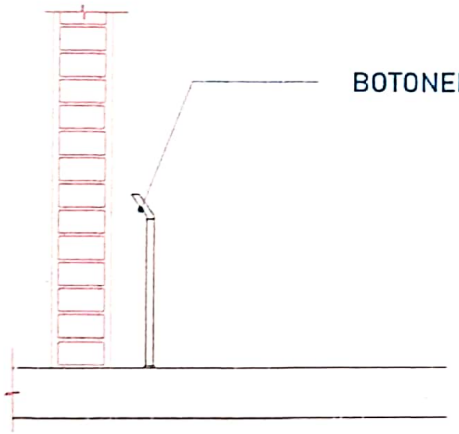

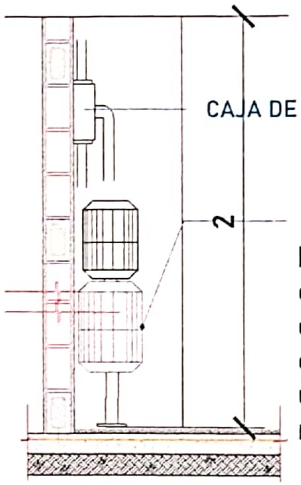

UNIDAD HIDRÁULICA

El motor del equipo Tecnorampa, debe estar protegido del polvo y agua o cualquier sustancia que pudiera contaminar el aceite por eso se solicita un nicho de 0.85mx0.65mx2.00m para su resguardo.

LAS BOTONERAS SERÁN EN PEDESTAL

El cliente suministra, instala y energiza centro de carga con alimentación monofásica a 110V, con neutro y tierra física, e interruptor termomagnético de 2 x 30 Amp exclusivo para el elevador, deberá colocarse en el área donde se ubique la unidad hidráulica y control eléctrico proporcionado por TECNORAMPA a no mayor de 5.00m del área del equipo.

Por seguridad no deberá ser manipulado por personal no autorizado.

*Al hacer caso omiso de las indicaciones ya dictadas y tenga alguna falla el equipo, Tecnorampa no se hará responsable de estas, además de que el año de garantía no tendría cobertura para estos daños.

OPCIONES DE LOCALIZACIÓN:

UBICACIÓN: Carretera Federal México-Querétaro

ORIENTACIÓN:

N

NOTAS GENERALES

TABLA DE MODIFICACIONES

NO.	DESCRIPCIÓN	FECHA
0	EMITIDO POR CLIENTE	01/12/2020

EMPRESA: Tecno Rampa

RAZÓN SOCIAL: EMPRESA PARA PRUEBAS

VOBO.

VENDEDOR: ARQ. SALVADOR SILVA

FECHA: 04/11/2020

ELEVADOR: SSL MM

PLANO: ALIMENTACIÓN Y BOTONERAS

CLAVE: A-5

impulsado por CamScanner

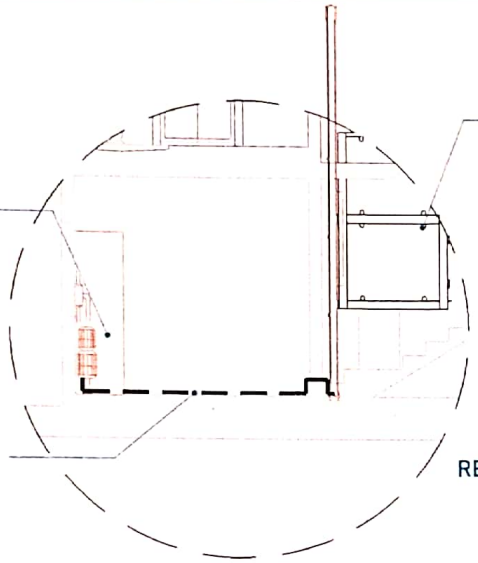

El tubing que es la conexión del mecanismo del elevador a la Unidad Hidráulica, donde pasa el aceite. No tiene que tener una distancia máxima de 5.00m lineales.

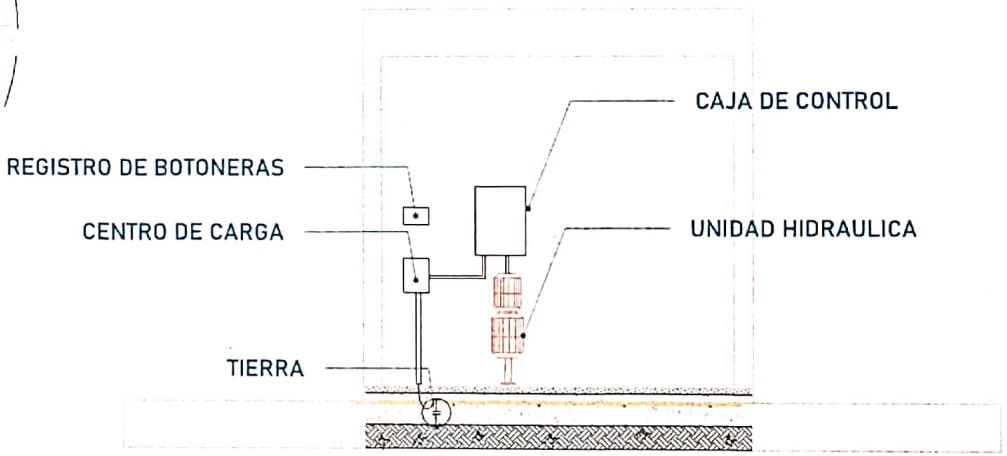

La imagen es solamente ilustrativa.

Para la alimentación del equipo se requiere una Unidad Hidráulica se solicita que este motor este lo mas cerca posible del equipo, por lo tanto se solicita al cliente tener un ducto de 3" para poder pasar ahí el tubing y los cables para la botoneras

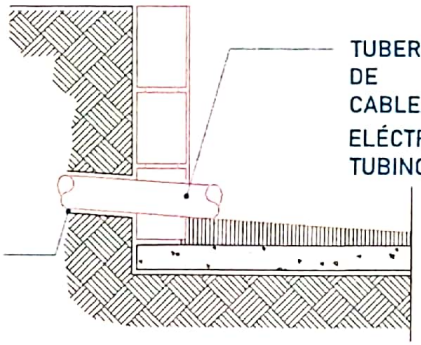

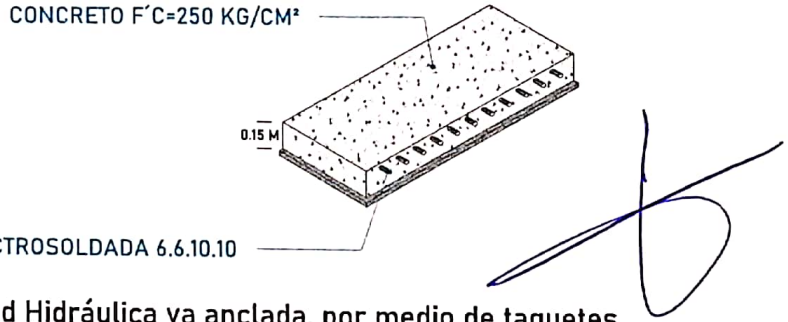

La Unidad Hidráulica va anclada, por medio de taquetes expansivos punta arpón de $\frac{3}{4}$" de ancho, por 5" de largo al firme de concreto donde se apoya.

CROQUIS DE LOCALIZACIÓN:

UBICACIÓN
Carretera Federal México-Querétaro

ORIENTACIÓN:

N

NOTAS GENERALES

TABLA DE MODIFICACIONES:

NO.	DESCRIPCIÓN	FECHA
0	REPARACIÓN DE GUIA MECANICA	07/07/2023

EMPRESA: TecnoRampa

RAZÓN SOCIAL:
ESTRUCTURA URBANA

VOBO.

VENDEDOR:
ARQ. SALVADOR SILVA

FECHA:
13/11/2023

ELEVADOR:
SRC 5014

PLANO:
DUCTO Y UNIDAD HIDRÁULICA

CLAVE:
A-6

impulsado por CamScanner

PUERTA EXTERIOR

El elevador cuenta con una puerta que viaja junta con este.
Por tal situación se recomienda la colocación de una protección en cada una de las estaciones.
Tomar en cuenta que se tendrá que respetar las dimensiones de la puerta del elevador.

PRECAUCIONES

No operar el elevador cuando exista fuga de fluido hidráulico.

Respetar las indicaciones sin sobrepasar su capacidad de peso 500kg.

No operar el equipo, sin antes haber sido entregado por un personal asignado de la empresa Tecnorampa.

No utilizar el elevador en casos de incendio.

No operar el elevador en caso de que los cables de acero se encuentren deshilados.

REQUISITOS DE INSTALACION

1.- El foso estará en óptimas condiciones
   a) No encharcamientos
   b) No objetos ni materiales dentro
   c)Acceso libre al area de instalación
2.- Se necesita energía a 220V, para conectar una maquina de soldar a 2 fases, capacidad de consumo de 60 Amp
   *En dado caso de no contar con la alimentación, contacte a su vendedor para dar solución.
3.- La obra civil (foso y refuerzos) debera estar lista en la fecha programada de su instalación.
4.- Considerar el espacio de accesos y vanos en sitio para el acceso del equipo al lugar de su instalación

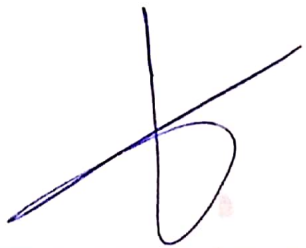

UBICACIÓN DE LOCALIZACIÓN

UBICACIÓN
Carretera Federal México-Querétaro

ORIENTACIÓN

NOTAS GENERALES

TABLA DE MODIFICACIONES

NO.	DESCRIPCIÓN	FECHA
0	EMISIÓN DE PLAN MEXICANO	04/01/2005

EMPRESA: Tecno Rampa

RAZÓN SOCIAL: CONSTRUCTORA URBANA

VISTO:

VENDEDOR: ARQ. SALVADOR SILVA

FECHA: 04-01-05

ELEVADOR: REC. 2000

PLANO: COMPLEMENTOS

CLAVE: A-7

impulsado por CamScanner