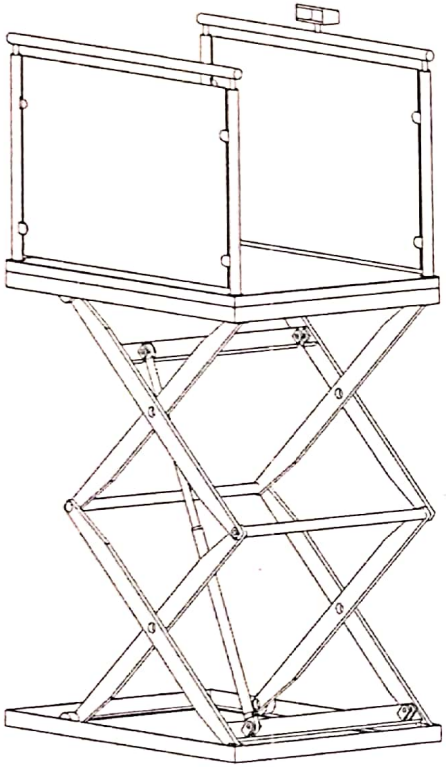

TecnoRampa
SINERGIA EN TECNOLOGÍA Y SERVICIOS

DIRECCION:
AUTOPISTA
MEXICO-QUERETARO
KM 175+494 COLONIA
EL SAUZ BAJO

TEL: 01 427 272 40 41

DESCRIPCION DEL EQUIPO:

ELEVADOR TIJERA - CON FOSO

CARGA 500 KG

RECORRIDO: 1.22 M

ESTACIONES: 2

UNIDAD HIDRÁULICA: 2HP

VENDEDOR: ARQ. SALVADOR SILVA

RAZÓN SOCIAL: CONSTRUCTORA URBENIQ

NO. DE CLIENTE:

FECHA: 20/01/2022

FIRMA DE CONFORMIDAD DEL CLIENTE:

Ing. José Alberto Girón Tapia

CONDICIONES DE ENVIO DEL EQUIPO

PLATAFORMA: ARMADA

MECANISMO:

DIMENSIONES DE VANO:

COLOR DEL EQUIPO

EQUIPO: SILVER METALLIC

ACABADOS: CRISTAL CLARO

TIPO DE ALIMENTACION

MONOFASICA 110 VAC

TUBERÍA: DELGADA

COMPLEMENTOS

-BOTONERA PEDESTAL
-ACCESO DE 180°

impulsado por CamScanner

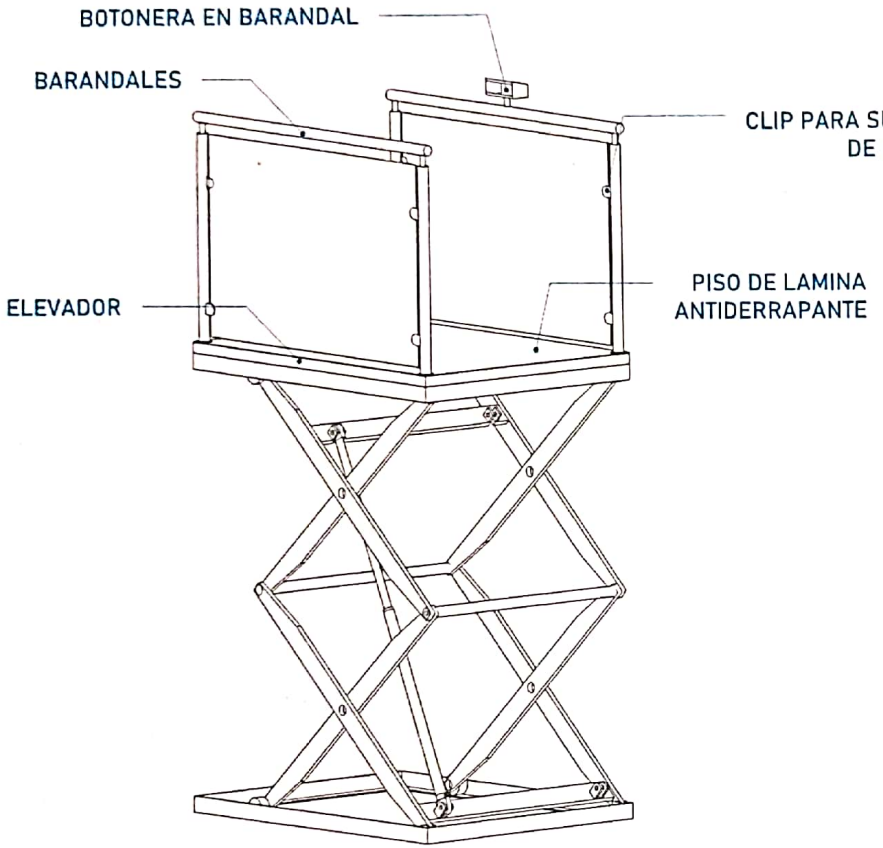

CABINA (VISTA EN ISOMETRICO)

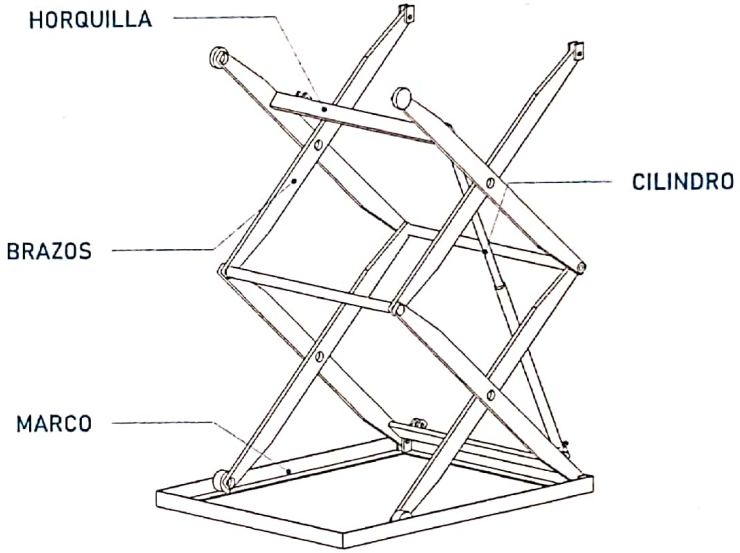

MECANISMO (VISTA FRONTAL)

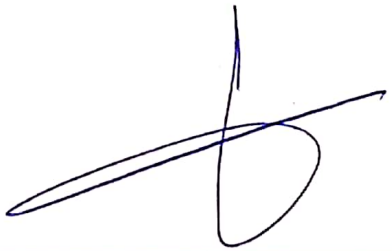

UBICACIÓN
Carretera Federal México-Querétaro

ORIENTACIÓN

NOTAS GENERALES

TABLA DE MODIFICACIONES

NO.	DESCRIPCIÓN	FECHA
1	REVISIÓN DE ALTA SEGURIDAD	10/11/2023

EMPRESA: TecnoRampa

RAZÓN SOCIAL: CONSTRUCTORA URBEVIQ

VOBO:

VENDEDOR:

FECHA: 20/01/2023

ELEVADOR: TIJERA

PLANO: DESCRIPCIÓN DE PARTES

CLAVE: A-1

impulsado por CamScanner

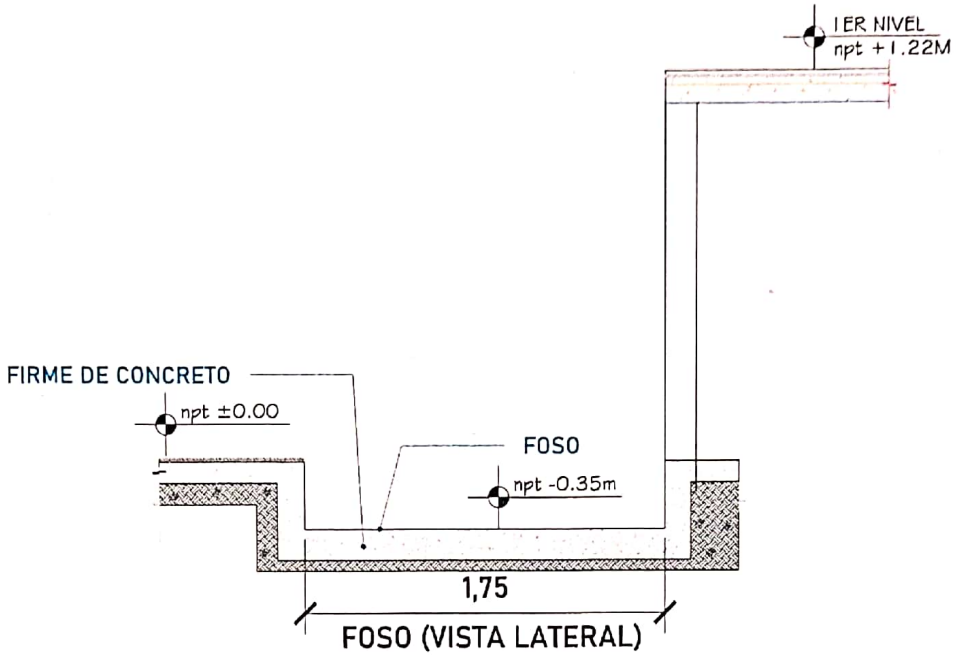

FOSO (VISTA LATERAL)

Las dimensiones del área para el elevador en este caso de 1.33m x 1.75m deberá de ser el mismo en todas las estaciones que tenga el sitio.

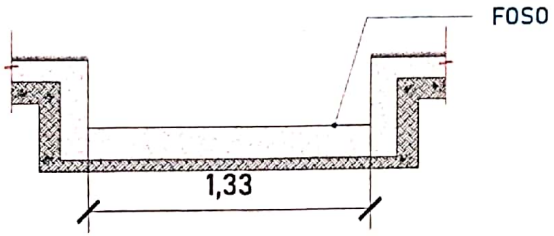

FOSO (VISTA FRONTAL)

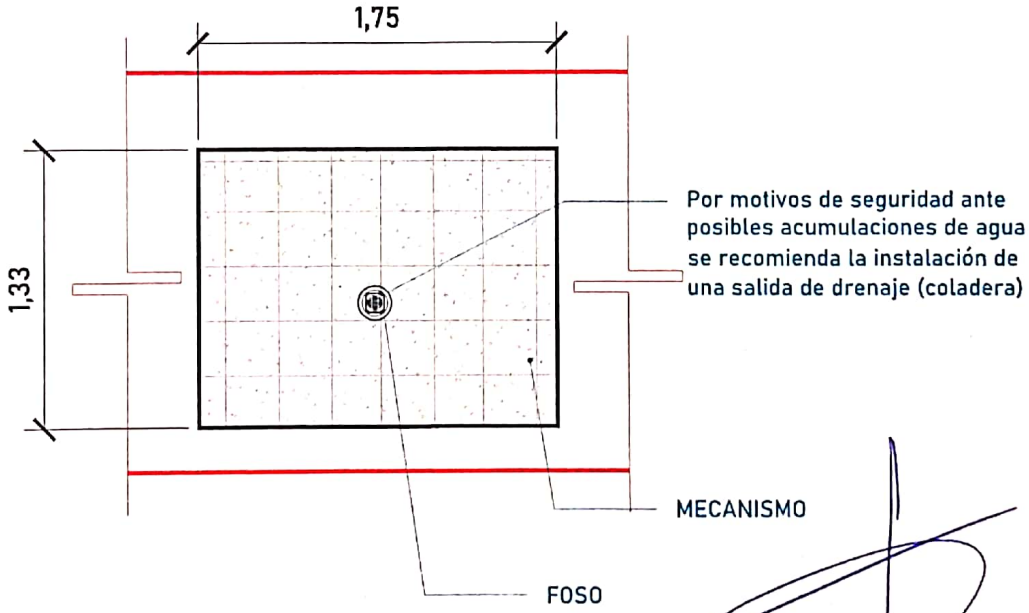

(VISTA EN PLANTA)

CROQUIS DE LOCALIZACIÓN

UBICACIÓN: Carretera Federal México-Querétaro

ORIENTACIÓN

N

NOTAS GENERALES

TABLA DE MODIFICACIONES

NO.	FECHA	DESCRIPCIÓN DE LA MODIFICACIÓN	FECHA

EMPRESA: TecnoRampa

RAZÓN SOCIAL: CONSTRUCTORA UASZAMO

VOBO.

VENDEDOR: [illegible]

FECHA: 20/01/2011

ELEVADOR: TIJERA

PLANO: HUECO PARA EL ELEVADOR

CLAVE: A-2

impulsado por CamScanner

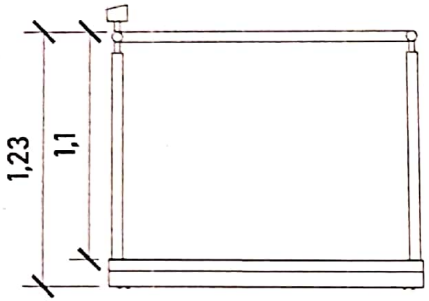

CABINA (VISTA EN FRONTAL)

ALTURAS DEL EQUIPO:	
ALTURA PLATAFORMA	1.23 M
ALTURA INT. DE PLATAFORMA	1.10 M

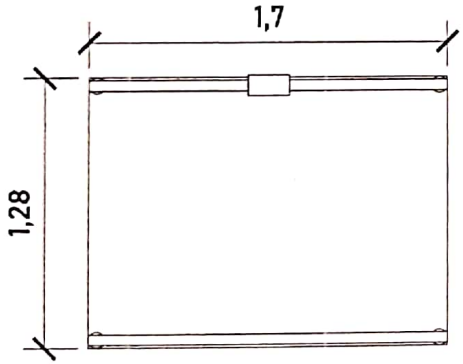

CABINA (VISTA EN PLANTA)
DIMENSIONES

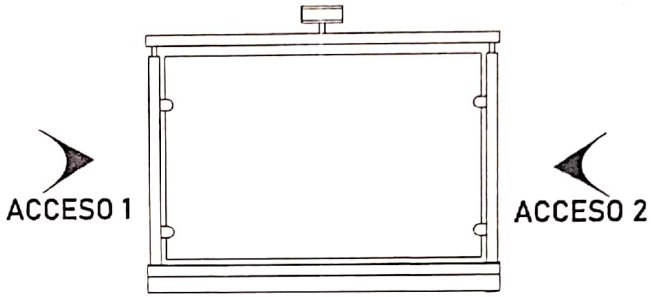

ACCESOS

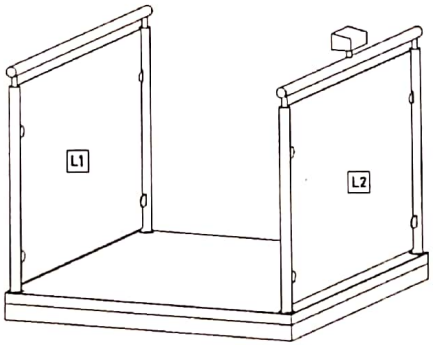

ACABADOS

ACABADOS DEL EQUIPO:	
L1	CRISTAL CLARO
L2	CRISTAL CLARO

CROQUIS DE LOCALIZACIÓN:

UBICACIÓN
Carretera Federal México-Querétaro

ORIENTACIÓN

N

NOTAS GENERALES

TABLA DE MODIFICACIONES

NO.	ACTIVIDAD	FECHA
0	REVISIÓN DE JUNTA MECÁNICA	20/01/2023

EMPRESA: Tecno Rampa

RAZÓN SOCIAL:
CONSTRUCTORA LAMENQ

VOBO.

VENDEDOR:
ING. SALVADOR SILVA

FECHA: 20/01/2023

ELEVADOR: TIJERA

PLANO:
DIMENSIONES DE EQUIPO

CLAVE
A-3

impulsado por CamScanner

DESCRIPCIÓN DE UNIDAD HIDRAULICA 2HP	
ALIMENTACION	110 VCA
NUMERO DE FASES	1
AMPERS DE CONSUMO	18.5
WATSS DE CONSUMO	1.5 KW
TIPO DE ACEITE	ISO 68

TABLA DE CALIBRES	
CALIBRE	DISTANCIA
8 AWG	0-10M
6 AWG	11-15 M
- (CONTEMPLAR CALCULO)	16- EN ADELANTE

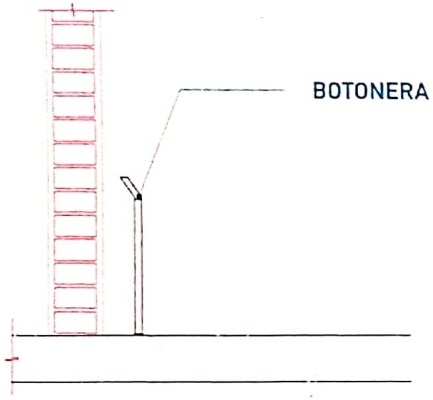

LAS BOTONERAS SERÁN EN PEDESTAL

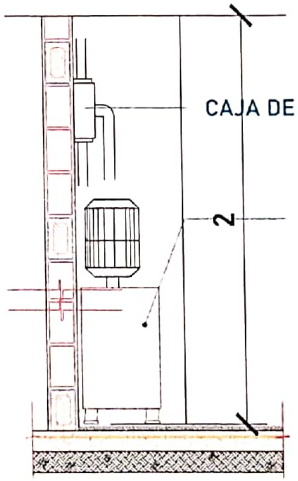

UNIDAD HIDRÁULICA

El motor del equipo Tecnorampa, debe estar protegido del polvo y agua o cualquier sustancia que pudiera contaminar el aceite por eso se solicita un nicho de 0.85mx0.65mx2.00m para su resguardo.

El cliente suministra, instala y energiza centro de carga con alimentación monofásica a 110V, con neutro y tierra física, e interruptor termomagnético de 1 x 30 Amp exclusivo para el elevador, al igual que la canalización de botoneras, las cuales rematan a una caja registro, lo anterior y el centro de carga deberán colocarse en el área donde se ubique la unidad hidráulica y control eléctrico proporcionado por TECNORAMPA a no mayor de 5.00m del área del equipo.

Por seguridad no deberá ser manipulado por personal no autorizado

*Al hacer caso omiso de las indicaciones ya dictadas y tenga alguna falla el equipo, Tecnorampa no se hará responsable de estas, además de que el año de garantía no tendría cobertura para estos daños.

CROQUIS DE LOCALIZACIÓN:

UBICACIÓN: Carretera Federal México-Querétaro

ORIENTACIÓN:

N

NOTAS GENERALES

TABLA DE MODIFICACIONES

No.	FECHA	DESCRIPCIÓN DE LA MODIFICACIÓN	FECHA APROBACIÓN

EMPRESA: Tecno Ramps

RAZÓN SOCIAL: CONSTRUCTORA URBENIO

VOBO.

VENDEDOR: ARQ. SALVADOR SILVA

FECHA: 20/11/2018

ELEVADOR: NUEVA

PLANO: ALIMENTACIÓN Y BOTONERAS

CLAVE: A-4

impulsado por CamScanner

EL EQUIPO TECNORAMPA
QUEDARA EN LA PARTE SUPERIOR

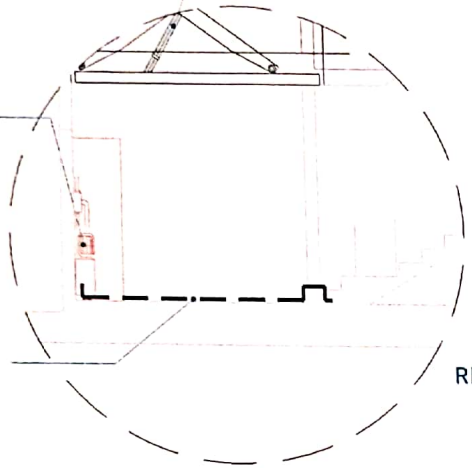

El tubing que es la conexión del mecanismo del elevador a la Unidad Hidráulica, donde pasa el aceite. No tiene que tener una distancia máxima de 5.00m lineales.

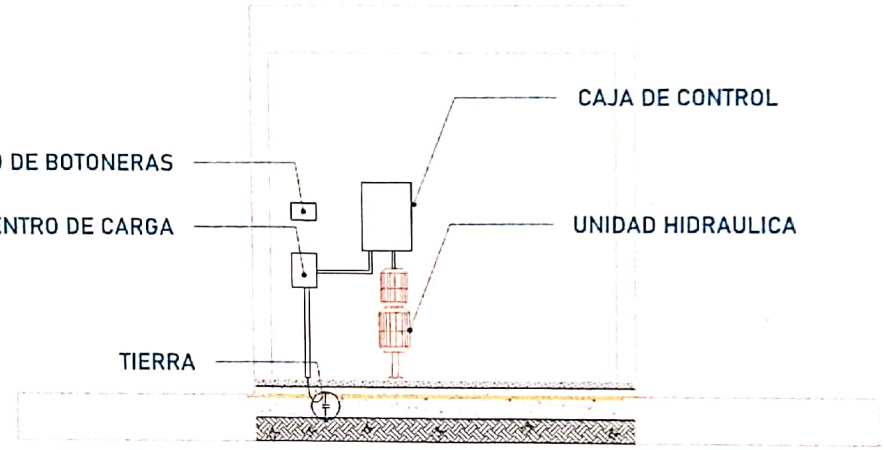

Para la alimentación del equipo se requiere una Unidad Hidráulica se solicita que este motor este lo mas cerca posible del equipo, por lo tanto se solicita al cliente tener un ducto de 3" para poder pasar ahí el tubing y los cables para la botoneras

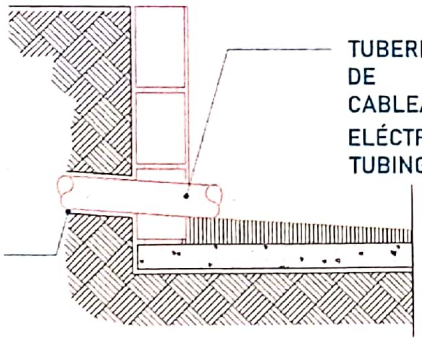

La imagen es solamente ilustrativa.

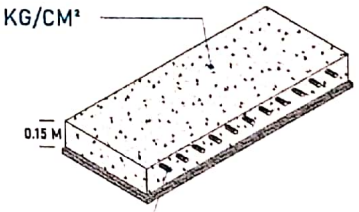

La Unidad Hidráulica va anclada, por medio de taquetes expansivos punta arpón de $\frac{3}{4}$" de ancho, por 5" de largo al firme de concreto donde se apoya.

CROQUIS DE LOCALIZACIÓN:

UBICACIÓN: Carretera Federal México-Querétaro

ORIENTACIÓN:

N

NOTAS GENERALES

TABLA DE MODIFICACIONES

NO.	DETALLE	FECHA
0	EMISIÓN DE SUM. MECÁNICA	03/01/2021

EMPRESA: Tecno Ramps

RAZÓN SOCIAL: CONSTRUCTORA LASENIO

VO.BO.:

VENDEDOR: [illegible]

FECHA: 20/01/2021

EJ. CUADR.: YUEJA

PLANO: DUCTO Y UNIDAD HIDRÁULICA

CLAVE: A-5

impulsado por CamScanner

PUERTA EXTERIOR

Se recomienda la colocación de una protección en cada una de las estaciones.
Tomar en cuenta que se tendrá que respetar las dimensiones del acceso del elevador.

PRECAUCIONES

No operar el elevador cuando exista fuga de fluido hidráulico.

Respetar las indicaciones sin sobrepasar su capacidad de peso 500kg.

No operar el equipo, sin antes haber sido entregado por un personal asignado de la empresa Tecnorampa.

No utilizar el elevador en casos de incendio.

No operar el elevador en caso de que los cables de acero se encuentren deshilados.

REQUISITOS DE INSTALACION

1.- El foso estará en óptimas condiciones
   a) No encharcamientos
   b) No objetos ni materiales dentro
   c)Acceso libre al area de instalación
2.- Se necesita energía a 220V, para conectar una maquina de soldar a 2 fases, capacidad de consumo de 60 Amp
   *En dado caso de no contar con la alimentación, contacte a su vendedor para dar solución.
3.- La obra civil (foso y refuerzos) debera estar lista en la fecha programada de su instalación.
4.- Considerar el espacio de accesos y vanos en sitio para el acceso del equipo al lugar de su instalación

Carretera Federal México-Querétaro

NOTAS GENERALES

TABLA DE MODIFICACIONES

NO.	ITEM	FECHA

EMPRESA: Tecno Rampa

RAZÓN SOCIAL: CONSTRUCTORA URBANO

VENDEDOR:

FECHA: 30/01/2023

DIBUJOR: TEJNA

PLANO: COMPLEMENTOS

CLAVE: A-6

impulsado por CamScanner