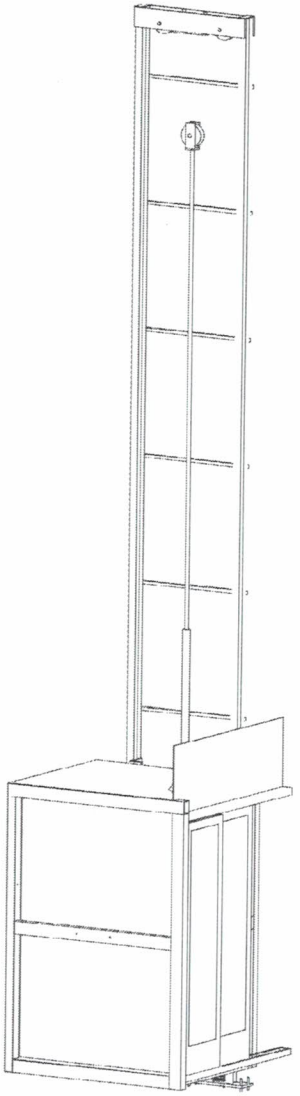

TecnoRampa
SINERGIA EN TECNOLOGÍA Y SERVICIOS

DIRECCION:
AUTOPISTA
MEXICO-QUERETARO
KM 175+494 COLONIA
EL SAUZ BAJO

TEL: 01 427 272 40 41

DESCRIPCION DEL EQUIPO:

ELEVADOR: CREW V2

CARGA 500 KG

RECORRIDO: 6.60M

ESTACIONES: 2

VENDEDOR: ARQ. SALVADOR SILVA

RAZON SOCIAL: JOSÉ ALONSO GARCÍA RIÓS

NO. DE CLIENTE: 33456 - 27457

FECHA: 14/01/2025

FIRMA DE CONFORMIDAD DEL CLIENTE:

CONDICIONES DE ENVIO DEL EQUIPO

CABINA: PUNTEADA

COLUMNAS: EN 2 PARTES

DIMENSIONES DE VANO:

COLOR DEL EQUIPO

CABINA: NEGRO

COLUMNAS: GRIS PLOMO

ACABADO: SOLLITE (NEGRO ACABADO ESPEJO), CRISTAL CLARO

TIPO DE ALIMENTACION

UNIDAD HIDRÁULICA 7.2HP

TRIFÁSICA 220 VAC

TUBERIA: DELGADA

COMPLEMENTOS

- IMSS
- INE
- DC3
- EPP
- EXAMEN MÉDICO
- LLEVAR GENERADOR
- ANCLAJE DE PLACAS CON ESPÁRRAGOS (LLEVAR 5 JUEGOS)
- HOLGURAS REDUCIDAS ENTRE CABINA Y FOSO
- POR SEGURIDAD, EL CLIENTE DEBERÁ TENER CERRADOS LOS 3 LADOS DEL FOSO PARA PRIVAR EL ÁREA DEL ELEVADOR

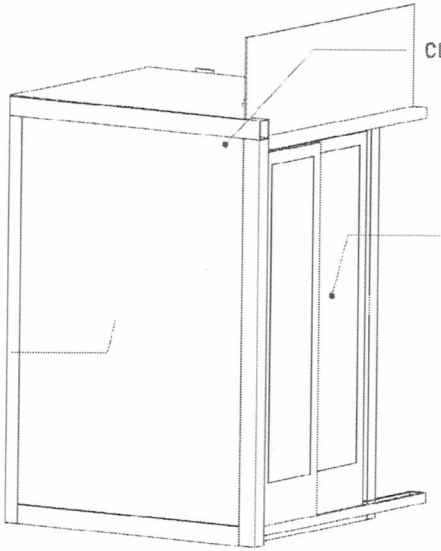

CABINA (VISTA EN ISOMETRICO)

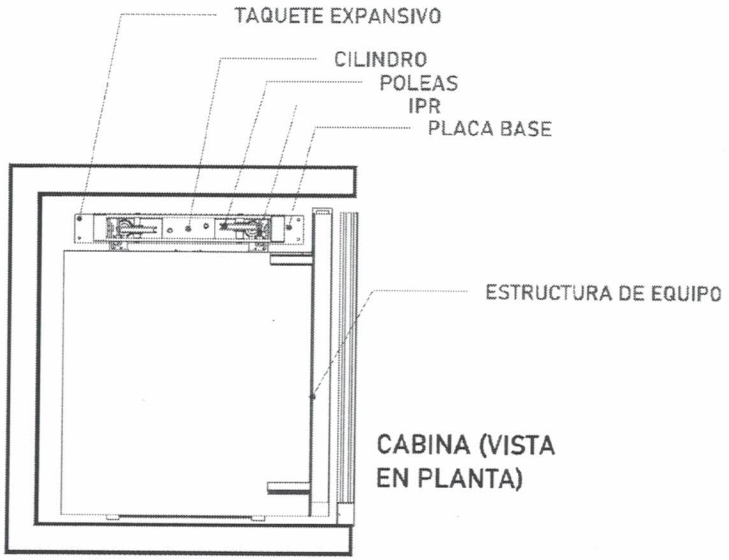

CABINA (VISTA EN PLANTA)

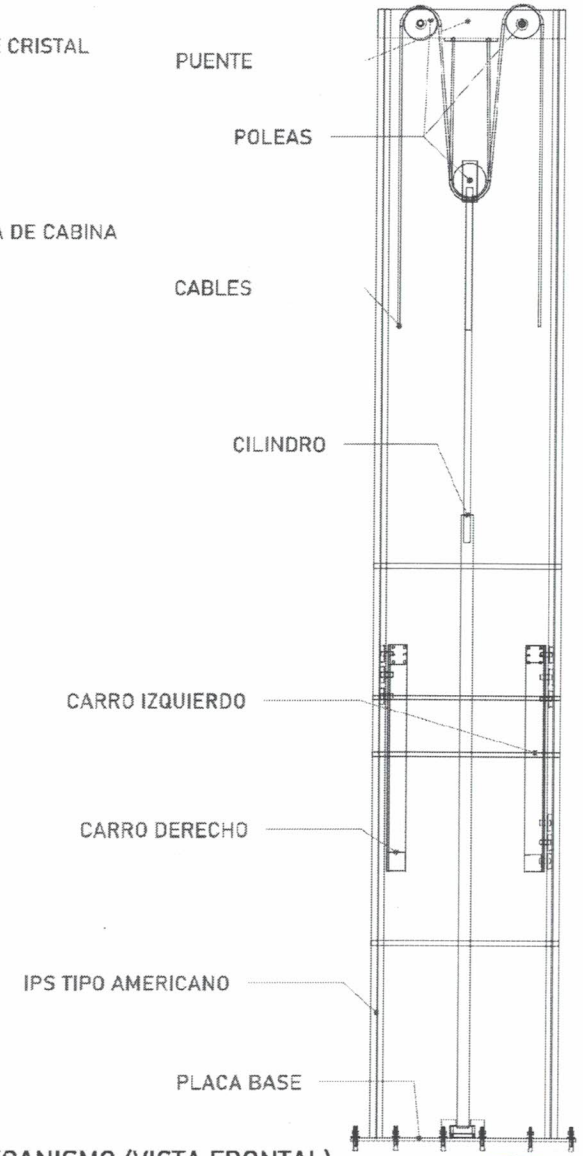

MECANISMO (VISTA FRONTAL)

CROQUIS DE LOCALIZACIÓN:

UBICACIÓN:
Carretera Federal México-Quarétaro

ORIENTACIÓN:

N

NOTAS GENERALES

TABLA DE MODIFICACIONES:

NO.	DESCRIPCIÓN	FECHA
2	CORRECCIÓN FALLA MECANICA	14/01/2003
1	INSTALACION CAJINETE ENCONTRADO	13/12/2002

EMPRESA: TecnoRampa

DIRECCIÓN FISCAL:
AVDA. ALFONSO CHECHEMEGA

PROYECTO:
MONTACARGA
A.G. SAUPERTOS SA

ESCALA:
S/E

ELEVACIÓN:
ORIENTE

PLANO:
DESCRIPCIÓN DE PARTES

CLAVE:
A-1

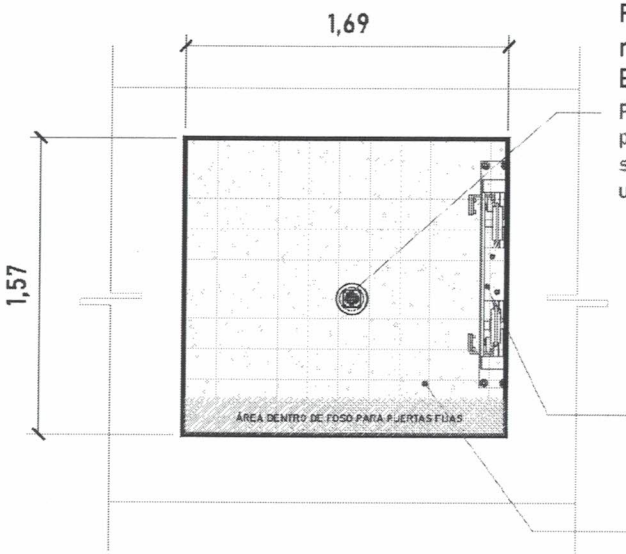

ARMADO (VISTA EN PLANTA)

Firme de concreto armado con una resistencia de F´C= 250 kg/cm².
Espesor de firme de concreto 15cm

Por motivos de seguridad ante posibles acumulaciones de agua se recomienda la instalación de una salida de drenaje (coladera)

ALTURA DE COLUMNAS	
Foso	0.35m
Recorrido	6.60m
Sobre paso	3.00m
Total	9.95m

Las dimensiones del área para el elevador en este caso de 1.69m x 1.57m deberá de ser el mismo en todas las estaciones que tenga el sitio.
El cliente deberá tener correctamente plomeados los 4 muros en la totalidad del cubo para la correcta instalación y funcionamiento del elevador, de no ser así, el cliente deberá realizar los ajustes necesarios para lograr los espacios solicitados y la cabina tenga un correcto funcionamiento

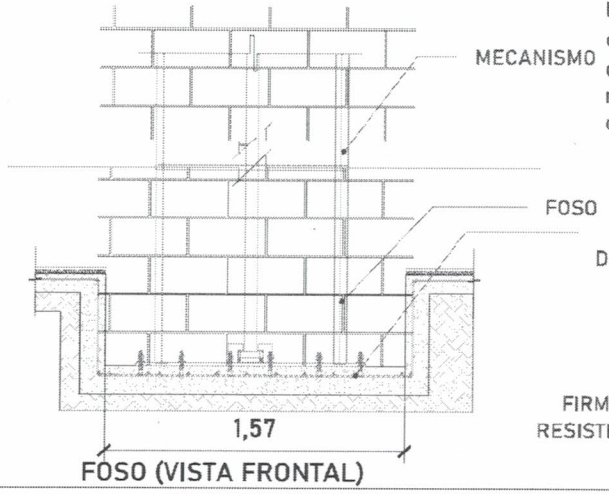

FOSO (VISTA FRONTAL)

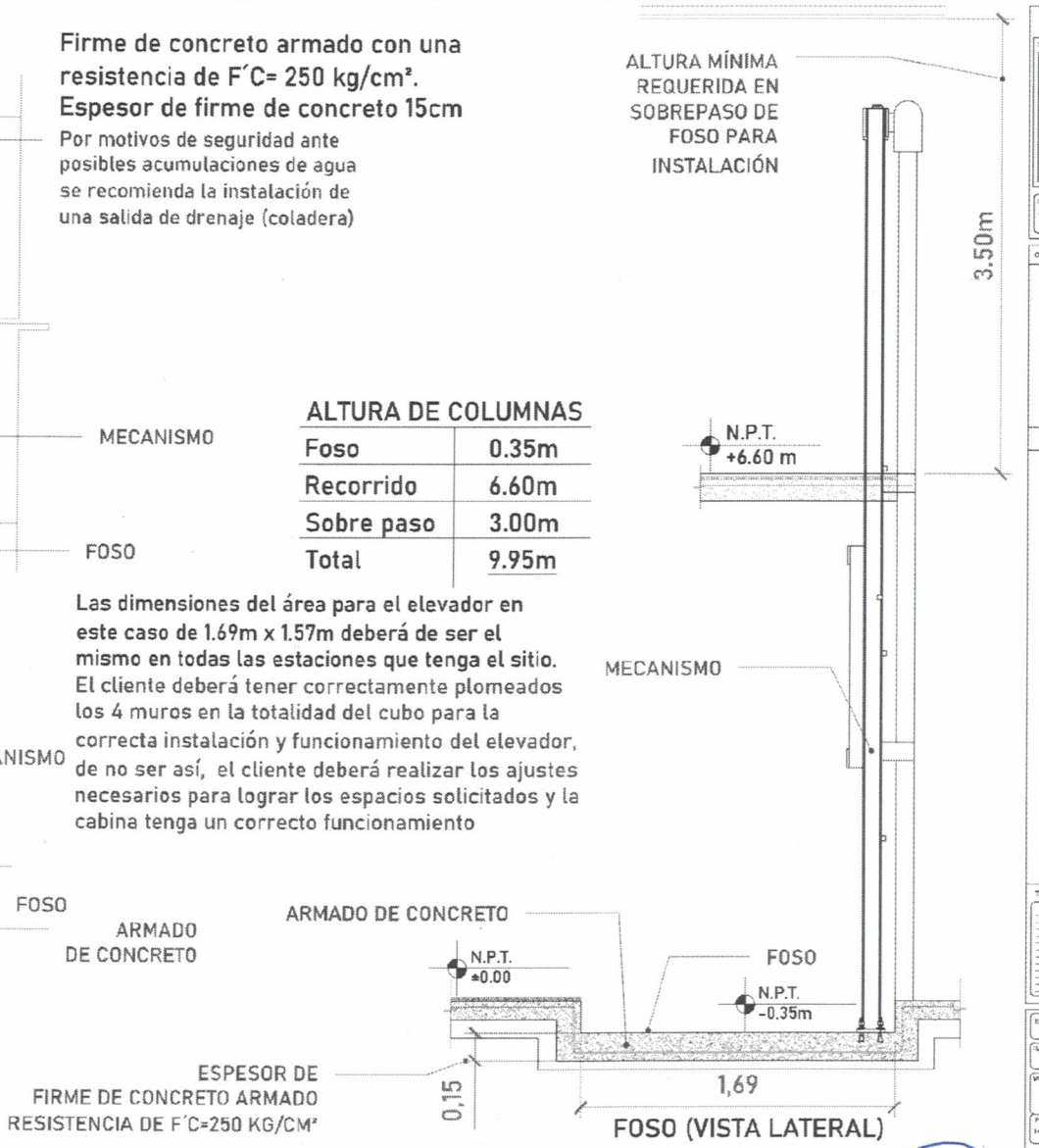

FOSO (VISTA LATERAL)

CROQUIS DE LOCALIZACIÓN:

UBICACIÓN: Carretera Federal México-Querétaro

ORIENTACIÓN:

N

NOTAS GENERALES

TABLA DE MODIFICACIONES:

NO.	DESCRIPCIÓN	FECHA
0	EMISIÓN DE PLANO MECÁNICA	14-FEBRERO-2018
1	ANCHO FOSO POR CAMBIO DIMENSIONES	13-FEBRERO-2018

EMPRESA: TecnoRampa

RAZÓN SOCIAL:

MODELO: MONTACARGA: ASL SALVATOR SLIM

FECHA: 14-FEBRERO-2018 ELEVADOR: SERIE 12

PLANO: HUECO PARA EL ELEVADOR CLAVE: A-2

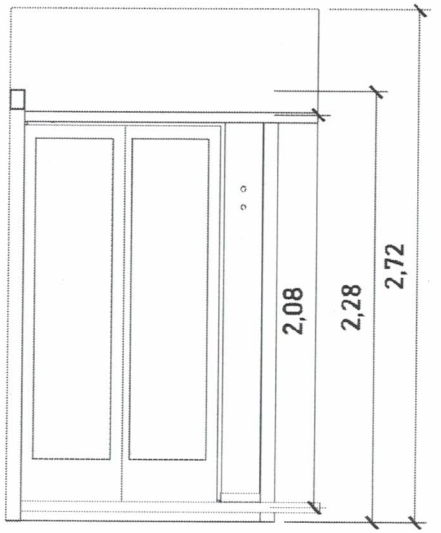

CABINA (VISTA EN FRONTAL)

ALTURAS DEL EQUIPO:	
ALTURA INT. DE CABINA	2.08 M
ALTURA DE CABINA	2.28 M
ALTURA TOTAL DE EQUIPO	2.72 M

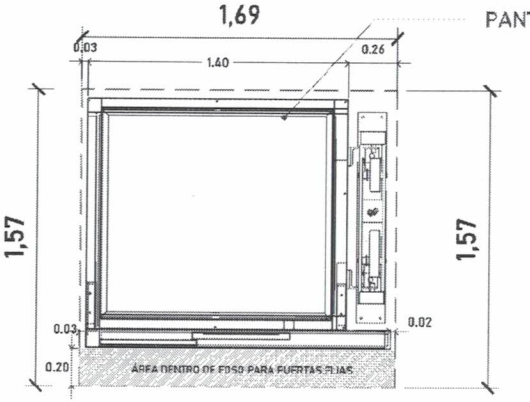

DIMENSIONES DE ACCESO	
DIMENSIÓN DE PUERTA	1.02 M
DIMENSIÓN DE ACCESO LIBRE	0.99 M

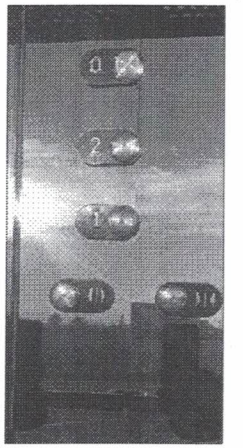

CRISTAL SOLLITE NEGRO (ESPEJO)

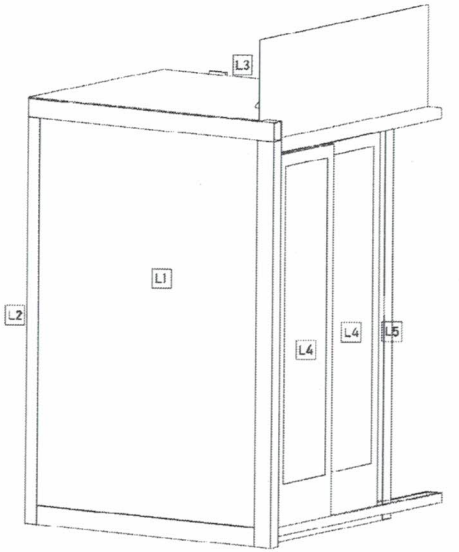

ACABADOS DEL EQUIPO:	
L1	CRISTAL SOLLITE NEGRO
L2	CRISTAL SOLLITE NEGRO
L3	CRISTAL SOLLITE NEGRO
L4	CRISTAL CLARO
L5	CRISTAL SOLLITE NEGRO

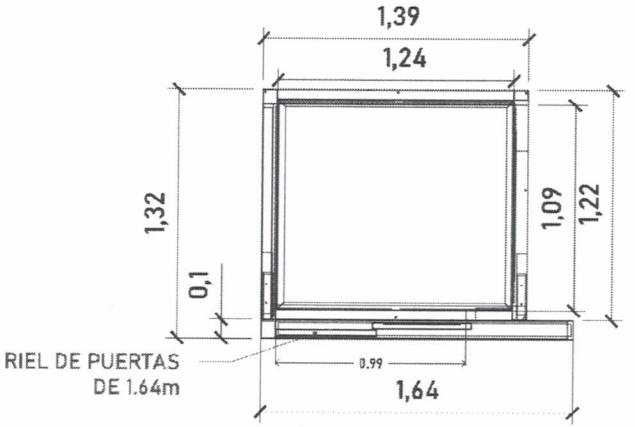

CABINA (VISTA EN PLANTA)

CROQUIS DE LOCALIZACIÓN:

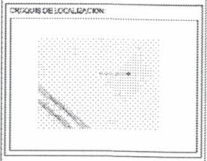

UBICACIÓN:
Carretera Federal México-Querétaro

ORIENTACIÓN:

NOTAS GENERALES

TABLA DE MODIFICACIONES:

NO.	DESCRIPCIÓN	FECHA
0	EMISIÓN DE PLANO MECÁNICA	16-11-2023
1	CORTE ACERO, LAMINA, CIMENTACIÓN	17-11-2023

EMPRESA: TecnoRampa

DIRECTOR RESPONSABLE:
ARQ. ALFONSO ZAMORA RIOJA

DIBUJÓ:

VERIFICÓ:
ING. SALVADOR SOLIS

FECHA:
01-11-23

ALCANCE:
ZÓCALO

PLANO:
DIMENSIONES DE EQUIPO

CLAVE:
A-3

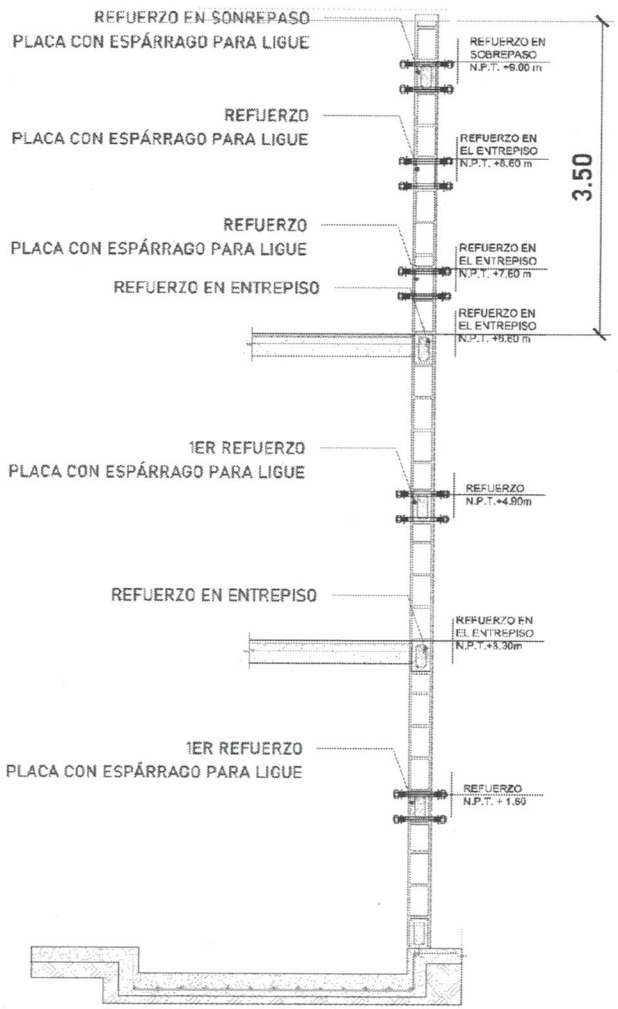

FOSO (VISTA LATERAL)

Para la estabilidad del equipo Tecnorampa debera ser anclado aun cierto numero de refuerzos estos serán de acuerdo al recorrido del equipo y a los distintos niveles que se tengan.
Para anclar se solicita una cadena de concreto (f´c=250 kg/cm²) o una viga de acero, ambas minimo de 15 cm.
En la ultima estación nuestras columnas tienen un sobrepaso de 3.00m por lo tanto se solicita un refuerzo a esa altura para anclaje.

Los refuerzos contarán con una placa para ligue con espárrago

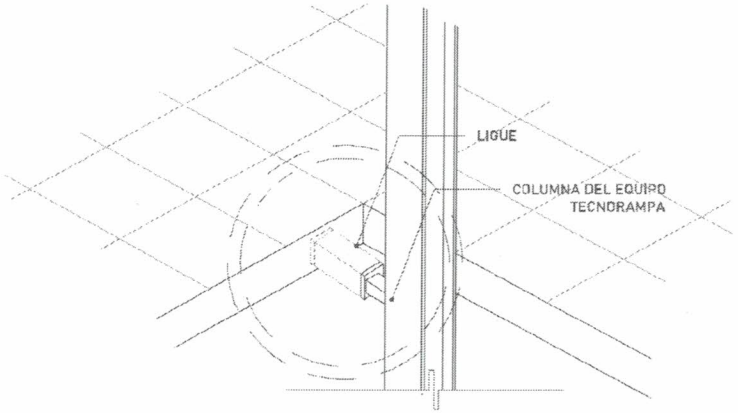

Las columnas del equipo Tecnorampa se ligan a distintas alturas por eso se solicitan los refuerzos, estos son puestos por el cliente.

CROQUIS DE LOCALIZACIÓN:

UBICACIÓN:
Carretera Federal México-Querétaro

ORIENTACIÓN:

N

NOTAS GENERALES

TABLA DE MODIFICACIONES:

NO.	DESCRIPCIÓN	FECHA
0	EMISIÓN FINAL	16/11/2020
1	ADICIÓN PLACA LIGUE Y ENCINTADO	17/11/2020

ESTIMADO: TecnoRampa

RAZÓN SOCIAL:

MODELO:

SOLICITADO:

FECHA:

PLANO:

CLAVE: A-4

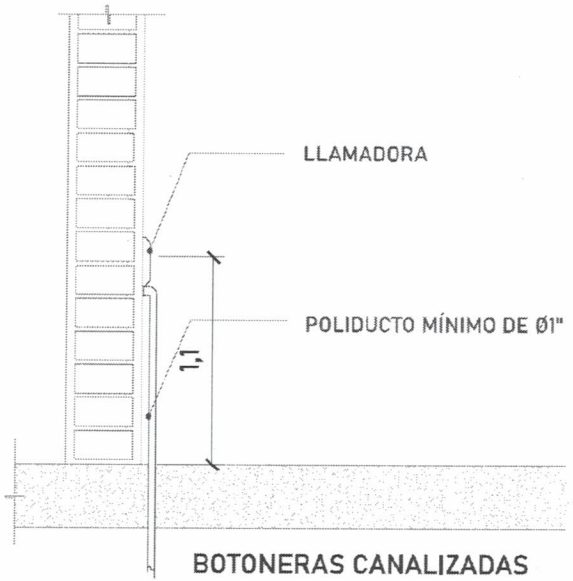

BOTONERAS CANALIZADAS POR TECNORAMPA

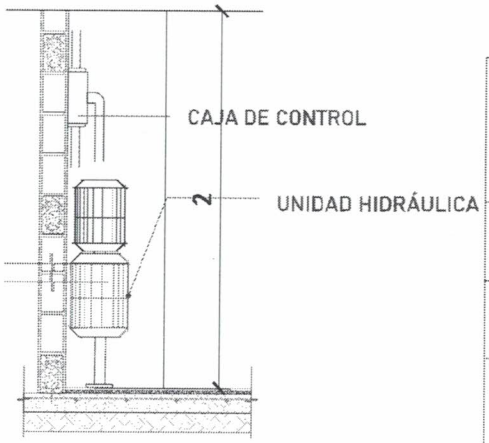

DESCRIPCIÓN DE UNIDAD HIDRAULICA 7.2HP	
ALIMENTACION	220 VAC
NUMERO DE FASES	3
AMPERS DE CONSUMO	22
WATSS DE CONSUMO	5.3 KW
TIPO DE ACEITE	ISO 68
CABLE DE POTENCIA (ALIMENTACIÓN)	10 AWG
INTERRUPTOR TERMOMAGNETICO	3X30
MOTOR PUERTAS AUTOMÁTICAS	+/-5%

El motor del equipo Tecnorampa, debe estar protegido del polvo y agua o cualquier sustancia que pudiera contaminar el aceite por eso se solicita un nicho de 1.15mx0.65mx2.00m para su resguardo.

El cliente suministra, instala y energiza centro de carga con alimentación trifásica a 220V, con neutro y tierra física, e interruptor termomagnético de 3x 30 Amp exclusivo para el elevador, al igual que la canalización de botoneras, las cuales rematan a una caja registro, lo anterior y el centro de carga deberán colocarse en el área donde se ubique la unidad hidráulica y control eléctrico proporcionado por TECNORAMPA a no mayor de 5.00m del área del equipo.

Por seguridad no deberá ser manipulado por personal no autorizado

*Al hacer caso omiso de las indicaciones ya dictadas y tenga alguna falla el equipo, Tecnorampa no se hará responsable de estas, además de que el año de garantía no tendría cobertura para estos daños.

CROQUIS DE LOCALIZACION:

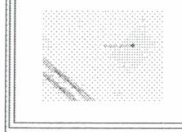

UBICACION:
Carretera Federal México-Querétaro

ORIENTACION:

NOTAS GENERALES

TABLA DE MODIFICACIONES:

NO.	DESCRIPCIÓN	FECHA
0	EMISIÓN PLANO MECÁNICO	19/01/2022
1	ADICIÓN DE ALIMENTACIÓN	21/01/2022

EMPRESA: TecnoRampa

DIBUJÓ: [illegible]

MODELO:

SOMBREADO: [illegible]

FECHA: [illegible]

ALIMENTACIÓN: [illegible]

PLANO: ALIMENTACIÓN Y INTERRUPTOR

CLAVE: A-5

El tubing que es la conexión del mecanismo del elevador a la Unidad Hidráulica, donde pasa el aceite. No tiene que tener una distancia máxima de 5.00m lineales.

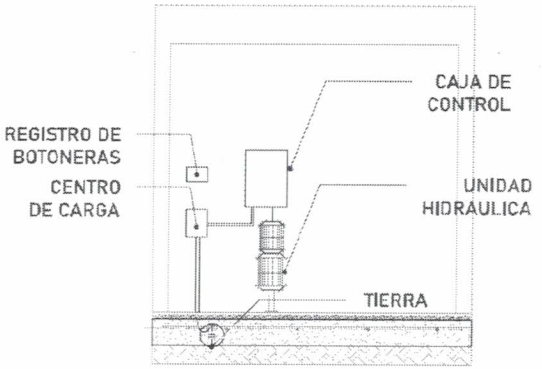

La imagen es solamente ilustrativa.

La Unidad Hidráulica va anclada, por medio de taquetes expansivos punta arpón de $\frac{3}{4}$" de ancho, por 5" de largo al firme de concreto donde se apoya.

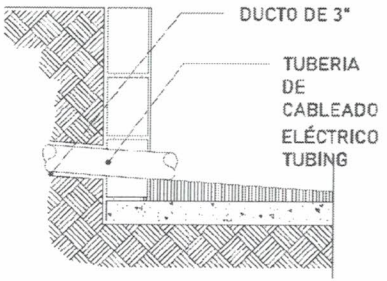

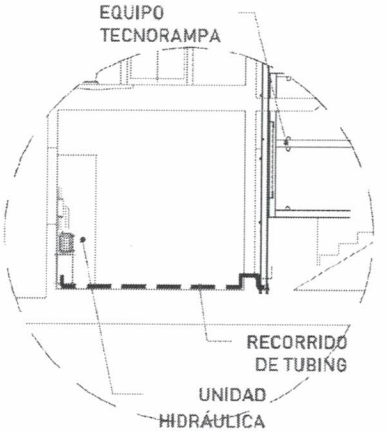

Para la alimentación del equipo se requiere una Unidad Hidráulica, se requiere que este motor este lo mas cerca posible del equipo, por lo tanto se solicita al cliente tener un ducto de 3" para poder pasar ahí el tubing y los cables para la botoneras

PUERTA INTERIOR

El elevador cuenta con una puerta que viaja junta con este.
Por tal situación se recomienda la colocación de una protección en cada una de las estaciones.
Tomar en cuenta que se tendrá que respetar las dimensiones de la puerta del elevador.

PRECAUCIONES

-No operar el elevador cuando exista fuga de fluido hidráulico.
-Respetar las indicaciones sin sobrepasar su capacidad de peso 500kg.
-No operar el equipo, sin antes haber sido entregado por un personal asignado de la empresa Tecnorampa.
-No utilizar el elevador en casos de incendio.
-No operar el elevador en caso de que los cables de acero se encuentren deshilados.

REQUISITOS DE INSTALACIÓN

1.- El foso estará en óptimas condiciones
a) No encharcamientos
b) No objetos ni materiales dentro
c)Acceso libre al area de instalación

2.- Se necesita energía a 220V, para conectar una maquina de soldar a 2 fases, capacidad de consumo de 60 Amp
*En dado caso de no contar con la alimentación, contacte a su vendedor para dar solución.

3.- La obra civil (foso y refuerzos) debera estar lista en la fecha
3.- programada de su instalación.

4.- Considerar el espacio de accesos y vanos en sitio para el acceso del equipo al lugar de su instalación

CROQUIS DE LOCALIZACIÓN:

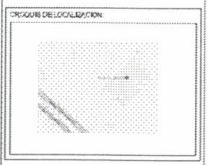

UBICACIÓN:
Carretera Federal México-Querétaro

ORIENTACIÓN:

NOTAS GENERALES

TABLA DE MODIFICACIONES:

NO.	DESCRIPCIÓN	FECHA
0	EMISIÓN DE PLANO MECÁNICA	14/11/2023
1	ESPECIFICACIÓN CAMBIO DE MOTOR	17/11/2023

EMPRESA: TecnoRampa

RAZÓN SOCIAL:
ARQ. ALFONSO ZAMORA RIOJA

MODO:

MEMORÍA:
ARQ. SALVADOR SILVA

ESCALA:
SIN ESCALA

ELEVADOR:
ZIBEN V2

PLANO:
DUCTO Y TUBERÍA HIDRÁULICA

CLAVE:
A-6