RHL

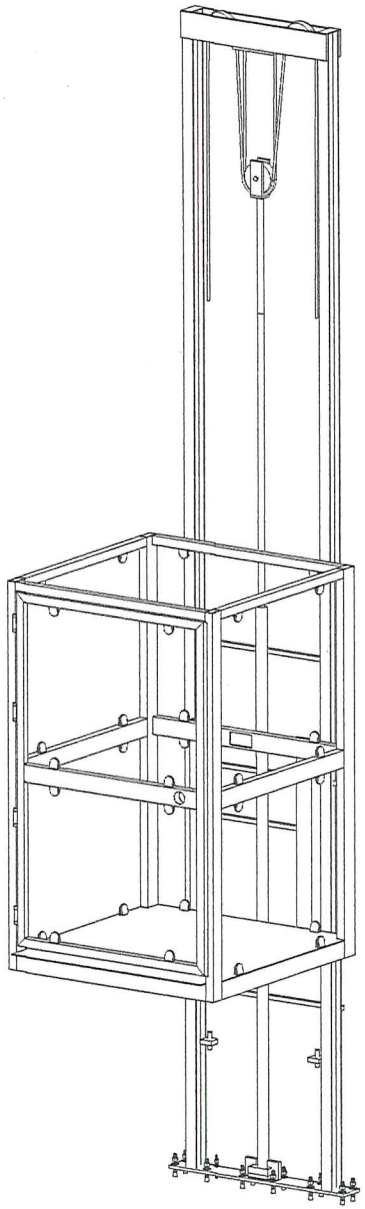

TecnoRampa SINERGIA EN TECNOLOGÍA Y SERVICIOS	DIRECCION: AUTOPISTA MEXICO-QUERETARO KM 175+494 COLONIA EL SAUZ BAJO
	TEL: 01 427 272 40 41

DESCRIPCION DEL EQUIPO:

ELEVADOR CARGA - SEMICOMPLETA

CARGA 500 KG

RECORRIDO: 3.80M

UNIDAD HIDRAULICA: 2 HP

ESTACIONES: 2

VENDEDOR: ARQ. EVELIN ALVARADO

RAZÓN SOCIAL: INMOBILIARIA ECOLÓGICA VALLE DE BRAVO S.A. DE C.V.

NO. DE CLIENTE: 28579 - 21049

FECHA: 25/01/2023

FIRMA DE CONFORMIDAD DEL CLIENTE:

CONDICIONES DE ENVIO DEL EQUIPO
CABINA: DESARMADA
COLUMNAS: COMPLETAS
DIMENSIONES DE VANO:

COLOR DEL EQUIPO
CABINA: NEGRA
ACABADO: LAMINA PERFORADA TIPO ELEKTRA

TIPO DE ALIMENTACION
MONOFÁSICA 110 VAC
TUBERIA - GRUESA

COMPLEMENTOS
-LA OPERACIÓN DEL EQUIPO ES MANUAL. -BOTONERAS CANALIZADAS POR TECNORAMPA.

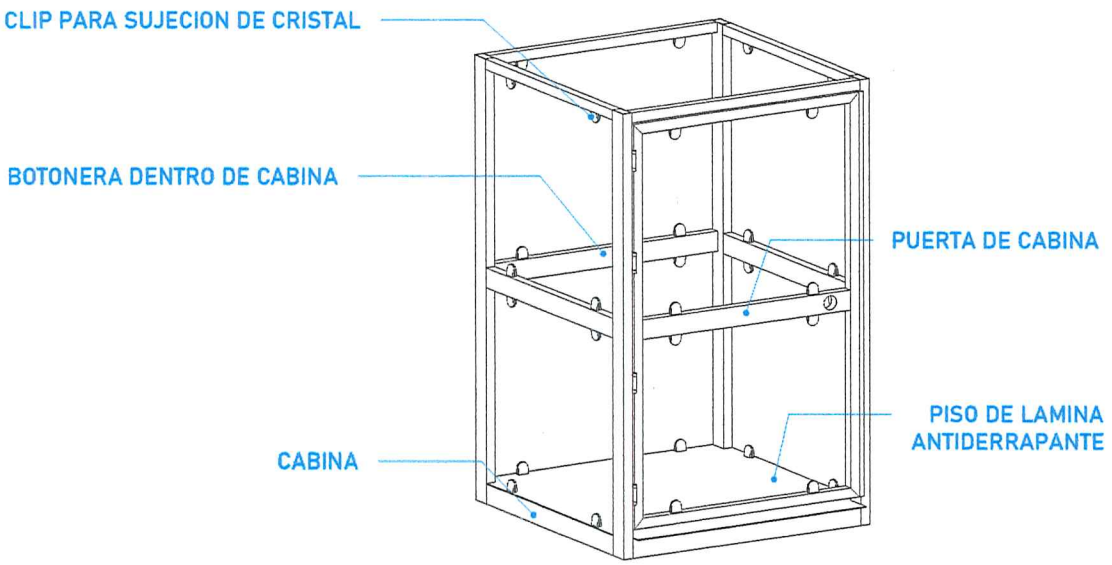

CABINA (VISTA EN ISOMETRICO)

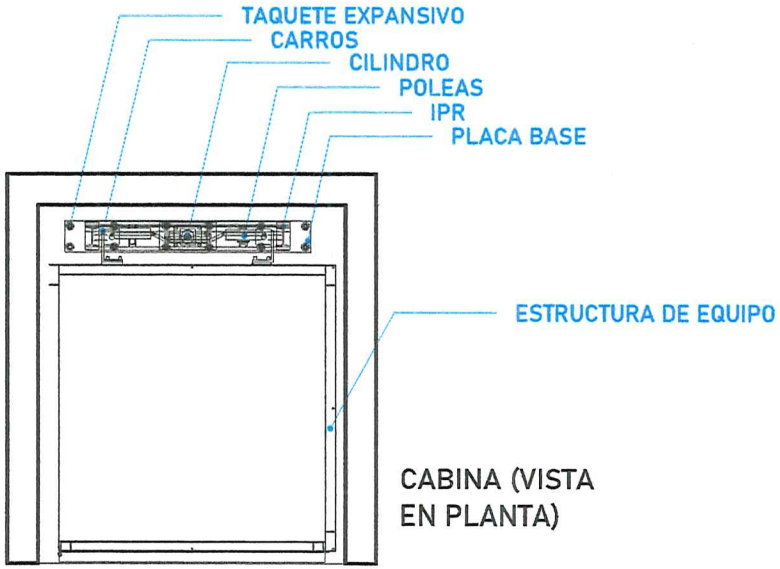

CABINA (VISTA EN PLANTA)

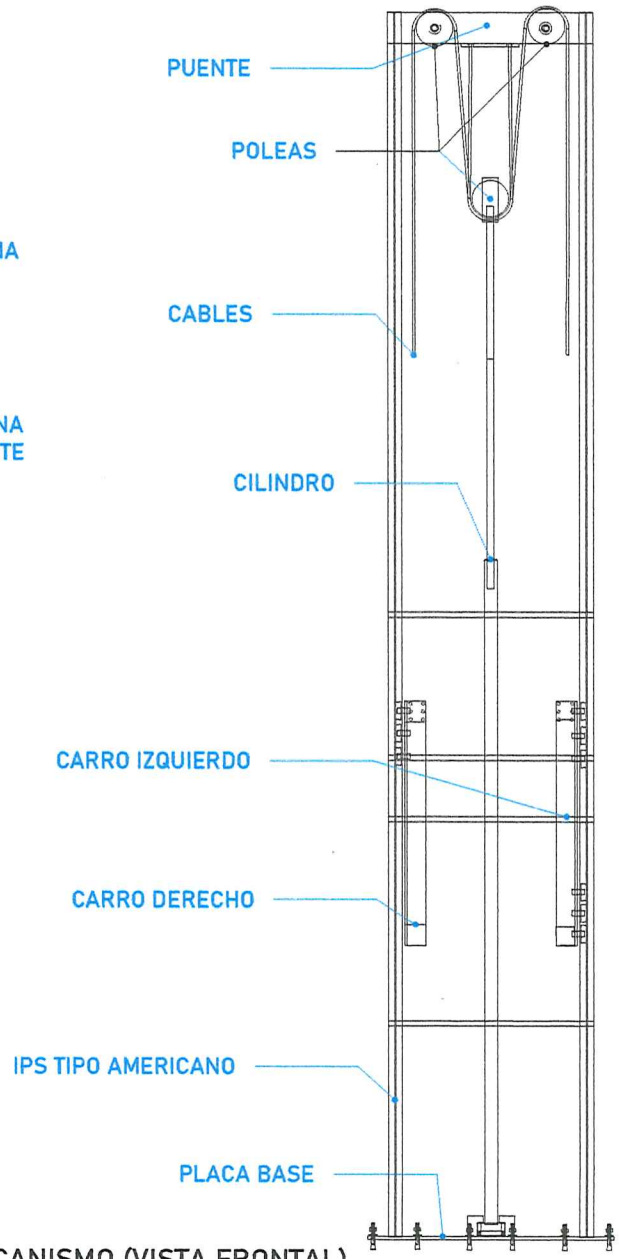

MECANISMO (VISTA FRONTAL)

CROQUIS DE LOCALIZACIÓN:

UBICACIÓN
Carretera Federal México-Querétaro

ORIENTACION:

N

NOTAS GENERALES

TABLA DE MODIFICACIONES:

NO.	DESCRIPCIÓN	FECHA
0	VERIFICACIÓN DE GUIA MECÁNICA	25/01/2023
1	MODIFICACIÓN DE ACCESO	30/01/2023

EMPRESA: TecnoRampa

RAZON SOCIAL:
INMOBILIARIA ECOLOGICA, VALLE DE BRAVO, S.A. DE C.V.

VOBO:

VENDEDOR:
ARQ. EVELIN ALVARADO

FECHA: 25/01/2023

ELEVADOR: CARGA

PLANO: DESCRIPCIÓN DE PARTES

CLAVE: A-1

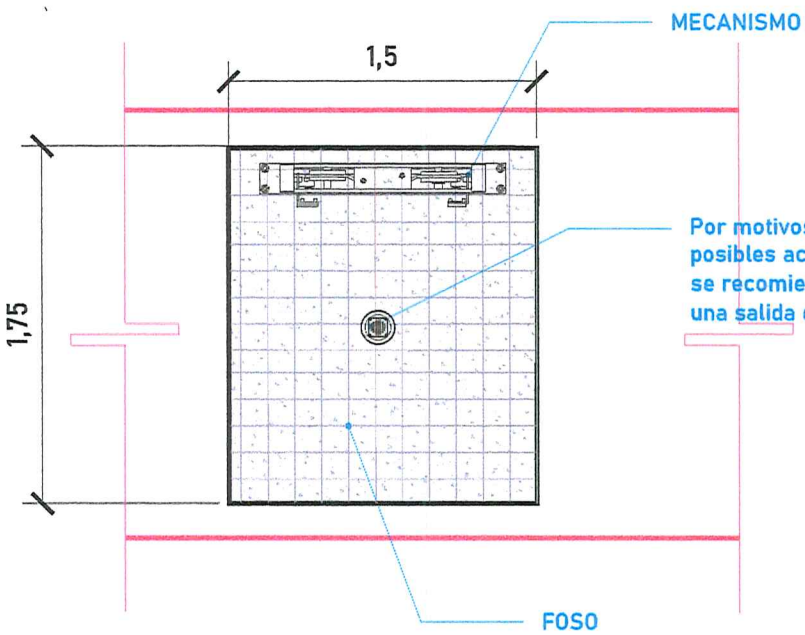

ARMADO (VISTA EN PLANTA)

Firme de concreto con una resistencia de F´C= 250 kg/cm².
Malla electrosoldada de 6.6.10.10 después de los 10cm

Por motivos de seguridad ante posibles acumulaciones de agua se recomienda la instalación de una salida de drenaje (coladera)

ALTURA DE COLUMNAS	
Foso	0.20m
Recorrido	3.80m
Sobre paso	1.80m
Total	5.80m

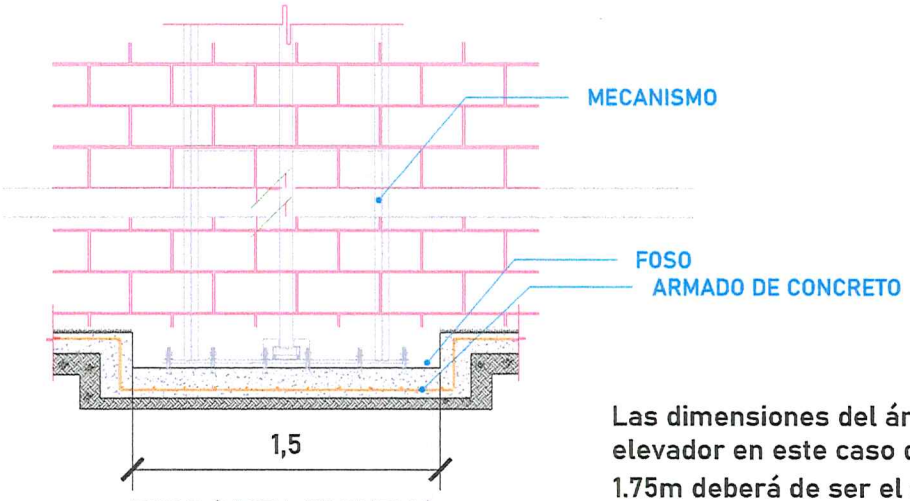

FOSO (VISTA FRONTAL)

Las dimensiones del área para el elevador en este caso de 1.50m x 1.75m deberá de ser el mismo en todas las estaciones que tenga el sitio.

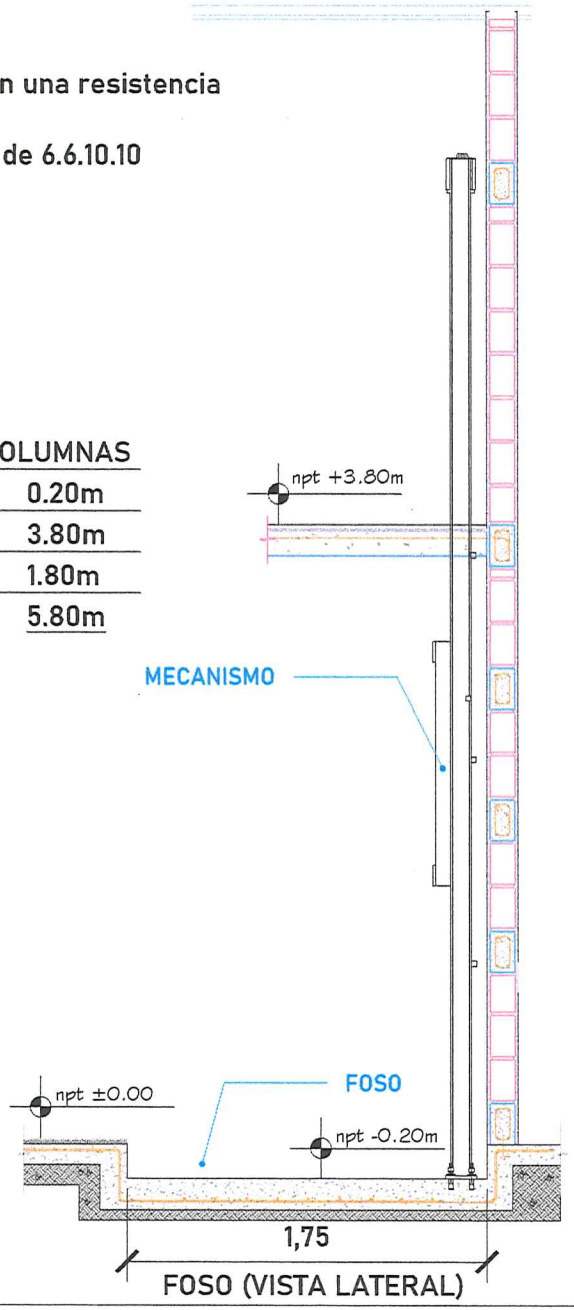

FOSO (VISTA LATERAL)

CROQUIS DE LOCALIZACIÓN:

UBICACION
Carretera Federal México-Querétaro

ORIENTACION:

N

NOTAS GENERALES

TABLA DE MODIFICACIONES:

NO.	DESCRIPCIÓN	FECHA
0	UBICACIÓN DE GUÍA MECÁNICA	25/01/2023
1	MODIFICACIÓN DE ACOTAS	30/01/2023

EMPRESA: TecnoRampa

RAZON SOCIAL :
NMOBILIARIA ECOLOGICA, VALLE DE BRAVO, S.A. DE C.V.

VOBO:

VENDEDOR:
ARQ. EVELIN ALVARADO

FECHA: 25/01/2023

ELEVADOR: CARGA

PLANO:
HUECO PARA EL ELEVADOR

CLAVE: A-2

RHC

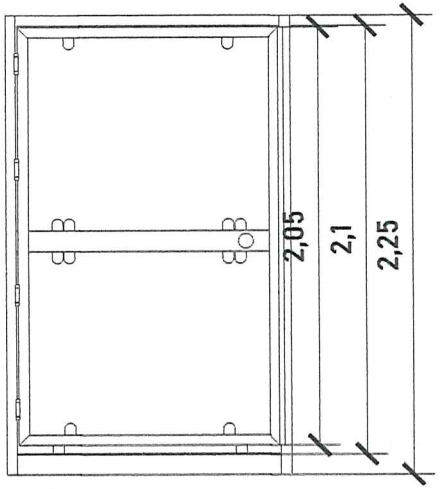

CABINA (VISTA EN FRONTAL)

ALTURAS DEL EQUIPO:	
ALTURA CABINA	2.25 M
ALTURA DE PUERTA	2.05 M
ALTURA INT. DE CABINA	2.10 M

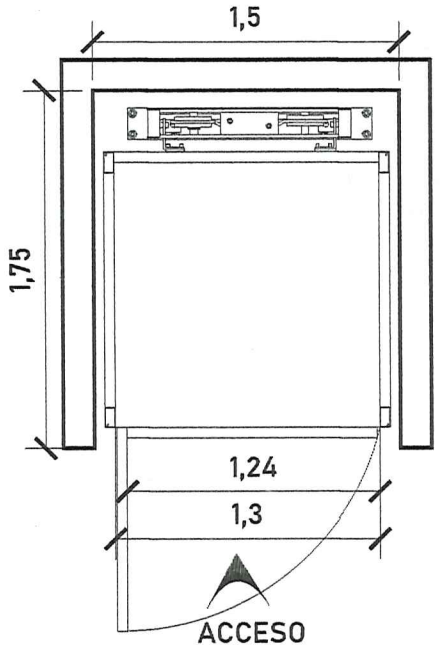

ACCESO Y ABATIMIENTO

DIMENSIONES DE ACCESO	
DIMENSIÓN PARA PUERTA	1.30 M
DIMENSIÓN DE ACCESO LIBRE	1.24 M

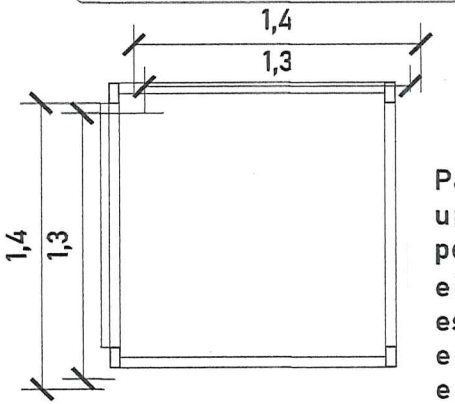

PB-1N
CABINA (VISTA EN PLANTA)

Para el acceso se tiene una pestaña de 5cm, por lo tanto se pide que el área del elevador este nivelado y a plomo en cada una de sus estaciones.

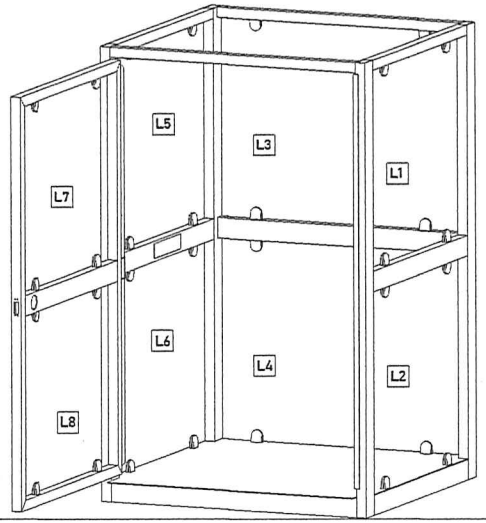

ACABADOS

ACABADOS DEL EQUIPO:	
L1	LÁMINA PERFORADA
L2	LÁMINA PERFORADA
L3	LÁMINA PERFORADA
L4	LÁMINA PERFORADA
L5	LÁMINA PERFORADA
L6	LÁMINA PERFORADA
L7	LÁMINA PERFORADA
L8	LÁMINA PERFORADA

ACABADO: LAMINA PERFORADA TIPO ELEKTRA

CROQUIS DE LOCALIZACIÓN:

UBICACION
Carretera Federal México-Querétaro

ORIENTACIÓN:

N

NOTAS GENERALES

TABLA DE MODIFICACIONES:

NO.	DESCRIPCIÓN	FECHA
0	LIBERACIÓN DE GUÍA MECÁNICA	25/01/2023
1	MODIFICACIÓN DE ACCESO	30/01/2023

EMPRESA: TecnoRampa

RAZON SOCIAL :
INMOBILIARIA ECOLÓGICA, VALLE DE BRAVO, S.A. DE C.V.

VOBO:

VENDEDOR:
ARQ. EVELIN ALVARADO

FECHA:
25/01/2023

ELEVADOR:
CARGA

PLANO:
DIMENSIONES DE EQUIPO

CLAVE:
A-3

RHC

DESCRIPCIÓN DE UNIDAD HIDRAULICA 2HP	
ALIMENTACION	110 VCA
NUMERO DE FASES	1
AMPERS DE CONSUMO	18.5
WATSS DE CONSUMO	1.5 KW
TIPO DE ACEITE	ISO 68

TABLA DE CALIBRES	
CALIBRE	DISTANCIA
8 AWG	0-10M
6 AWG	11-15 M
- (CONTEMPLAR CALCULO)	16- EN ADELANTE

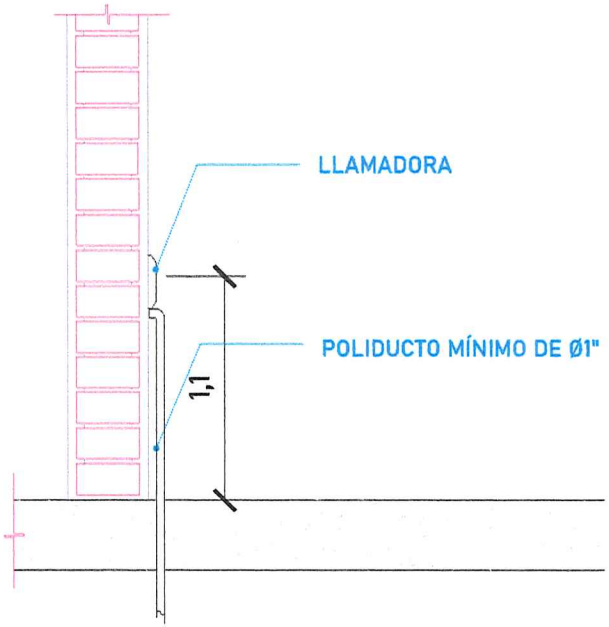

BOTONERAS CANALIZADAS POR TECNORAMPA

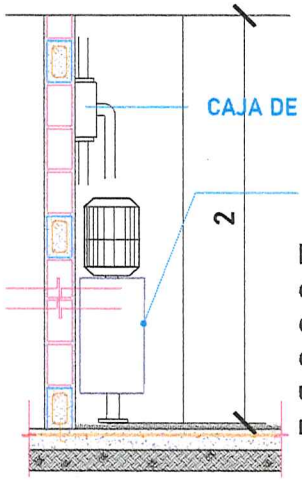

El motor del equipo Tecnorampa, debe estar protegido del polvo y agua o cualquier sustancia que pudiera contaminar el aceite por eso se solicita un nicho de 0.85mx0.65mx2.00m para su resguardo.

El cliente suministra, instala y energiza centro de carga con alimentación Monofásica a 110V, con neutro y tierra física, e interruptor termomagnético de 1 x 30 Amp exclusivo para el elevador. El centro de carga deberá colocarse en el área donde se ubique la unidad hidráulica y control eléctrico proporcionado por TECNORAMPA a no mayor de 5.00m del área del equipo.

Por seguridad no deberá ser manipulado por personal no autorizado

*Al hacer caso omiso de las indicaciones ya dictadas y tenga alguna falla el equipo, Tecnorampa no se hará responsable de estas, además de que el año de garantía no tendría cobertura para estos daños.

CROQUIS DE LOCALIZACIÓN:

UBICACION
Carretera Federal México-Querétaro

ORIENTACIÓN:

N

NOTAS GENERALES

TABLA DE MODIFICACIONES:

NO.	DESCRIPCIÓN	FECHA
0	UBICACIÓN DE GUÍA MECÁNICA	15/07/2025
1	MODIFICACIÓN DE ACOTACIÓN	30/07/2025

EMPRESA: TecnoRampa

RAZÓN SOCIAL :
INMOBILIARIA ECOLOGICA, VALLE DE BRAVO, S.A. DE C.V.

VÓBO:

VENDEDOR:
ARQ. EVELIN ALVARADO

FECHA: 25/01/2025

ELEVADOR: CARGA

PLANO:
ALIMENTACIÓN Y BOTONERAS

CLAVE: A-5

R-M-C

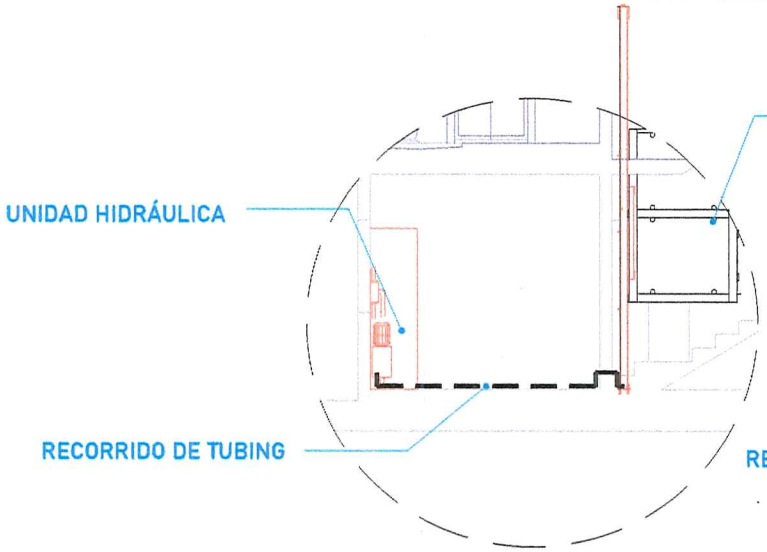

El tubing que es la conexión del mecanismo del elevador a la Unidad Hidráulica, donde pasa el aceite. No tiene que tener una distancia máxima de 5.00m lineales.

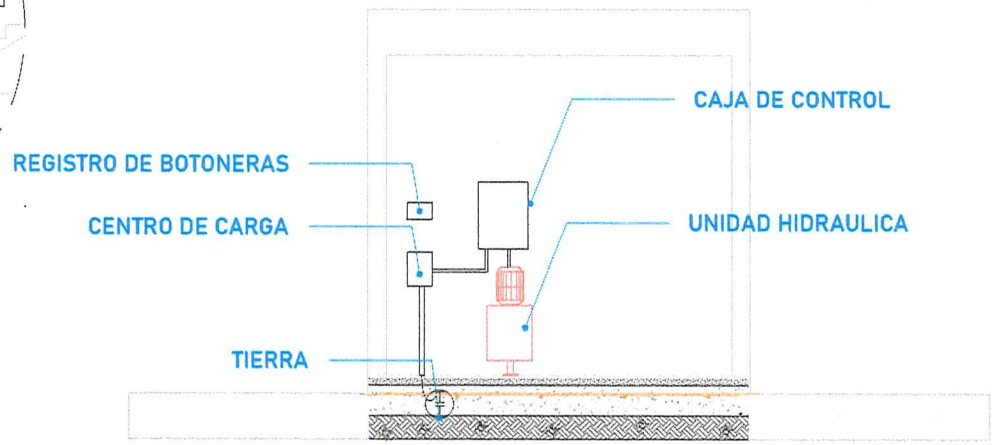

Para la alimentación del equipo se requiere una Unidad Hidráulica se solicita que este motor este lo mas cerca posible del equipo, por lo tanto se solicita al cliente tener un ducto de 3" para poder pasar ahí el tubing y los cables para la botoneras

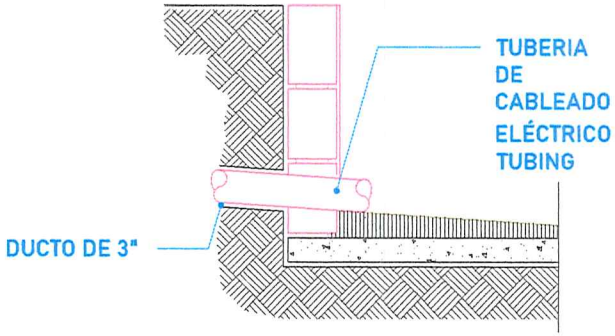

La imagen es solamente ilustrativa.

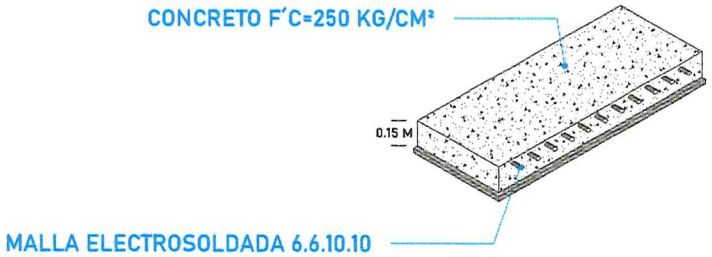

La Unidad Hidráulica va anclada, por medio de taquetes expansivos punta arpón de $\frac{3}{4}$" de ancho, por 5" de largo al firme de concreto donde se apoya.

CROQUIS DE LOCALIZACIÓN:

UBICACION
Carretera Federal México-Querétaro

ORIENTACIÓN:

N

NOTAS GENERALES

TABLA DE MODIFICACIONES:

NO.	DESCRIPCIÓN	FECHA
0	UBICACIÓN DE CUBO MECANICA	20/01/2023
1	MODIFICACIÓN DE ACCESO	30/01/2023

EMPRESA: TecnoRampa

RAZON SOCIAL :
INMOBILIARIA ECOLOGICA, VALLE DE ERAVO, S.A. DE C.V

VOBO:

VENDEDOR:
ARQ. EVELIN ALVARADO

FECHA: 25/01/2023

ELEVADOR: CAPYCA

PLANO:
DUCTO Y UNIDAD HIDRÁULICA

CLAVE: A-6

PUERTA EXTERIOR

El elevador cuenta con una puerta que viaja junta con este.
Por tal situación se recomienda la colocación de una protección en cada una de las estaciones.
Tomar en cuenta que se tendrá que respetar las dimensiones de la puerta del elevador.

PRECAUCIONES

No operar el elevador cuando exista fuga de fluído hidráulico.

Respetar las indicaciones sin sobrepasar su capacidad de peso 500kg.

No operar el equipo, sin antes haber sido entregado por un personal asignado de la empresa Tecnorampa.

No utilizar el elevador en casos de incendio.

No operar el elevador en caso de que los cables de acero se encuentren deshilados.

REQUISITOS DE INSTALACION

1.- El foso estará en óptimas condiciones
   a) No encharcamientos
   b) No objetos ni materiales dentro
   c)Acceso libre al area de instalación
2.- Se necesita energía a 220V, para conectar una maquina de soldar a 2 fases, capacidad de consumo de 60 Amp
   *En dado caso de no contar con la alimentación, contacte a su vendedor para dar solución.
3.- La obra civil (foso y refuerzos) debera estar lista en la fecha programada de su instalación.
4.- Considerar el espacio de accesos y vanos en sitio para el acceso del equipo al lugar de su instalación

CROQUIS DE LOCALIZACIÓN:

UBICACION
Carretera Federal México-Querétaro

ORIENTACION:

N

NOTAS GENERALES

TABLA DE MODIFICACIONES:

NO.	DESCRIPCIÓN	FECHA
0	LIBERACIÓN DE GUÍA MECÁNICA	23/01/2023
1	MODIFICACIÓN DE ACUERDO	30/01/2023

EMPRESA: TecnoRampa

RAZON SOCIAL :
INMOBILIARIA ECOLOGICA, VALLE DE BRAVO, S.A. DE C.V.

VOBO:

VENDEDOR:
ARQ. EVELIN ALVARADO

FECHA:
25/01/2023

ELEVADOR:
CARGA

PLANO:
COMPLEMENTOS

CLAVE:
A-7