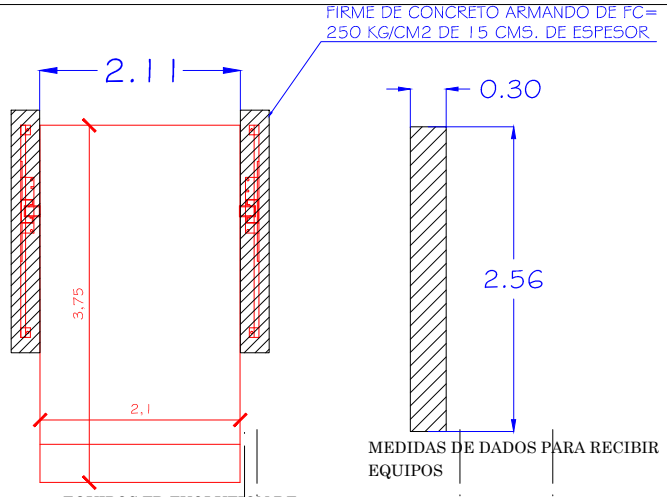

MEDIDAS DE DADOS PARA RECIBIR EQUIPOS

29 EQUIPOS TR-EVOLUTION DE 2.10 X 3.75 MTS. (1-29)

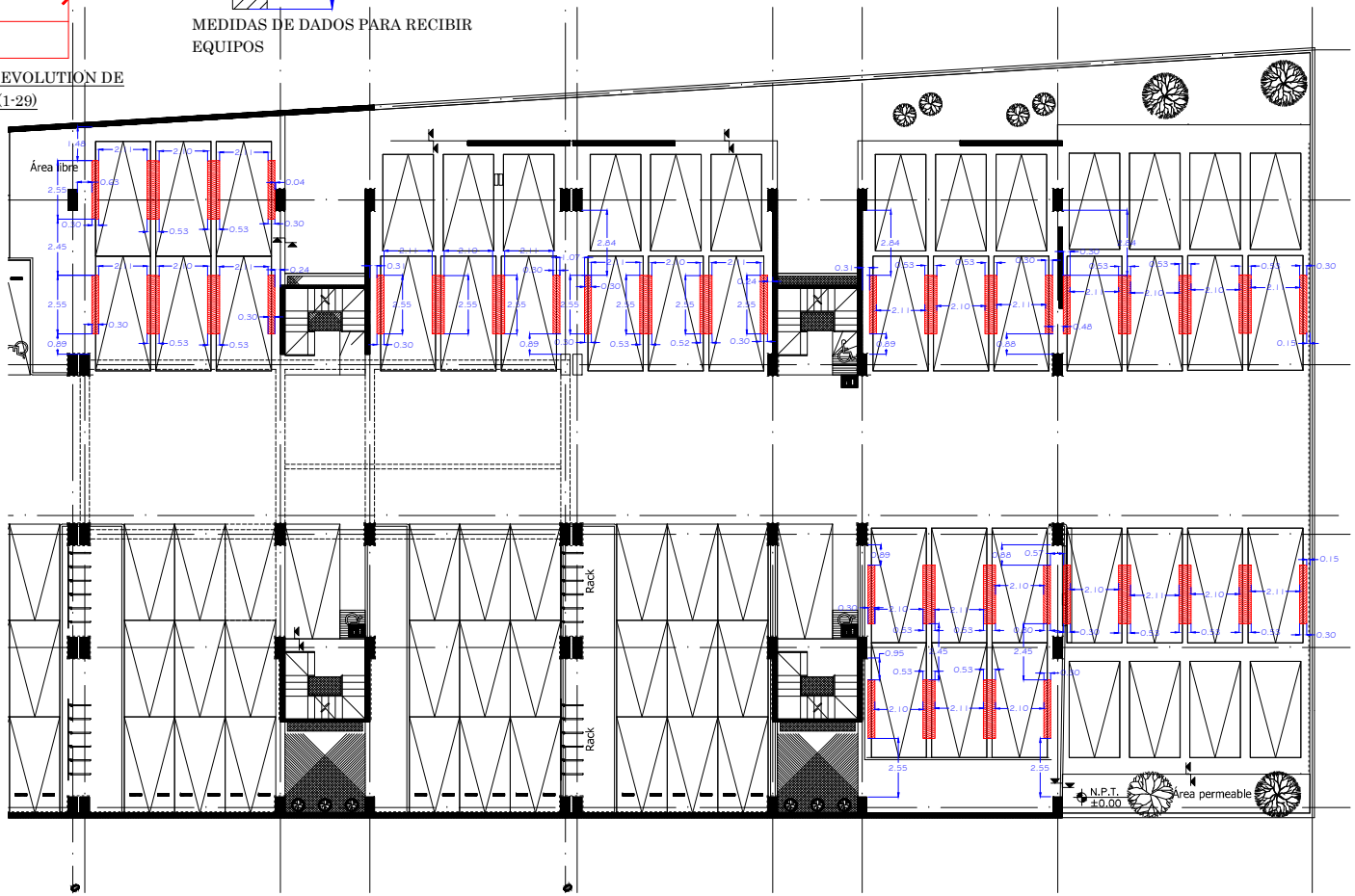

CROQUIS DE LOCALIZACION:

N

elevadores .mx

elevación de primer nivel

TecnoRampa

SINERGIA EN TECNOLOGÍA Y SERVICIOS

PROYECTO:

SEMBRADO DE RAMPAS

CARACTERÍSTICAS

1.- SE TENDRÁ QUE REALIZAR EL LEVANTAMIENTO EN FISICO PARA PODER CONFIRMAR LA PRESENTE PROPUESTA.
2.- ESTE PLANO DEBE DE TENER EL VO.BO. POR PARTE DEL CLIENTE EN EL CUAL AVALA EL SEMBRADO DE EQUIPOS

QUIERO CASA ERMITA 1

ASESOR	
PROYECTO:	
EMPRESA:	
UBICACION:	FECHA: OCT. DE 2016
PROPIETARIO:	NO. PLANO: A/1
	ESCALA: SIN
LEVANTAMIENTO:	PROCESO:
	ACOTACION: MTS.