LEVANTAMIENTO

FECHA: 03 - 03 - 22
Cotizacion # 26985

CLIENTE:	FERNANDO MONTEZ // ING. MARIO FUNES. # 257796
RAZÓN SOCIAL	MONTES QUERETARO.
TEL:	442 467 09 27 CORREO: fermont2001@prodigy.net.mx
DIRECCIÓN:	LOTE 20 CONDOMINIO 24 7ma CERRADA DE SANTA ANA N-168
Accesibilidad a la zona de trabajo:	FRACCIONAMIENTO RESIDENCIAL EL CAMPANARIO ACCESO ENTRADA NORTE.
Requerimientos especiales:	IDENTIFICACION PARA GENERAR OFICIO AL MOMENTO DE INGRESAR
Reglamento de Ingreso:	HORARIO CAMION PESADO 9:00 am. Horario: 8:00 a 6:00
Documentos:	INE. Otros:

Equipo a suministrar:	Rampa		Elevador	✓	Cantidad		Cap. Carga	500kg	U.Hidraúlica	2 HP
Equipo Especial										

RAMPA CARACTERÍSTICAS						ELEVADOR CARACTERÍSTICAS							
PARKING LIFT		ALT ELEVACIÓN		ANDÉN		CLASIFICACIÓN		TIPOR DE CABINA		APERTURA	✓	90	180
TR EVOLUTION				NIV HIDRA / HD	✓	CARGA		MED / SEMI	✓	ESTACIONES	2		
HEAVY DUTY		H. LIBRE		NIV MECANICA		DISCA	✓	CREW V1/V2		ALT ELEVACION	3.60		
TR ONE				RHINO TI / TI HD	✓	AUTOS		FULL VOX / VOX EVO	✓	DIMENSIONES CABINA INTERIOR			
DIMESIONES DE PLATAFORMA				TALLER		CAMILLAS		VOX PLATAFORMA					
1.9 X 3.75		2.00 X 3.75		2 POST/ HD	✓	TIJERAS		FOSO					
2.10 X 3.75		1.90 X 3.50		PORTERIA		UNDERRAMP		~~0.2~~	0.3	0.45	0.6		
2.00 X 3.50		2.1 X 3.50		FRENERA		ESPECIAL		L= 1.66	A= 1.67	P= .20		L= 1.30	A= 1.20

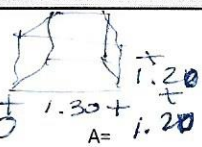

Características especiales:	NINGUNO
Condicionantes y dimenciones de acceso:	NINGUNA.

Requerimiento estructural (Firme o foso) : Firme de concreto de 15 cm de espesor con resistecia de 250kg/cm2. com malla electrosoldada 6/6,10-10

Componentes Adicionales: ——

TRABAJOS A REALIZAR

CLIENTE				SI	NO	TECNO RAMPA	
FIRME	✓	FOSO	✓	✓		GUÍA MECÁNICA	EN PROCESO
INSTALACIÓN ELÉCTRICA:				✓		SOLICITUDES ADICIONALES	——
ELEMENTOS DE FIJACION:				✓			

ALIMENTACIÓN ELÉCTRICA

UNIDAD HIDRÁULICA	~~2~~	3	5	10	15	20	ESP	HP

		ESTADO DE LA INSTALACIÓN ELÉCTRICA					
INSTALACION ELECTRICA MONOFASICA A 110 VAC CON NEUTRO Y TIERRA FISICA	✓	INSTALADA		NO INSTALADA		ACCESORIO EXTRA	
INSTALACION ELÉCTRICA BIFÁSICA A 220 VAC CON NEUTRO Y TIERRA FISICA		TIPO		TUBERIA	✓	CANALETA	
INSTALACION ELÉCTRICA TRIFÁSICA A 220 VAC CON NEUTRO Y TIERRA FISICA		ESPERSOR		DELGADA	✓	GRUESA	

CARACTERÍSTICAS ADICIONALES:	——
ACEPTO COSTO ADICIONAL (NOMBRE Y FIRMA):	——
RESPONSABLE OBRA ELÉCTRICA (NOMBRE Y FIRMA)	——

ACABADOS RAMPAS / ELEVADORES

PINTURA					PINTURA				PAREDES INTERIORES		CRISTAL	
COLORES DE LINEA	ROJO	GRIS	NEGRO	De Línea	BLANCO		CROMO		ALUCOBOND		CLARO	
PLATAFORMA				Cod.	SILVER MET		COLOR ESPECIAL		METAL DESPLAGADO		TINTEX	
COLUMANAS				Cod.	NEGRO		Cod.		LAMINA PERFORADA		ESMERILADO	

SOLICITUD ADICIONAL: SE CONFIRMA POR CORREO LAS CARACTERISTICAS.

ACEPTO Y CONOZCO LAS CARACTERÍSTICAS Y ACABADOS DEL EQUIPO A INSTALAR

ARQ. FERNANDO A. BENÍTEZ
TECNORAMPA

Ing Mario Funes
NOMBRE Y FIRMA DE RESPONSABLE

LEVANTAMIENTO

FECHA: 03-03-22
Cotizacion # 26985

NOTA: SE PONDRÁN INSTALAR CONTROLES INTERNOS EN LOS EQUIPOS COMO OPCIONAL AL CLIENTE Y DE ACUERDO A LA APLICACIÓN DEL EQUIPO PREVIAMENTE SOLICITADOS EN CASO DE REQUERIRLOS BAJO LA RESPONSABILIDAD DEL CLIENTE, QUEDANDO EL PROVEEDOR LIBRE DE ALGUN RECLAMO FUTURO.

NOTA: REVISÉ Y APRUEBO CADA UNO DE LOS PUNTOS QUE TRATA ESTE DOCUMENTO REFERENTE AL EQUIPO A INSTALAR, POR LO TANTOESTYO CONFORME CON LAS ESPECIFICACIONES QUE EL PROVEEDOR DETERMINA, QUEDANDO LIBRE DE ALGÚN RECLAMO O CONDICIÓN QUE LE PRESIONE A CUBRIR EL COSTO O RESTAURAR ALGUNA PARTE DEL EQUIPOQUE SE HAYA INSTALADO A PETICIÓN DEL CLIENTE .

Observaciones generales: SE OCUPARAN ESCUADRAS DE PTR PARA ANCLAJE A MEDIA ALTURA DE LA LOSA ENTRE EL PISO P.B Y P. PLANTA ALTA.

DETALLE GRÁFICO

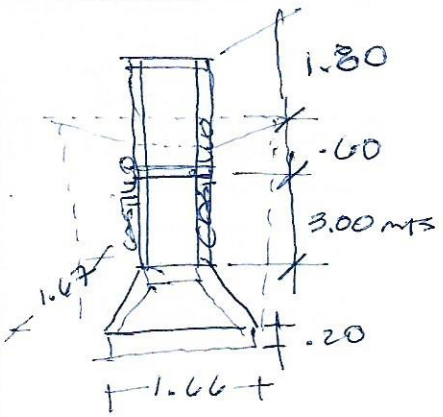

ELEVADORES /RAMPAS NIVELADORAS FOSO

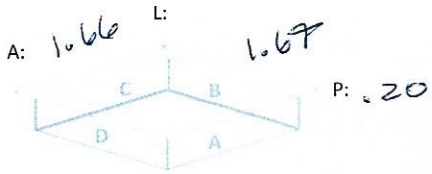

TIPO DE PTA: CABINA

CABINA APERTURA: ARMADA | DESARMADA

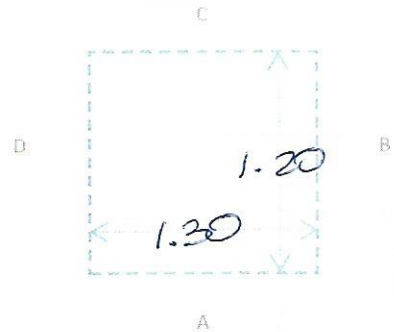

ISOMETRICO CRISTALES

TIPO DE ANCLAJE

ESTRUCTURA		COLUMNAS 2 PZ
CADENAS	✓	Y CASTILLOS A LOS COSTADOS.
PLACA		
PLACA CON ESPARRAGOS		

	ACCESOS POR NIVEL	GRAFICA DE NIVELES
		ESPESOR: H:
		ESPESOR: H:
		ESPESOR: H:
NEW		ESPESOR: H:
NEW		ESPESOR: 24 H: 3.60

NOTA: EXPECIFICAR APERTURA DE PUERTAS EN ELEVADOR, ESQUEMA DE TRAYECTORIA DE CONEXIÓN HIDRAÚLICA Y ELÉCTRICA.

ISOMETRICO DE INSTALACIÓN HIDRÁULICA

RAMPA				ELEVADOR			
ÁEREA		TIPO DE CONEXIÓN		BOTONERAS			
MURO		DISPARO		PEDESTAL		CANALIZADA POR TECNORAMPA	
PISO		CLAVIJA (Por Cliente)		SOBREPUESTA		EMPOTRADAS	
DIST. DE CABLE 4 X 12				EMPOTRADAS	✓	ELECTRO IMANES	

EXTRAS:

NOTA:PARA PODER EMPEZAR CON LA INSTALACIÓN, LA OBRA CIVIL Y LA ELÉCTRICA DEBEN ESTAR TERMINADOS, ASÍ COMO TENER LIBRE EL ACCESO AL ÁREA DE INSTALACIÓN. EN CASO DE NO CUMPLIR CON LO ANTERIOR SE LE ASIGNARÁ OTRA FECHA DE INSTALACIÓN DE ACUERDO A LAS FECHAS DISPONIBLES, SEGÚN LA PROGRAMACIÓN DE ESTE MOMENTO. CONFIRMO ESTAR ENTERADO DEL PROCEDIMIENTO DE ORDEN DE PRODUCCIÓN.

PERSONA ASIGANDA PARA RECEPCIÓN DEL EQUIPO:

1.- Ing. Mario Furos T.	TEL: 4612394159
2.- Arq Ricardo Rivera	TEL: 4611236648

ARQ. JESÚS A. BENÍTEZ
TECNORAMPA

Ing Mario Furos
NOMBRE Y FIRMA DE RESPONSABLE