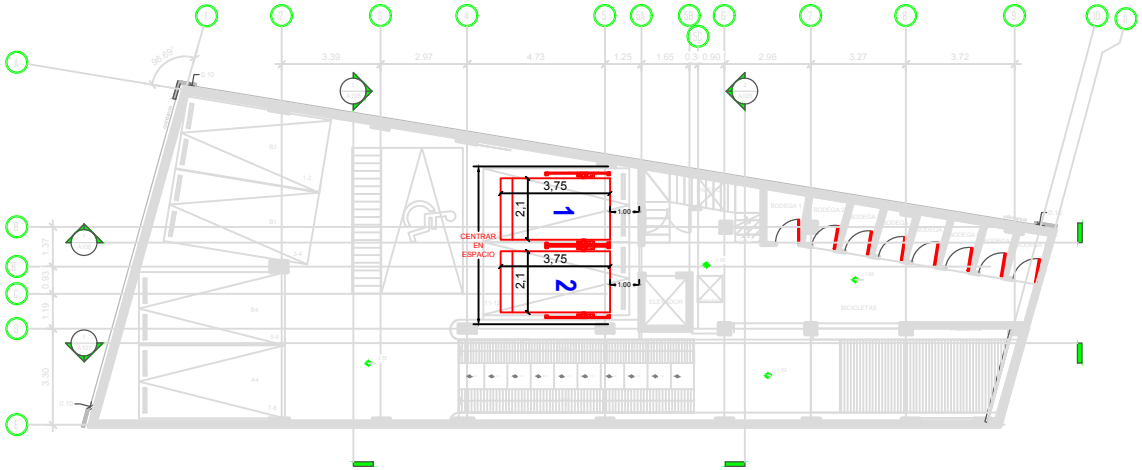

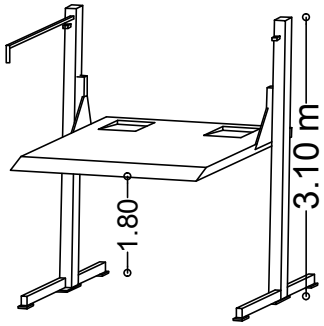

VISTA ISOMÉTRICO

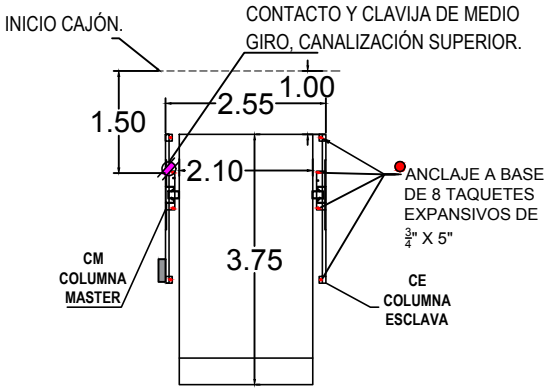

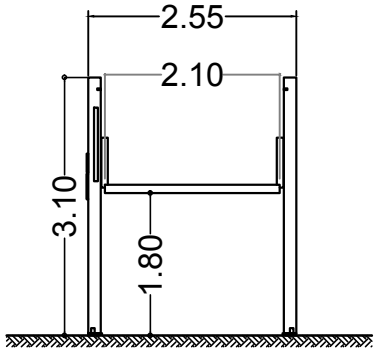

VISTA FRONTAL

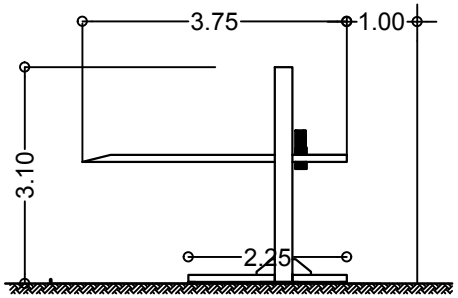

VISTA LATERAL

DESCRIPCIÓN DE UNIDAD HIDRÁULICA	
ALIMENTACION	110 VCA
NUMERO DE FASES	1
AMPERS DE CONSUMO	18.5000
WATTS DE CONSUMO	1.5 KW
TIPO DE ACEITE	ISO 68

FIRME PARA ANCLAJE DE EQUIPOS

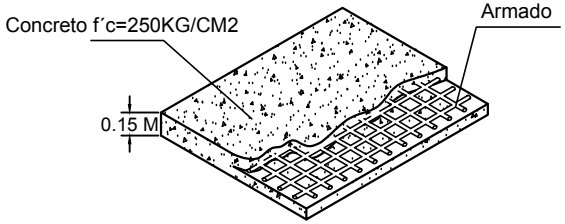

Firme: 15 cm de espesor concreto armado f´c=250 kg/cm2

PESO POR CADA EQUIPO:
1 TONELADA

CLIENTE:
REDES CERRADA LA PAZ 19
FOLIO: **23777**
SUCURSAL: **14684**

elevadores .mx
elevación de primer nivel

TecnoRampa
SINERGIA EN TECNOLOGÍA Y SERVICIOS

PROYECTO:
SEMBRADO DE RAMPAS

CARACTERÍSTICAS

2 EQUIPOS PARKING LIFT LIBRE DE 2.10M X 3.75M (1 Y 2).

- **Altura de levante 1.80m.**
- **Canalización superior.**
- **Unidad hidráulica de 2HP.**
- **Alimentación Monofásica de 110V (1 fase, un neutro y una tierra física) e interruptor termomágnetico de 1 x 30Amp libre de consumo, el remate en el equipo es a base de un contacto y clavija de medio giro, el cliente suministra y decide, marca y modelo.**
- **Distancia de resguardo según sembrado.**
- **Color de línea.**

Columnas y plataforma, gris plomo.

EJEMPLO DE CONTACTO Y CLAVIJA, EL CLIENTE SUMINISTRA Y DECIDE, MODELO Y MARCA.

NOMBRE Y FIRMA
EL VO.BO. POR PARTE DEL CLIENTE AVALA EL SEMBRADO DE EQUIPOS.

TECNORAMPA

ASESOR:
PROYECTO:
EMPRESA:
UBICACION:
FECHA: MARZO 2023
No. PLANO: A/1
PROPIETARIO:
ESCALA: SIN
LEVANTAMIENTO: ARQ. EVELIN AH
PROCESO:
ACOTACION: MTS.