EL EQUIPO QUEDARÁ LIGEROS CENTÍMETROS FUERA DEL CAJÓN.

INICIA A PAÑO INTERIOR DE LÍNEA AMARILLA DE CAJÓN.

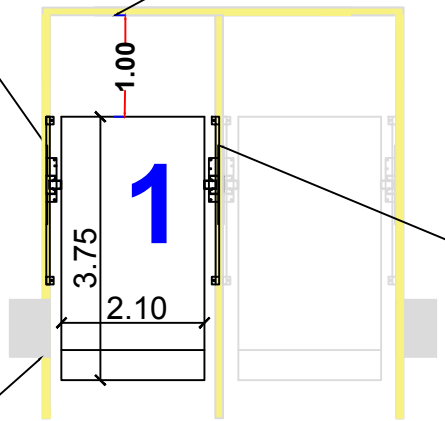

EL PAÑO EXTERIOR DE COLUMNA ESCLAVA, DEBERÁ ESTAR A PLOMO A LA MITAD DE LA LÍNEA AMARILLA QUE DELIMITA EL CAJÓN.

BASTÓN RECOTADO A PLOMO CON EXTENSIÓN FRONTAL.

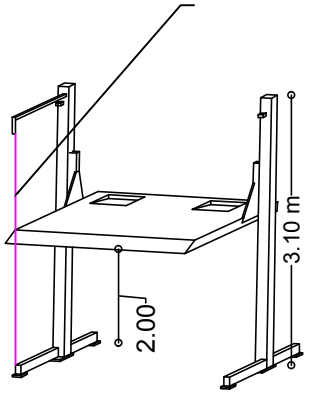

VISTA ISOMÉTRICO

BOTONERA EN COLUMNA DEL EDIFICIO.

FIRME PARA ANCLAJE DE EQUIPOS

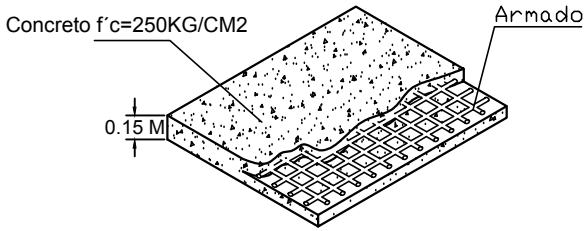

Firme: 15 cm de espesor concreto armado f´c=250 kg/cm2.

INICIA A PAÑO INTERIOR DE LINEA AMARILLA DE CAJÓN.

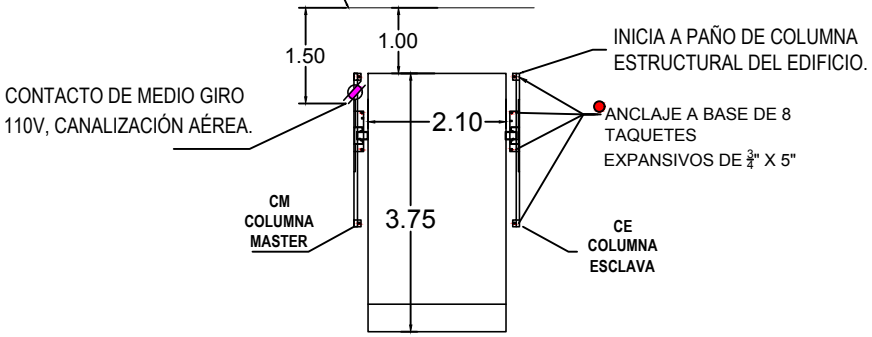

DESCRIPCIÓN DE UNIDAD HIDRÁULICA	
ALIMENTACION	110 VCA
NUMERO DE FASES	1
AMPERS DE CONSUMO	18.5000
WATTS DE CONSUMO	1.5 KW
TIPO DE ACEITE	ISO 68

UNIDAD HIDRAULICA

2HP

CLIENTE: **BEATRIZ PLATA RAMOS**

FOLIO:

SUCURSAL:

elevadores .mx
elevación de primer nivel

TecnoRampa
SINERGIA EN TECNOLOGÍA Y SERVICIOS

PROYECTO:
SEMBRADO

CARACTERÍSTICAS

01 EQUIPO LIBRE TR EVOLUTION

- **Altura de levante 2.00m**
- **Canalización superior.**
- **Carcasa invertida.**
- **Unidad hidráulica de 2HP.**
- **Alimentación Monofásica de 110V (Una fase, un neutro y una tierra física) e interruptor termomágnetico de 1x30Amp libres de consumo, el remate en el equipo será a base de un contacto y clavija de medio giro de 3 nemas (Imagen anexa).**
- **Color de línea.**

Columna, negro texturizado.

Plataforma, gris plomo.

- **Distancia de resguardo según sembrado.**

EJEMPLO DE CONTACTO Y CLAVIJA DE 110V, EL CLIENTE SUMINISTRA Y DECIDE, MODELO Y MARCA.

110V

VO.BO.

NOMBRE Y FIRMA
EL VO.BO. POR PARTE DEL CLIENTE AVALA EL SEMBRADO DE EQUIPOS.

TECNORAMPA, S.A. DE C.V.

ASESOR:

PROYECTO:

EMPRESA:

UBICACION:

FECHA: ABRIL 2023

NO. PLANO: A/1

PROPIETARIO:

ESCALA: SIN

LEVANTAMIENTO: ARQ. EVELIN AH

PROCESO:

ACOTACION: MTS.