TecnoRampa
SINERGIA EN TECNOLOGÍA Y SERVICIOS

DESCRIPCIÓN

- X1- ALTURA 2° ESTACIÓN
- X2- ACCESO FRONTAL ACCESO: A1.- 1.30M
- X3- ALTURA DE COLUMNAS DEL EQUIPO

DESCRIPCIÓN DE EQUIPO

- X11- CABINA COLOR
- X12- ACABADO
- X13- CABINA DESARMADA
- X14- COLUMNAS COMPLETAS

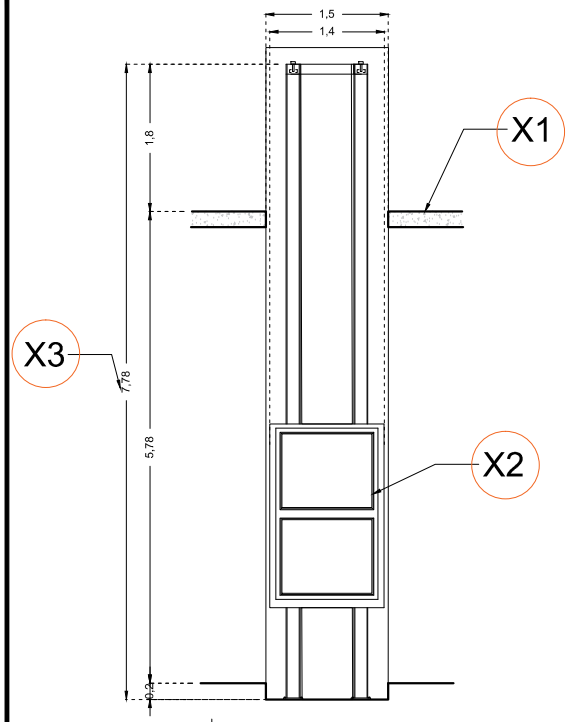

ALZADO (RECORRIDO)

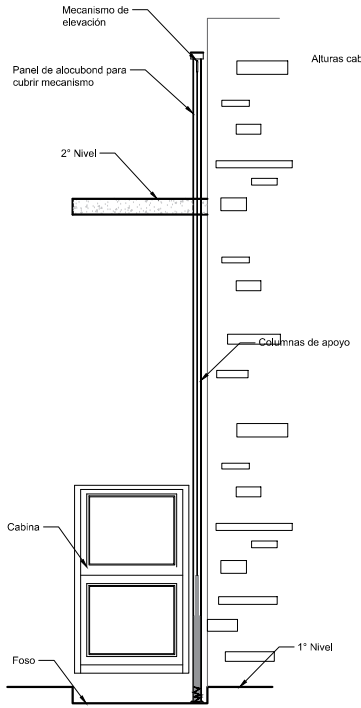

VISTA LATERAL

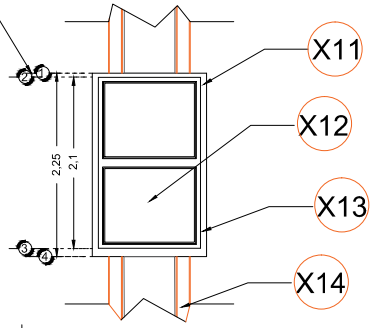

DIMENSIONES DE CABINA (ALTURAS)

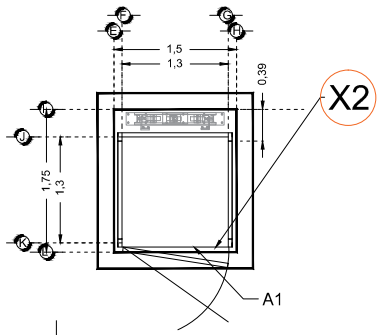

DIMENSIONES DE CABINA

RAZON SOCIAL: ARRENDADORA INDUSTRIAL GDL	ELEVADOR : DISCAPACITADOS	LEVANTAMIENTO: Arq. Salvador Silva S.	FIRMA:
N. DE CLIENTE: 13630 / NOMBRE: Ing. Jesus Hdz	TIPO: SEMICOMPLETA	CARGA: 500 KG / UH : 3 HP	GDL-002-L
UBICACIÓN: Parque Cedros Obra Indar s/n Tlaquepaque Jalisco	ELEVACION: 5.78 MTS / No. DE NIVELES: 2	TUBERÍA: GRUESA	EQUIPO