TecnoRampa
SINERGIA EN TECNOLOGÍA Y SERVICIOS

DESCRIPCIÓN

X1- RECORRIDO DEL ELEVADOR

X2- ALTURA DE COLUMNAS DEL EQUIPO

X3- ALTURA LIBRE PARA INSTALACION DEL MECANISMO DEL EQUIPO

DESCRIPCIÓN DE EQUIPO

X11- MECANISMO DEL EQUIPO

X12- PANELES DE PANEL DE ALUMINIO SILVER POR AMBAS CARAS

X13 COLUMNAS DE EQUIPO 7.50MTS COLOR NEGRO

PLATAFORMA ARMADA
COLUMNAS COMPLETAS

BOTONERAS CANALIZADAS POR TECNORAMPA

5 ACCESOS

COLUMNAS SOLDADAS A LAMINA ANTIDERAPANTE

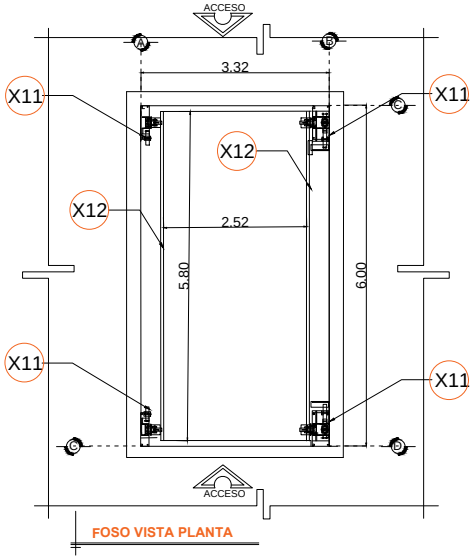

FOSO VISTA PLANTA

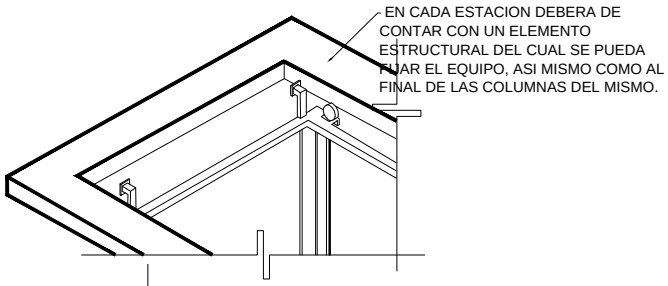

DETALLE DE FIJACION

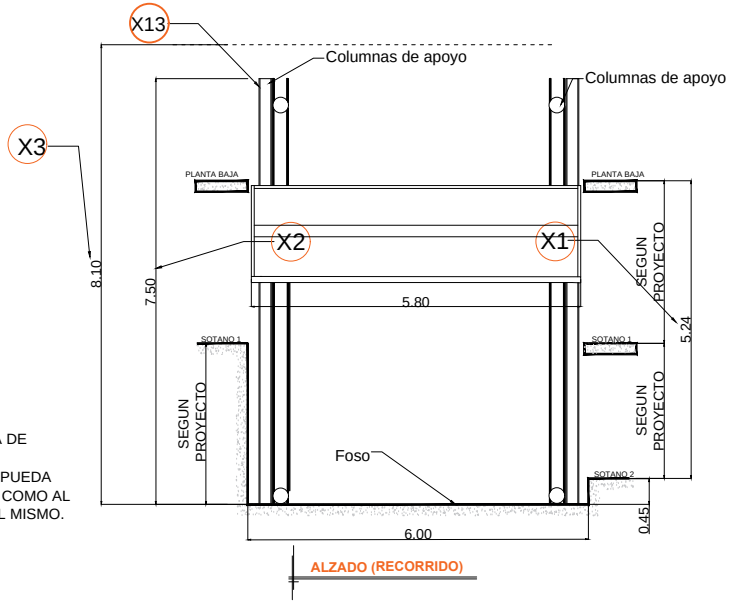

ALZADO (RECORRIDO)

RAZON SOCIAL: LAURA DIEZ DE SOLLANO	ELEVADOR : **AUTOS**	LEVANTAMIENTO: ALEJANDRO GARIBAY	FIRMA:
N. DE CLIENTE: 14910-3767 / NOMBRE:	TIPO: **VOX EVOLUTION**	CARGA: **3500 KG** / UH : **10 HP**	
UBICACIÓN: DAKOTA No. 366 COL. NAPOLES, CDMX	ELEVACION: **5.24 MTS** / No. DE NIVELES: **3**	TUBERÍA: DELGADA	**EQUIPO**

CDMX-002-L