TecnoRampa
SINERGIA EN TECNOLOGIA Y SERVICIOS

DESCRIPCIÓN

- Y1- ANCHO DEL FOSO SERÁ DE 1.51M
- Y2- FONDO DEL FOSO SERÁ DE 2.22M
- Y3- OBRA CIVIL PARA EL ANCLAJE DEL EQUIPO
- Y4- MALLA ELECTROSOLDADA DE 6.6.10.10 DESPUÉS DE LOS 10CM
- Y5- FIRME DE CONCRETO CON UNA RESISTENCIA DE F´C=250KG/CM²
- Y6- MECANISMO DEL ELEVADOR
- Y7- AREA DEL ELEVADOR

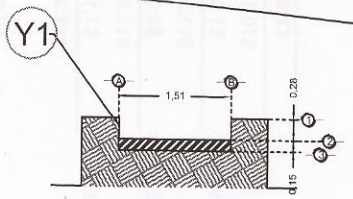

FOSO VISTA FRONTAL

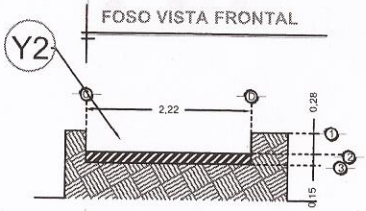

FOSO VISTA LATERAL

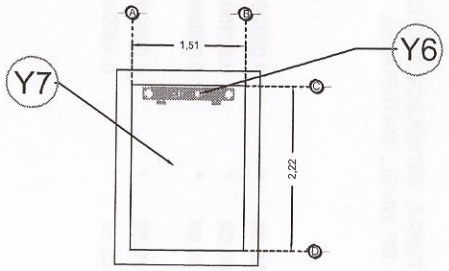

FOSO VISTA PLANTA

Nota:
- Para anclajes a concreto se utilizaran taquetes expansivos como elemento de unión.
- Para anclajes a acero se utilizara soldadura para unir la placa de anclaje al elemento estructural del edificio.

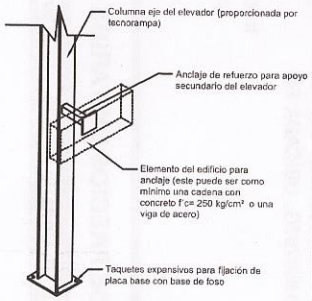

ANCLAJES DEL EQUIPO

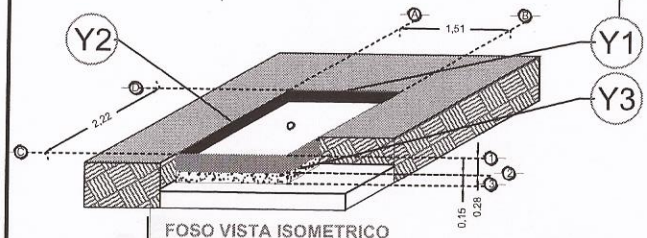

FOSO VISTA ISOMETRICO

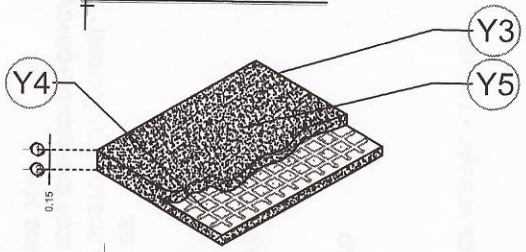

ARMADO DE FIRME

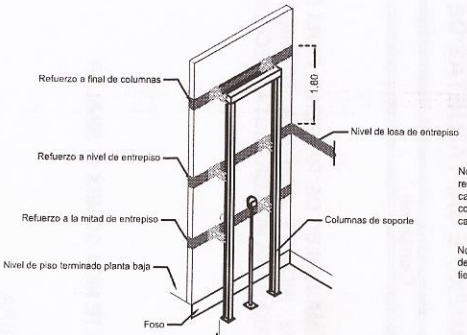

Nota: en las alturas indicadas de refuerzo se deberá de colocar una cadena de concreto f´c=250 kg/cm2 como mínimo, el armado dependerá del calculo del cliente.

Nota2: El número de refuerzos dependerán de cuantas estaciones se tiene en sitio.

REQUERIMIENTOS DE REFUERZO

RAZON SOCIAL: EDIFICACIONES Y ARRENDADORA ARMO S.A. DE C.V	ELEVADOR: DISCAPACITADOS	LEVANTAMIENTO: Arq. Mariana M. Olvera U.	FIRMA:
N. DE CLIENTE: 16843 / NOMBRE: Rogelio Gomez .	TIPO: SEMICOMPLETA	CARGA: 500 KG / UH: ~~2 HP~~	GTO-001-L
UBICACIÓN: Cecyte Dolores Hidalgo Calzada de los Heroes s/n Dolores Hidalgo Guanajuato	ELEVACION: 6.20 MTS / No. DE NIVELES: 2	TUBERÍA: Gruesa	EQUIPO

UH : 3HP. ← ojo