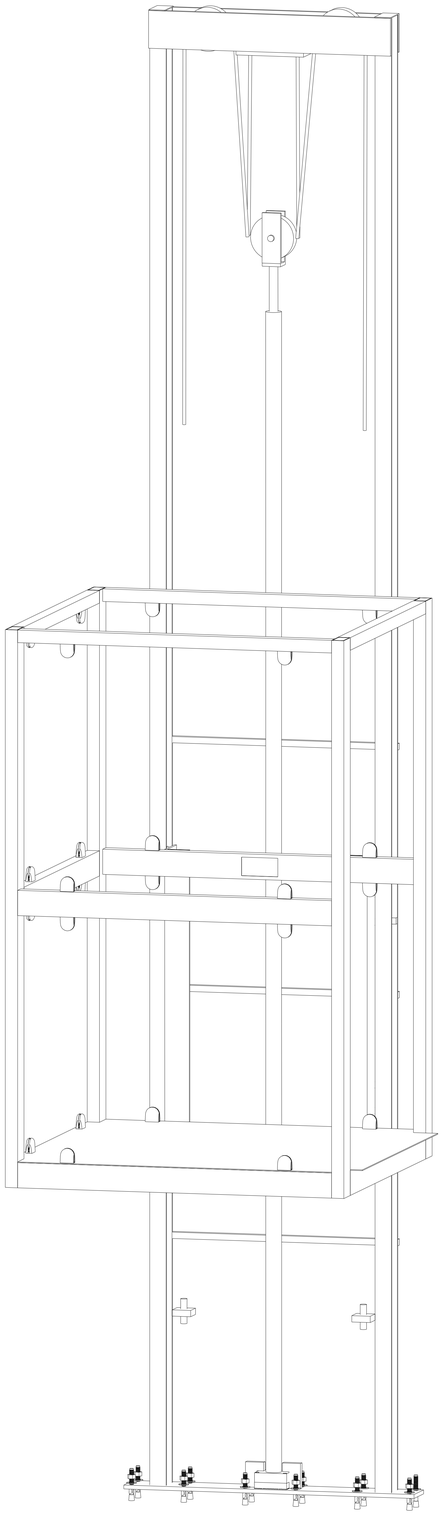

| | |
|---|---|
| TecnoRampa<br>Sinergia en tecnología y servicios | DIRECCION:<br>AUTOPISTA<br>MEXICO-QUERETARO<br>KM 175+494 COLONIA<br>EL SAUZ BAJO |
| | TEL: 01 427 272 40 41 |

DESCRIPCION DEL EQUIPO:

ELEVADOR DISCAPACITADOS - SEMICOMPLETA

CARGA 500 KG

RECORRIDO: 3.90M

ESTACIONES: 2

UNIDAD HIDRÁULICA: 2HP

VENDEDOR: ING. IVAN RICARDO JURY M

RAZON SOCIAL: JUAN IGNACIO MANUEL PADILLA ROBLEDO
NO. DE CLIENTE: 26355-18053

FECHA: 09/05/2022

FIRMA DE CONFORMIDAD DEL CLIENTE:

CONDICIONES DE ENVIO DEL EQUIPO

EQUIPO: DESARMADO

COLUMNAS: EN DOS PARTES

DIMENSIONES DE VANO:

COLOR DEL EQUIPO

EQUIPO COLOR NEGRO

ACABADOS: CRISTAL ESMERILADO

TIPO DE ALIMENTACION

MONOFASICA 110 VAC

TUBERIA - DELGADA

COMPLEMENTOS

-BOTONERAS EMPOTRADAS
-DISTANCIA ENTRE ELEVADOR Y UNIDAD HIDRÁULICA 5.00M
-DOS ELECTROIMANES EN PUERTAS DE CLIENTE
-MANGUERA HIDRÁULICA
-EQUIPO SIN PUERTA

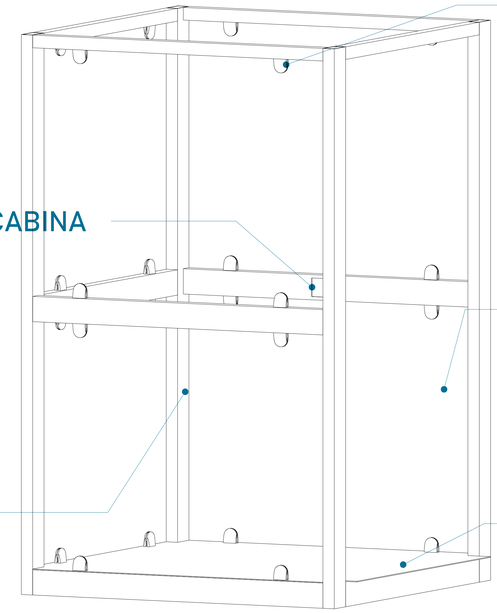


CABINA (VISTA EN ISOMETRICO)

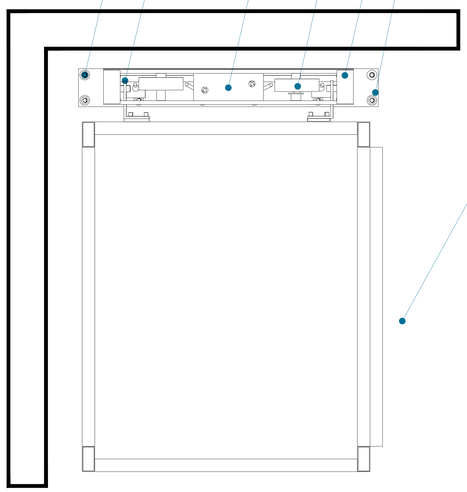


CABINA (VISTA EN PLANTA)

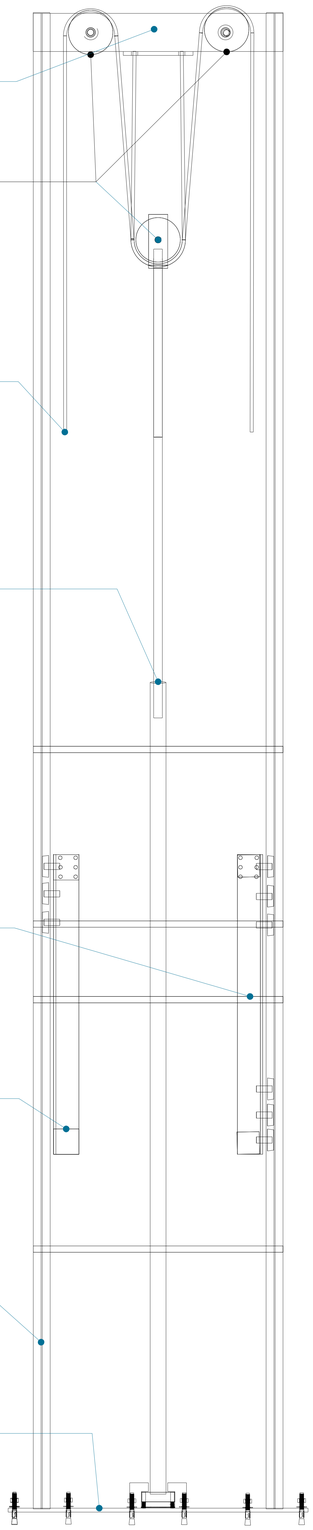


MECANISMO (VISTA FRONTAL)

CROQUIS DE LOCALIZACIÓN:

UBICACION
Carretera Federal México-Querétaro

ORIENTACION:

NOTAS GENERALES

TABLA DE MODIFICACIONES:

| NO. | FECHA | FECHA |
|---|---|---|
| | | |

EMPRESA: TecnoRampa
SINERGIA EN TECNOLOGIA Y SERVICIOS

RAZÓN SOCIAL :
**NOMBRE DEL CLIENTE**

VOBO:
VENDEDOR:
FECHA:
ELEVADOR:
PLANO:
**DESCRIPCIÓN DE PARTES**
CLAVE:
A-1

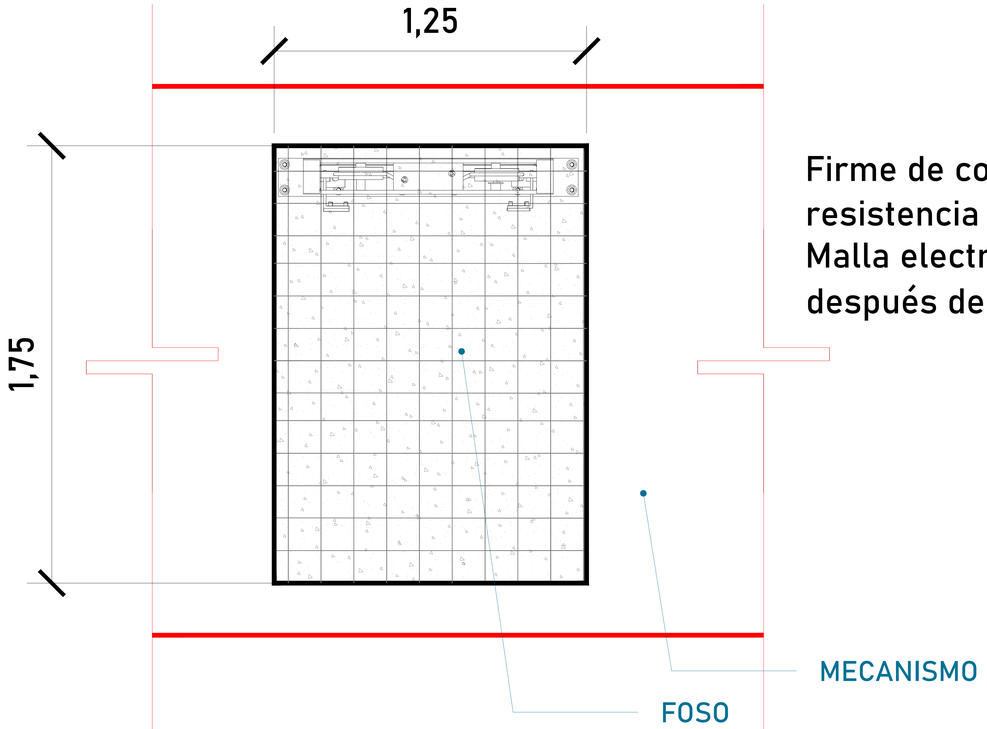


ARMADO (VISTA EN PLANTA)

Firme de concreto armado con una resistencia de F´C= 250 kg/cm².
Malla electrosoldada de 6.6.10.10 después de los 10cm

| ALTURA DE COLUMNAS | |
|---|---|
| Foso | 0.20m |
| Recorrido | 3.90m |
| Sobre paso | 1.80m |
| Total | 5.90m |

Las dimensiones del área para el elevador en este caso de 1.25m x 1.75m deberá de ser el mismo en todas las estaciones que tenga el sitio.

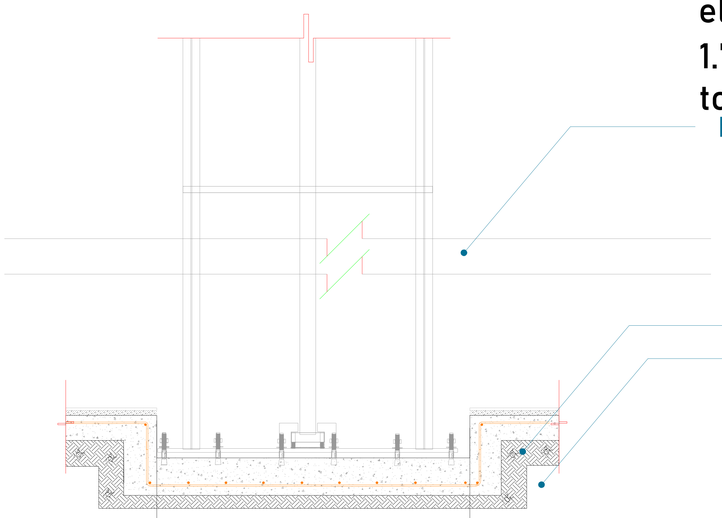


FOSO (VISTA FRONTAL)

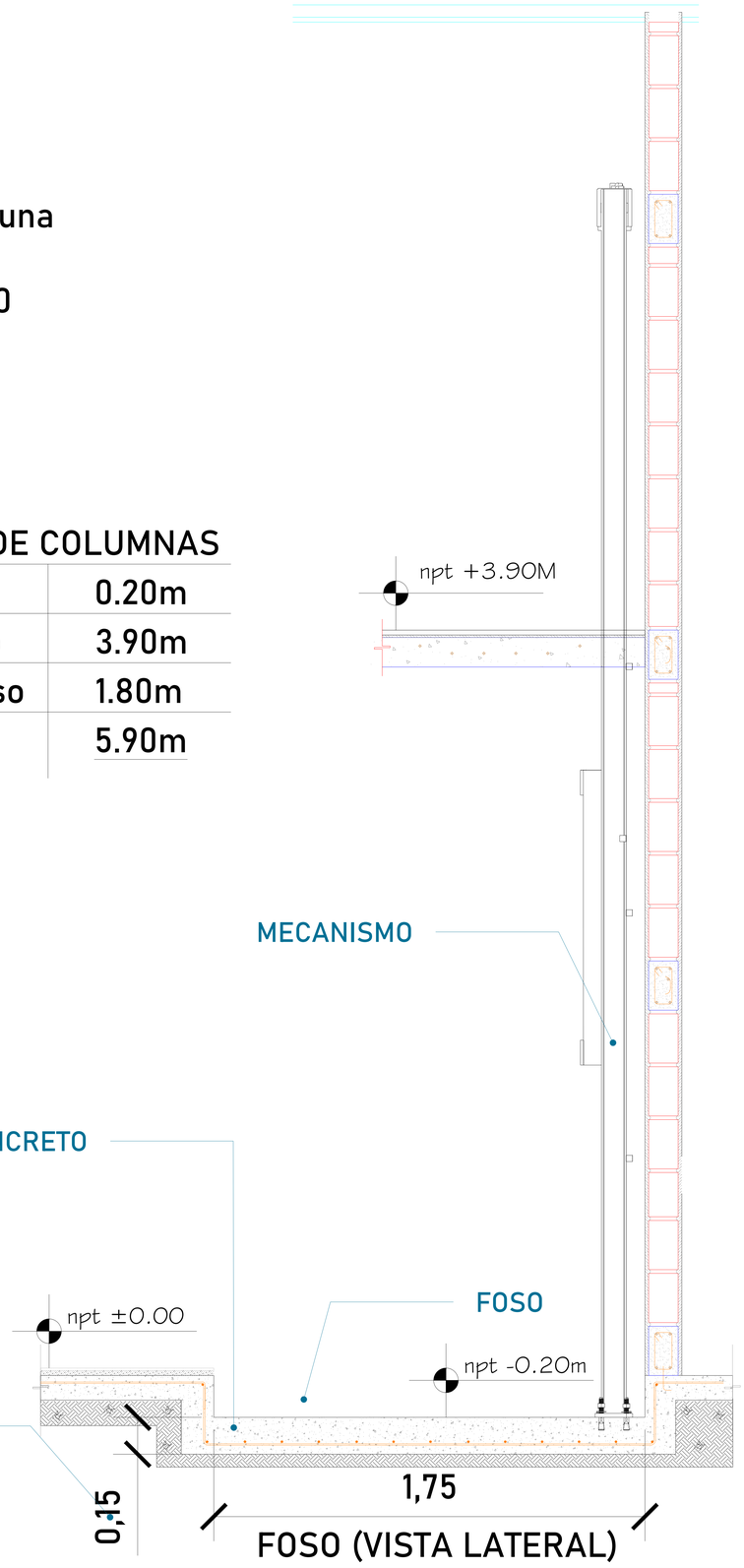


FOSO (VISTA LATERAL)

CROQUIS DE LOCALIZACIÓN:

UBICACION
Carretera Federal México-Querétaro

ORIENTACION:

NOTAS GENERALES

TABLA DE MODIFICACIONES:

| NO. | FECHA | FECHA |
|---|---|---|
| | | |

EMPRESA: TecnoRampa
SINERGIA EN TECNOLOGIA Y SERVICIOS

RAZÓN SOCIAL : NOMBRE DEL CLIENTE

VOBO: | VENDEDOR: | FECHA: | ELEVADOR:

PLANO: HUECO PARA EL ELEVADOR | CLAVE: A-2

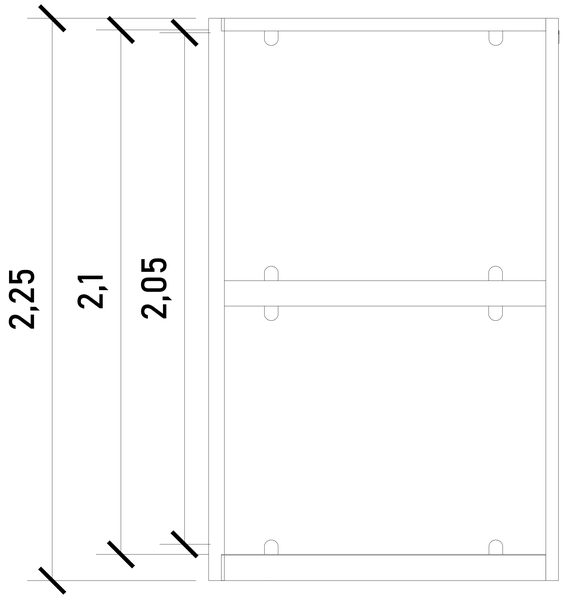


CABINA (VISTA EN FRONTAL)

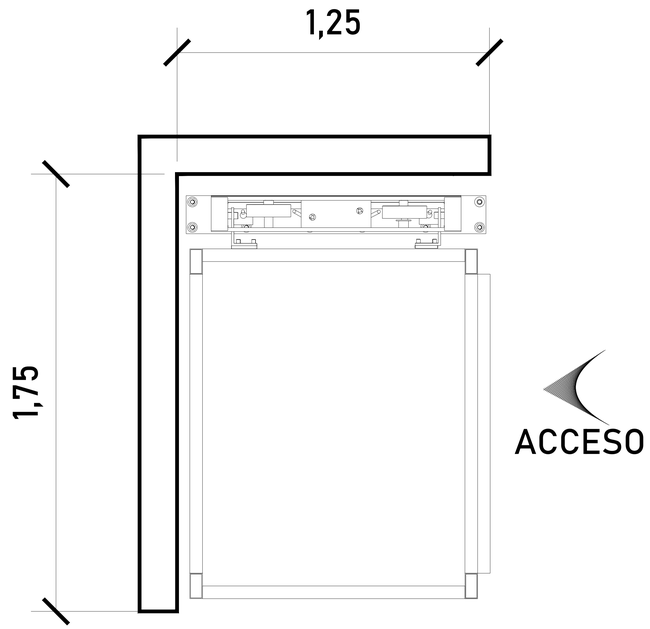


ACCESO Y ABATIMIENTO

| DIMENSIONES DE ACCESO | |
|---|---|
| | |
| DIMENSIÓN DE ACCESO LIBRE | 1.20 M |

ALTURAS DEL EQUIPO:

| | |
|---|---|
| ALTURA CABINA | 2.25 M |
| ALTURA INT. DE CABINA | 2.10 M |
| ALTURA DE PUERTA | 2.05 M |

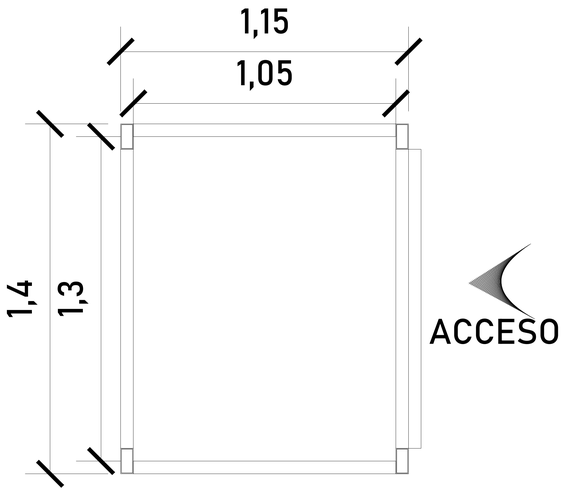


Para el acceso se tiene una pestaña de 5cm, por lo tanto se pide que el área del elevador este nivelado y a plomo en cada una de sus estaciones.

CABINA (VISTA EN PLANTA)

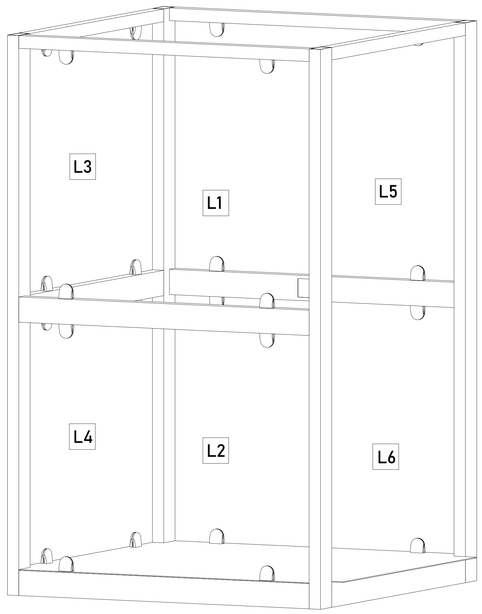


## ACABADOS

ACABADOS DEL EQUIPO:

| | |
|---|---|
| L1 | CRISTAL ESMERILADO |
| L2 | CRISTAL ESMERILADO |
| L3 | CRISTAL ESMERILADO |
| L4 | CRISTAL ESMERILADO |
| L5 | CRISTAL ESMERILADO |
| L6 | CRISTAL ESMERILADO |
| | |
| | |

CROQUIS DE LOCALIZACIÓN:

UBICACION
Carretera Federal México-Querétaro

ORIENTACION:

NOTAS GENERALES

TABLA DE MODIFICACIONES:

| NO. | FECHA | FECHA |
|---|---|---|
| | | |

EMPRESA: TecnoRampa
SINERGIA EN TECNOLOGIA Y SERVICIOS

RAZÓN SOCIAL :
**NOMBRE DEL CLIENTE**

VOBO:
VENDEDOR:
FECHA:
ELEVADOR:

PLANO:
**DIMENSIONES DE EQUIPO**

CLAVE:
A-3

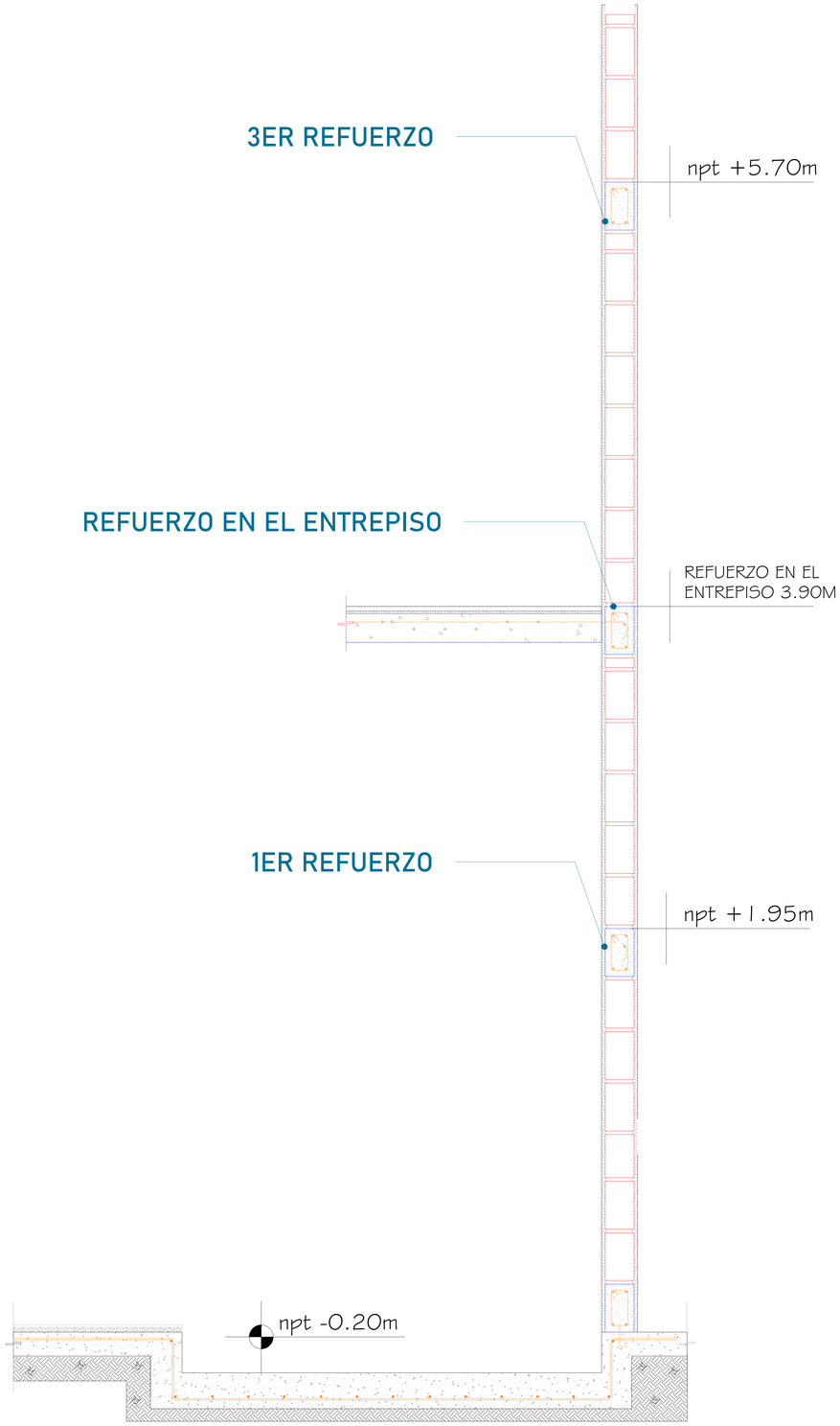


FOSO (VISTA LATERAL)

Para la estabilidad del equipo Tecnorampa debera ser anclado aun cierto numero de refuerzos estos serán de acuerdo al recorrido del equipo y a los distintos niveles que se tengan.

Para anclar se solicita una cadena de concreto (f´c=250 kg/cm²) o una viga de acero, ambas minimo de 15 cm.

En la ultima estación nuestras columnas tienen un sobrepaso de 1.80m por lo tanto se solicita un refuerzo a esa altura.

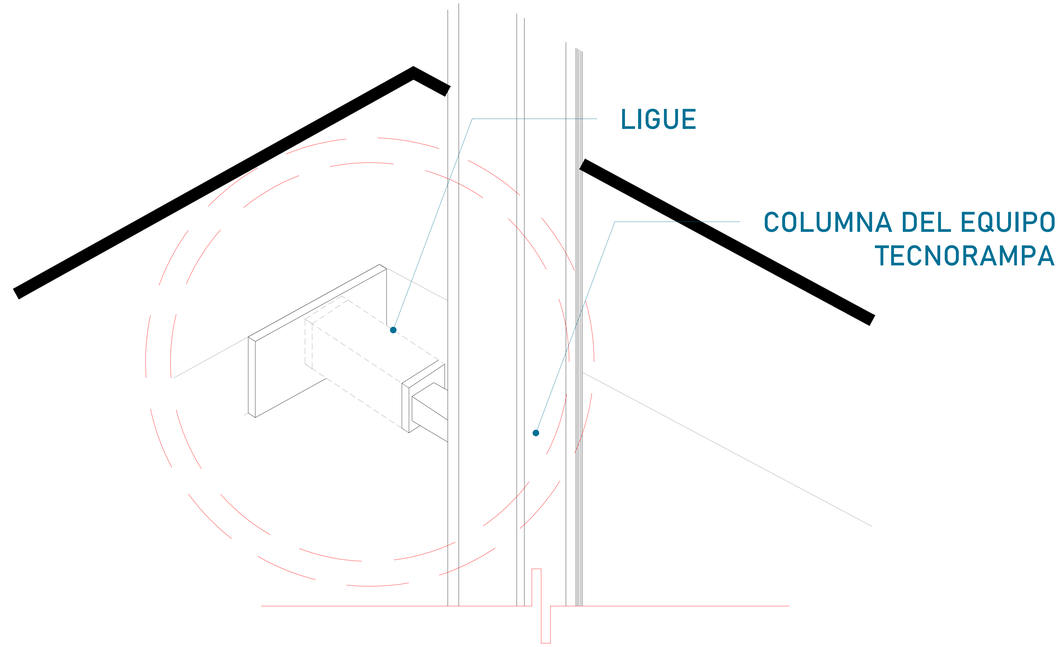


Las columnas del equipo Tecnorampa se ligan a distintas alturas por eso se solicitan los refuerzos, estos son puestos por el cliente.

CROQUIS DE LOCALIZACIÓN:

UBICACION
Carretera Federal México-Querétaro

ORIENTACION:

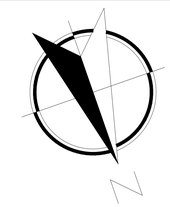


NOTAS GENERALES

TABLA DE MODIFICACIONES:

| NO. | FECHA | FECHA |
|---|---|---|
| | | |

EMPRESA: TecnoRampa
SINERGIA EN TECNOLOGIA Y SERVICIOS

RAZÓN SOCIAL : **NOMBRE DEL CLIENTE**

VOBO:

VENDEDOR:

FECHA:

ELEVADOR:

PLANO: **ANCLAJE DEL ELEVADOR**

CLAVE: A-4

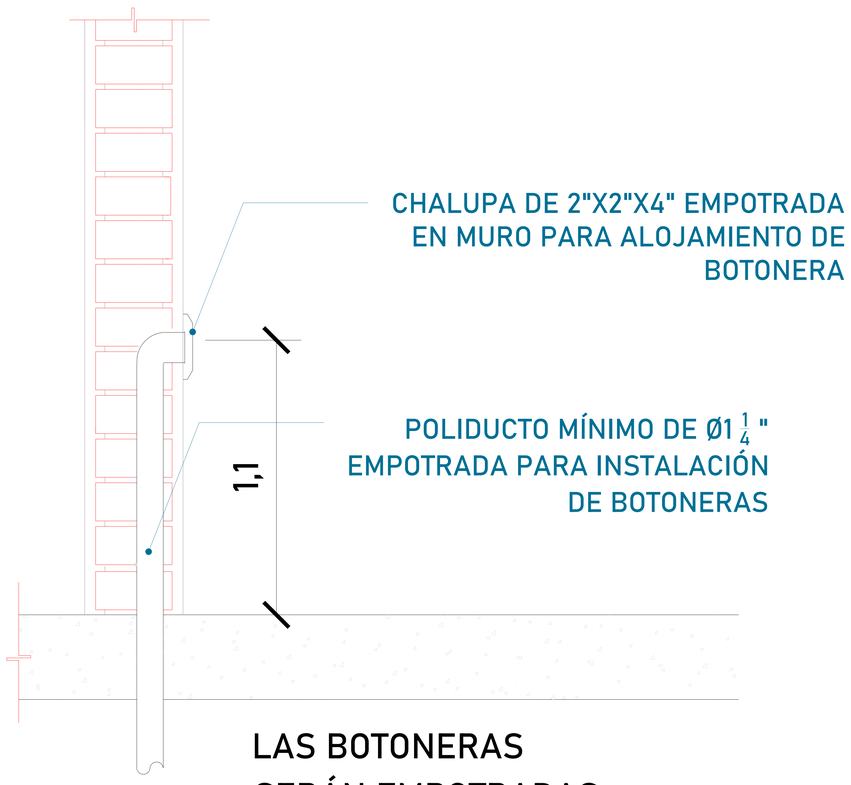


| DESCRIPCIÓN DE UNIDAD HIDRAULICA 2HP | |
|---|---|
| ALIMENTACION | 110 VCA |
| NUMERO DE FASES | 1 |
| AMPERS DE CONSUMO | 18.5 |
| WATSS DE CONSUMO | 1.5 KW |
| TIPO DE ACEITE | ISO 68 |

| TABLA DE CALIBRES | |
|---|---|
| CALIBRE | DISTANCIA |
| 8 AWG | 0-10M |
| 6 AWG | 11-15 M |
| - (CONTEMPLAR CALCULO) | 16- EN ADELANTE |

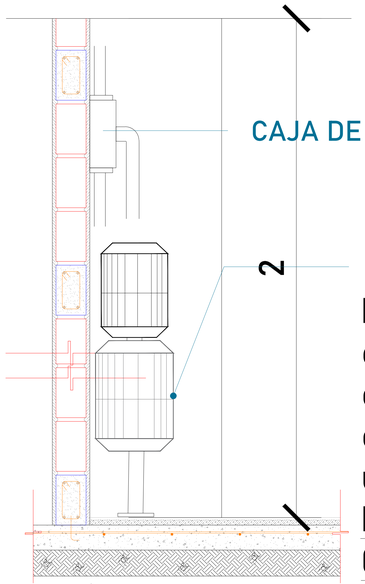


UNIDAD HIDRÁULICA

El motor del equipo Tecnorampa, debe estar protegido del polvo y agua o cualquier sustancia que pudiera contaminar el aceite por eso se solicita un nicho para su resguardo.
Nota: El cliente tiene un espacio de 0.50m para el resguardo del motor

Para que las botoneras queden empotradas se solicita al cliente tener un poliducto de Ø1 1/4 " por donde se quiere tener las botoneras de llamado del equipo Tecnorampa. Esta canalización rematan a la caja de control electrico (espacio designado para el motor del elevador)

El cliente suministra, instala y energiza centro de carga con alimentación monofásica a 110V.
Neutro y tierra física e interruptor termomagnético de 1x30 Amp exclusivo para el elevador.

Por seguridad no deberá ser manipulado por personal no autorizado

*Al hacer caso omiso de las indicaciones ya dictadas y tenga alguna falla el equipo, Tecnorampa no se hará responsable de estas, además de que el año de garantía no tendría cobertura para estos daños.

CROQUIS DE LOCALIZACIÓN:

UBICACION
Carretera Federal México-Querétaro

ORIENTACION:

NOTAS GENERALES

TABLA DE MODIFICACIONES:

| NO. | FECHA | FECHA |
|---|---|---|
| | | |

EMPRESA: TecnoRampa
SINERGIA EN TECNOLOGÍA Y SERVICIOS

RAZÓN SOCIAL :
NOMBRE DEL CLIENTE

VOBO:
VENDEDOR:
FECHA:
ELEVADOR:

PLANO:
ALIMENTACIÓN Y BOTONERAS
CLAVE:
A-5

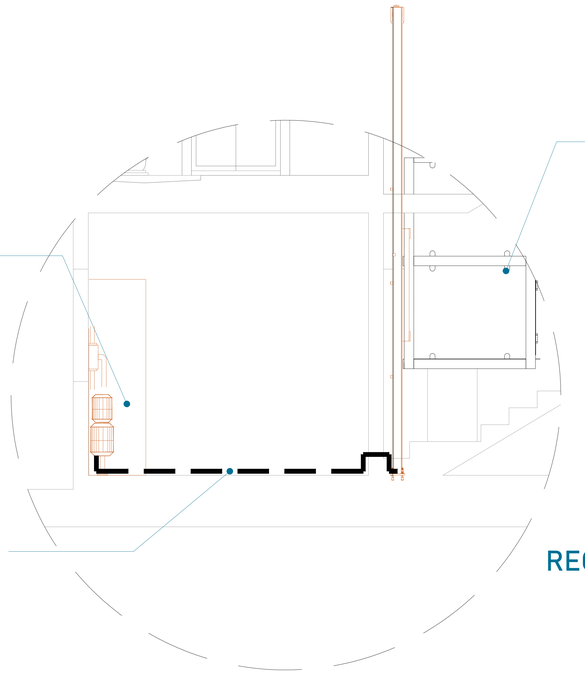


El tubing que es la conexión del mecanismo del elevador a la Unidad Hidráulica, donde pasa el aceite. No tiene que tener una distancia máxima de 5.00m lineales.

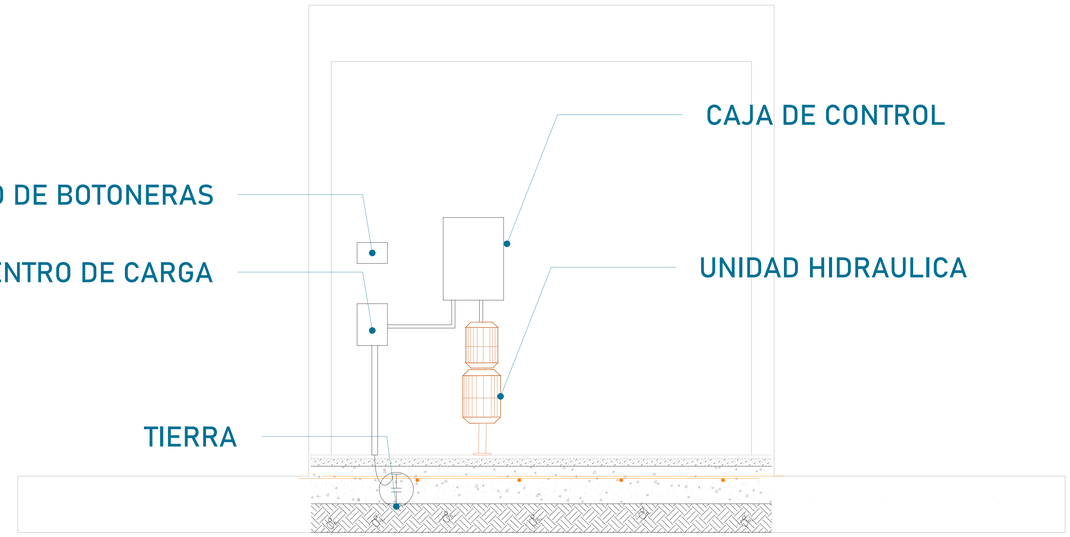


La imagen es solamente ilustrativa.

Para la alimentación del equipo se requiere una Unidad Hidráulica se solicita que este motor este lo mas cerca posible del equipo, por lo tanto se solicita al cliente tener un ducto de 3" para poder pasar ahí el tubing y los cables para la botoneras

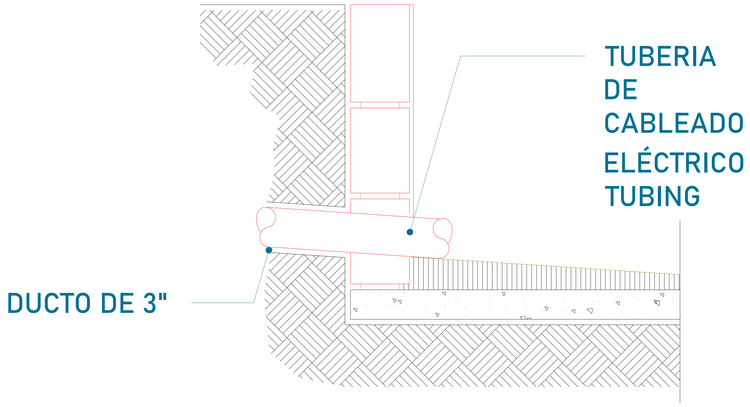


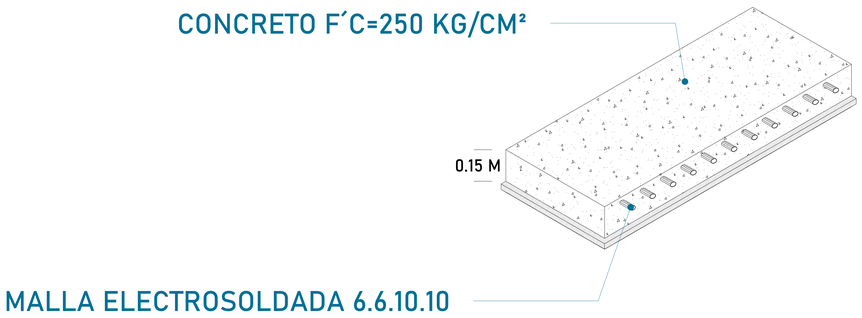


La Unidad Hidráulica va anclada, por medio de taquetes expansivos punta arpón de $\frac{3}{4}$" de ancho, por 5" de largo al firme de concreto donde se apoya.

CROQUIS DE LOCALIZACIÓN:

UBICACION
Carretera Federal México-Querétaro

ORIENTACION:

NOTAS GENERALES

TABLA DE MODIFICACIONES:

| NO. | FECHA | FECHA |
|---|---|---|

EMPRESA: TecnoRampa
RAZÓN SOCIAL: NOMBRE DEL CLIENTE
VOBO:
VENDEDOR:
FECHA:
ELEVADOR:
PLANO: DUCTO Y UNIDAD HIDRÁULICA
CLAVE: A-6

## PUERTA EXTERIOR

El elevador no cuenta con una puerta que viaja junta con este.
Por tal situación se recomienda la colocación de una protección en cada una de las estaciones.
Tomar en cuenta que se tendrá que respetar las dimensiones de la puerta del elevador.

## PRECAUCIONES

No operar el elevador cuando exista fuga de fluido hidráulico.

Respetar las indicaciones sin sobrepasar su capacidad de peso 500kg.

No operar el equipo, sin antes haber sido entregado por un personal asignado de la empresa Tecnorampa.

No utilizar el elevador en casos de incendio.

No operar el elevador en caso de que los cables de acero se encuentren deshilados.

## REQUISITOS DE INSTALACION

1.- El foso estará en óptimas condiciones
   a) No encharcamientos
   b) No objetos ni materiales dentro
   c)Acceso libre al area de instalación
2.- Se necesita energía a 220V, para conectar una maquina de soldar a 2 fases, capacidad de consumo de 60 Amp
   *En dado caso de no contar con la alimentación, contacte a su vendedor para dar solución.
3.- La obra civil (foso y refuerzos) debera estar lista en la fecha programada de su instalación.
4.- Considerar el espacio de accesos y vanos en sitio para el acceso del equipo al lugar de su instalación

CROQUIS DE LOCALIZACIÓN:

UBICACION
Carretera Federal México-Querétaro

ORIENTACION:

NOTAS GENERALES

TABLA DE MODIFICACIONES:

| NO. | FECHA | FECHA |
|---|---|---|

EMPRESA: TecnoRampa
SINERGIA EN TECNOLOGIA Y SERVICIOS

RAZÓN SOCIAL :
**NOMBRE DEL CLIENTE**

VOBO:
VENDEDOR:
FECHA:
ELEVADOR:
PLANO:
**COMPLEMENTOS**
CLAVE:
A-7