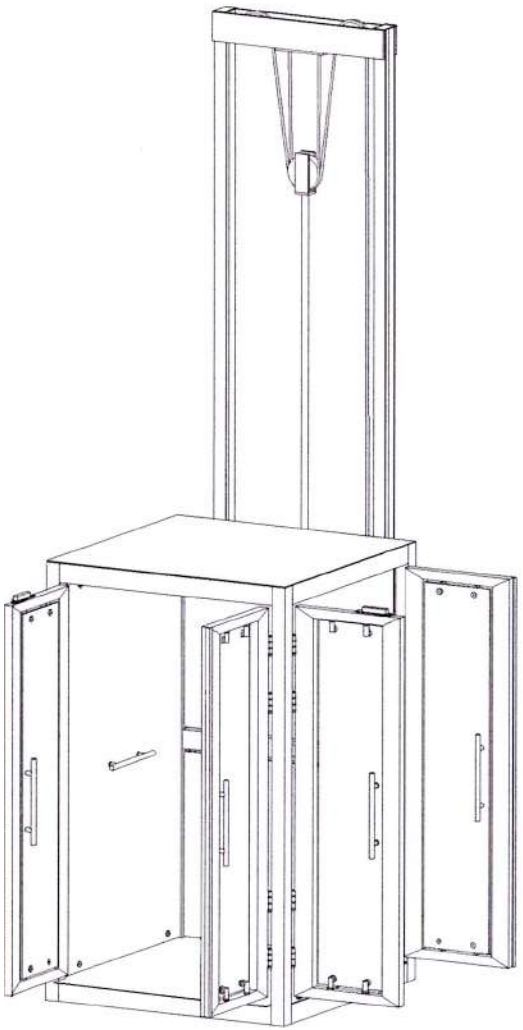

TecnoRampa
INVERSIÓN EN TECNOLOGÍA Y SERVICIOS

DIRECCION:
AUTOPISTA
MEXICO-QUERETARO
KM 175+494 COLONIA
EL SAUZ BAJO

TEL: 01 427 272 40 41

DESCRIPCION DEL EQUIPO:

ELEVADOR CREW EVOLUTION

CARGA 500 KG

RECORRIDO: 3.05M

ESTACIONES: 2

VENDEDOR: ING. IVAN RICARDO JURY M.

RAZON SOCIAL: HORACIO GONZÁLEZ PARDO

NO. DE CLIENTE:

FECHA: 24/05/2023

FIRMA DE CONFORMIDAD DEL CLIENTE:

CONDICIONES DE ENVIO DEL EQUIPO

CABINA: DESARMADA

COLUMNAS: EN DOS PARTES

DIMENSIONES DE VANO:

COLOR DEL EQUIPO

CABINA: SILVER METALLIC

ACABADO: CRISTAL CLARO,
CRISTAL ESMERILADO

TIPO DE ALIMENTACION

UNIDAD HIDRÁULICA 2HP

MONOFÁSICA 110 VAC

TUBERIA - DELGADA

BOTONERA EMPOTRADA

COMPLEMENTOS

-DISTANCIA ENTRE ELEVADOR Y U.H. 5.00M
-BOTONERA DISPLAY EN CABINA Y EN LAS DOS ESTACIONES
-1 ELECTROIMÁN EN PUERTA FIJA
-PISO LAMINADO ANTIDERRAPANTE
-LLEVAR GENERADOR

Vobo

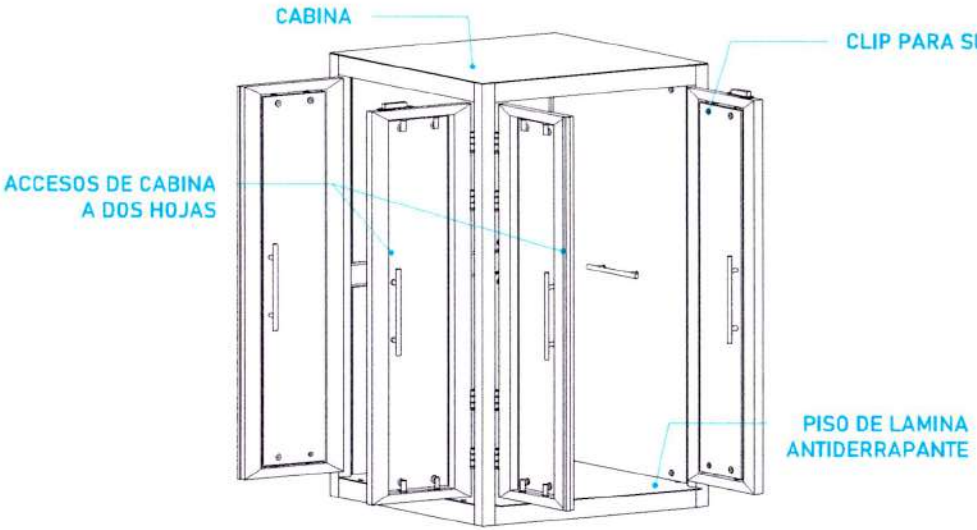


CABINA (VISTA
EN ISOMETRICO)

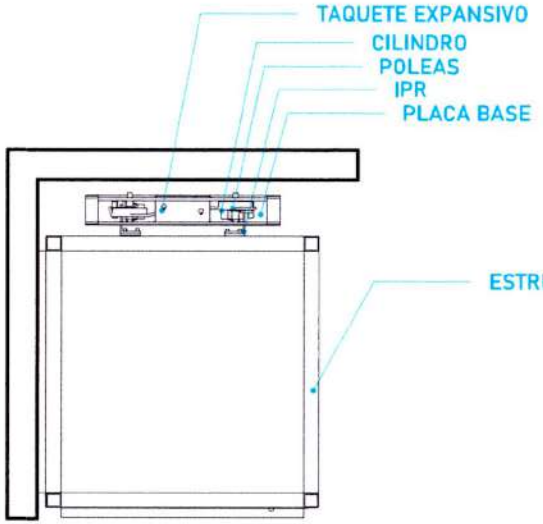


CABINA (VISTA
EN PLANTA)

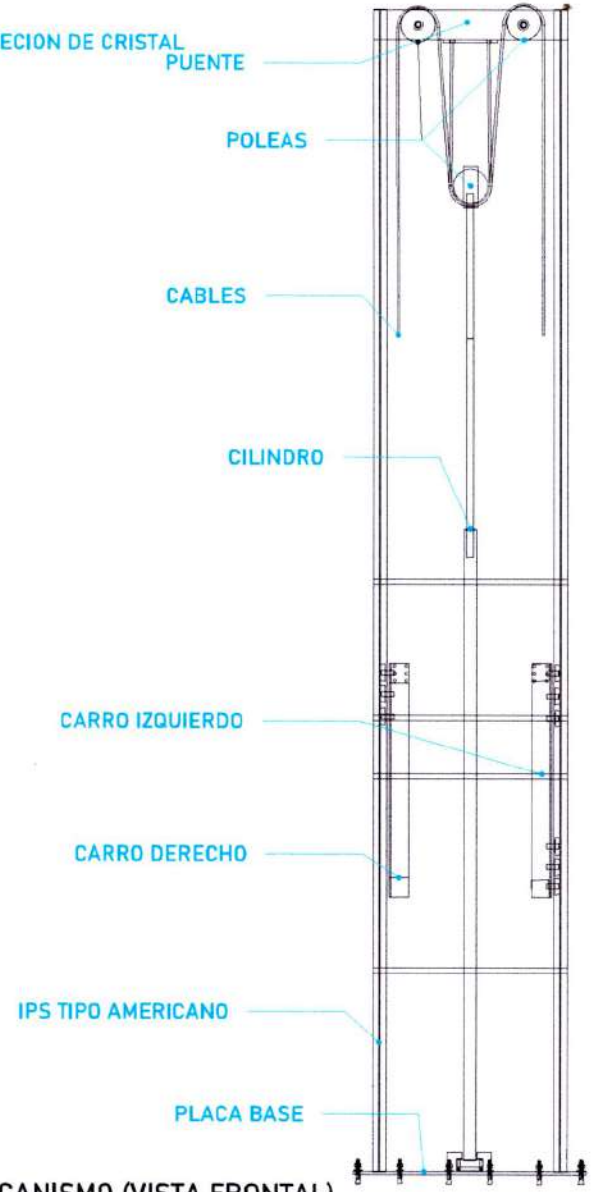


MECANISMO (VISTA FRONTAL)

CROQUIS DE LOCALIZACIÓN:

UBICACIÓN
Carretera Federal México-Querétaro

ORIENTACIÓN:

N

NOTAS GENERALES

TABLA DE MODIFICACIONES:

| NO. | DESCRIPCIÓN | FECHA |
|---|---|---|
| 0 | EMITIDO DE CAM MECANICA | 24/07/2023 |

EMPRESA: TecnoRampa

RAZÓN SOCIAL :
HORACIO GONZÁLEZ PARDO

VOBO:

VENDEDOR:

FECHA:

TELEVIDOR:

PLANO:
DESCRIPCIÓN DE PARTES

CLAVE:
A-1

Vobo

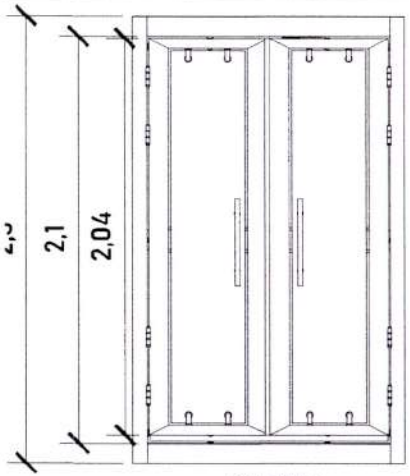


CABINA

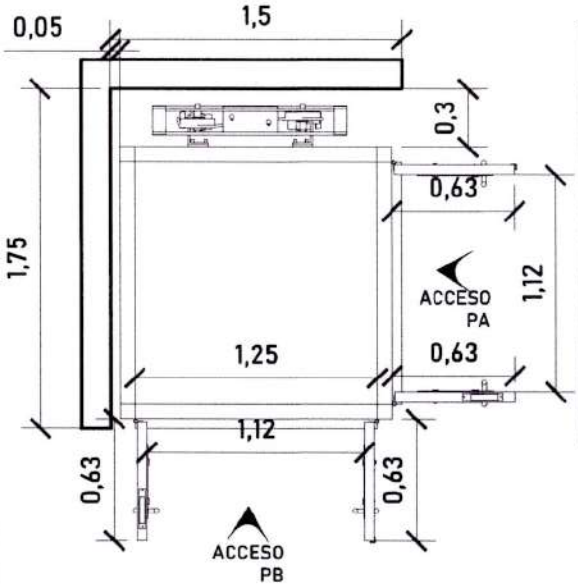


ACCESO Y ABATIMIENTO

CABINA (VISTA LATERAL)

| ALTURAS DEL EQUIPO: | |
|---|---|
| ALTURA CABINA | 2.30 M |
| ALTURA DE PUERTA | 2.04 M |
| ALTURA INT. DE CABINA | 2.10 M |

| DIMENSIONES DE ACCESO | |
|---|---|
| DIMENSIÓN DE PUERTA | 1.25 M |
| DIMENSIÓN DE ACCESO LIBRE | 1.12 M |

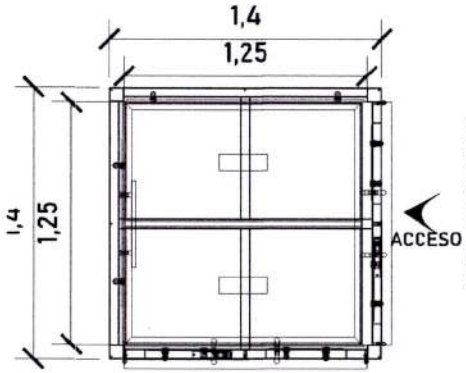


ACCESO
CABINA (VISTA EN PLANTA)

Para el acceso se tiene una pestaña de 5cm, por lo tanto se pide que el área del elevador este nivelado y a plomo en cada una de sus estaciones.

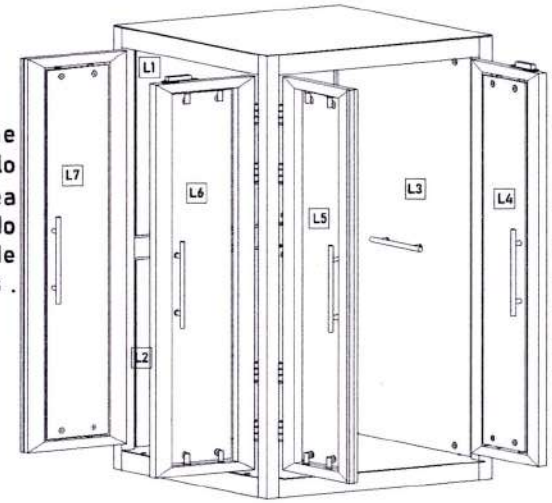


ACABADOS

| ACABADOS DEL EQUIPO: | |
|---|---|
| L1 | CRISTAL CLARO |
| L2 | CRISTAL CLARO |
| L3 | CRISTAL ESMERILADO |
| L4 | CRISTAL CLARO |
| L5 | CRISTAL CLARO |
| L6 | CRISTAL CLARO |
| L7 | CRISTAL CLARO |

CROQUIS DE LOCALIZACIÓN:

UBICACIÓN
Carretera Federal México-Querétaro

ORIENTACIÓN:

N

NOTAS GENERALES

TABLA DE MODIFICACIONES:

| NO. | FECHA | | FECHA |
|---|---|---|---|
| 0 | | | |

EMPRESA: TecnoRampa

RAZÓN SOCIAL:
HORACIO GONZÁLEZ PARDO

VOBO:

VENDEDOR:

FECHA:

ELEVADOR:

PLANO:
DIMENSIONES DE EQUIPO

CLAVE:
A-2

Vo bo

Firme de concreto con una resistencia de F´C= 250 kg/cm².
Malla electrosoldada de 6.6.10.10 después de los 10cm

Las dimensiones del área para el elevador en este caso de 1.50m x 1.75m deberá de ser el mismo en todas las estaciones que tenga el sitio.

| ALTURA DE COLUMNAS | |
|---|---|
| Foso | 0.20m |
| Recorrido | 3.05m |
| Sobre paso | 1.80m |
| Total | 5.05m |

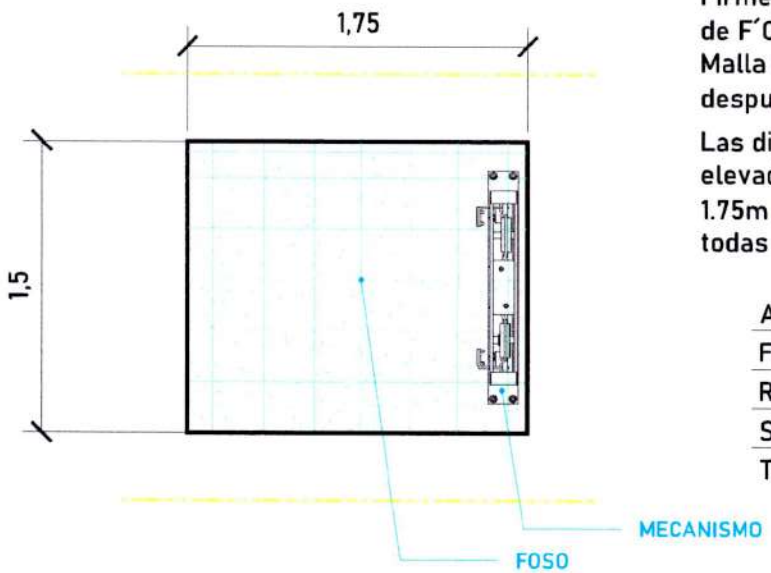


ARMADO (VISTA EN PLANTA)

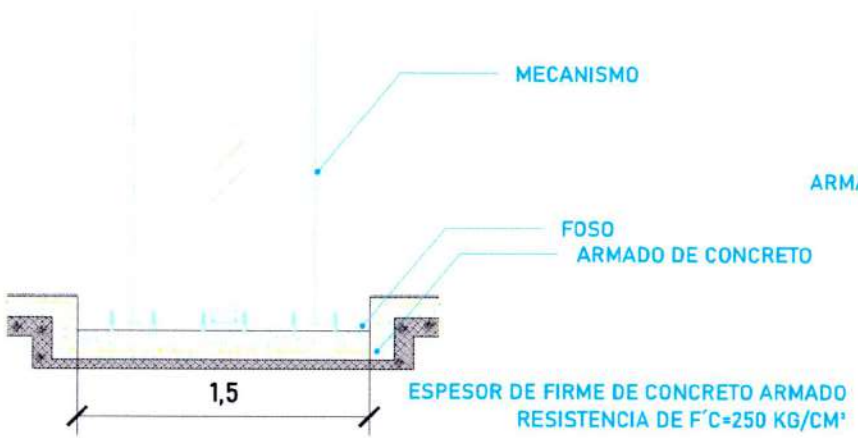


FOSO (VISTA FRONTAL)

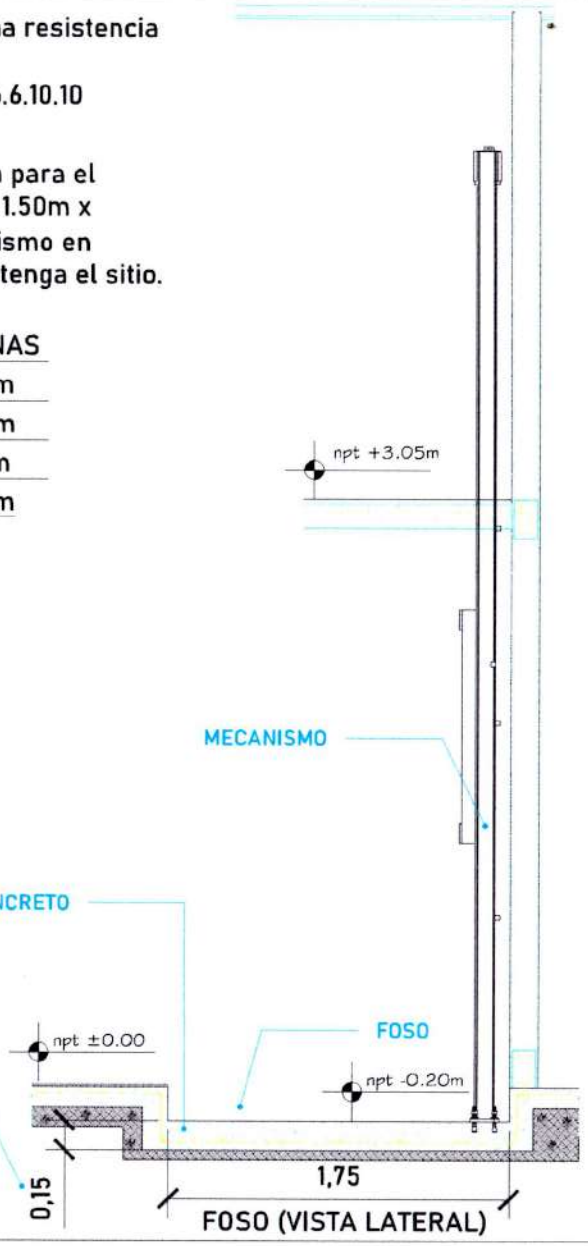


FOSO (VISTA LATERAL)

CROQUIS DE LOCALIZACIÓN:

UBICACIÓN
Carretera Federal México-Querétaro

ORIENTACIÓN:

N

NOTAS GENERALES

TABLA DE MODIFICACIONES:

| NO. | FECHA | | FECHA |
|---|---|---|---|
| | | | |

EMPRESA: TecnoRampa

RAZÓN SOCIAL: HORACIO GONZÁLEZ PARDO

VOBO:

VENDEDOR:

FECHA:

ELEVADOR:

PLANO: HUECO PARA EL ELEVADOR

CLAVE: A-3

Vobo

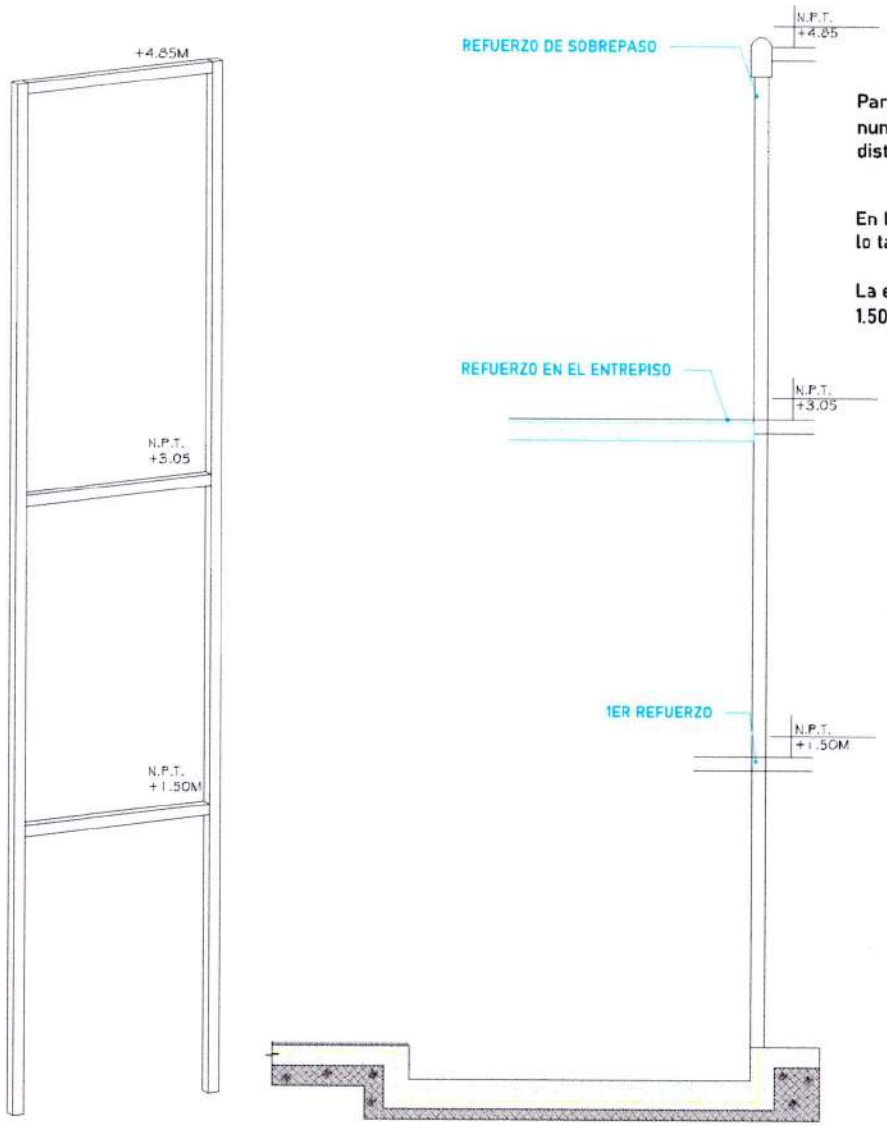


FOSO (VISTA LATERAL)

Para la estabilidad del equipo Tecnorampa debera ser anclado aun cierto numero de refuerzos estos serán de acuerdo al recorrido del equipo y a los distintos niveles que se tengan.

En la ultima estación nuestras columnas tienen un sobrepaso de 1.80m por lo tanto se solicita un refuerzo a esa altura.

La estructura no esta considerada dentro del foso, por lo tanto el área de 1.50m x 1.75m deberá quedar libre para la instalación del equipo.

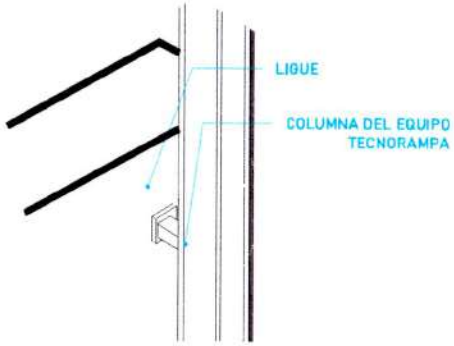


Las columnas del equipo Tecnorampa se ligan a distintas alturas por eso se solicitan los refuerzos, estos son puestos por el cliente.

Vobo

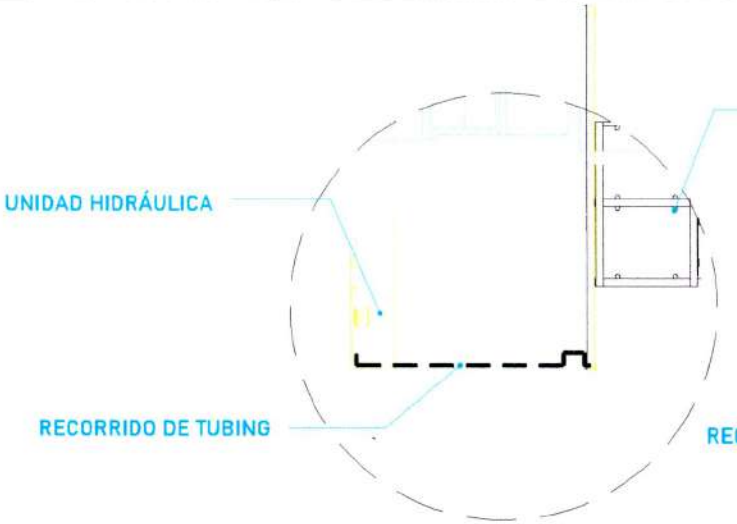


El tubing que es la conexión del mecanismo del elevador a la Unidad Hidráulica, donde pasa el aceite. No tiene que tener una distancia máxima de 5.00m lineales.

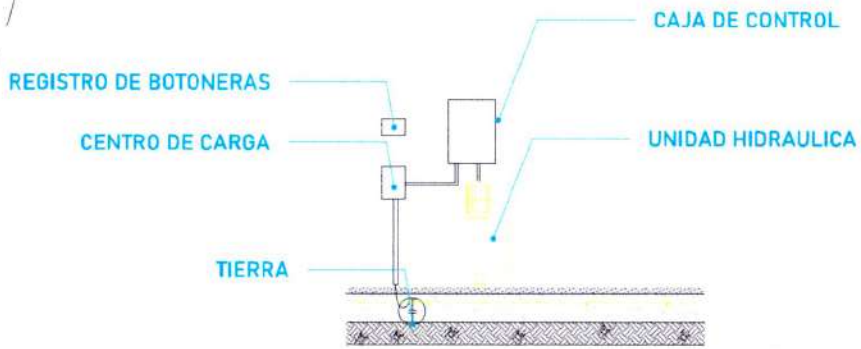


Para la alimentación del equipo se requiere una Unidad Hidráulica se solicita que este motor este lo mas cerca posible del equipo, por lo tanto se solicita al cliente tener un ducto de 3" para poder pasar ahí el tubing y los cables para la botoneras

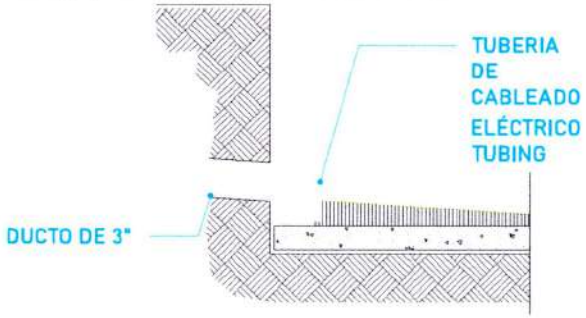


La imagen es solamente ilustrativa.

La Unidad Hidráulica va anclada, por medio de taquetes expansivos punta arpón de $\frac{3}{4}$" de ancho, por 5" de largo al firme de concreto donde se apoya.

CROQUIS DE LOCALIZACIÓN:

UBICACIÓN
Carretera Federal México-Querétaro

ORIENTACIÓN:

N

NOTAS GENERALES

TABLA DE MODIFICACIONES:

| NO. | DESCRIPCIÓN | FECHA |
|---|---|---|
| 1 | [illegible] | [illegible] |

EMPRESA: TecnoRampa

RAZÓN SOCIAL:
HORACIO GONZÁLEZ PAPIED

VOBO:

VENDEDOR:

FECHA:

ELEVADOR:

PLANO:
DUCTO Y UNIDAD HIDRÁULICA

CLAVE:
A-6

Vobo

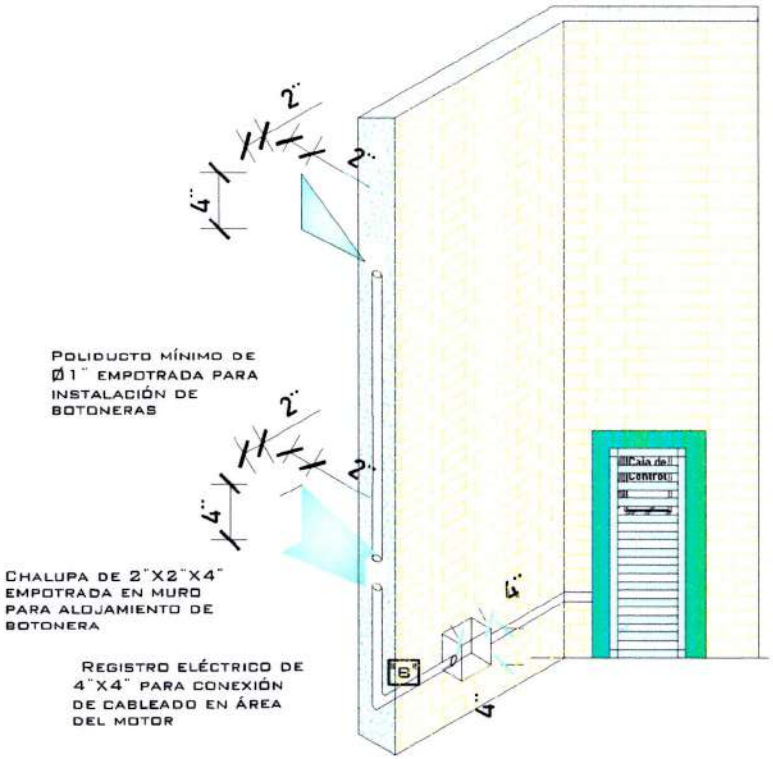


| DESCRIPCIÓN DE UNIDAD HIDRAULICA 2HP | |
|---|---|
| ALIMENTACION | 110 VCA |
| NUMERO DE FASES | 1 |
| AMPERS DE CONSUMO | 18.5 |
| WATSS DE CONSUMO | 1.5 KW |
| TIPO DE ACEITE | ISO 68 |

| TABLA DE CALIBRES | |
|---|---|
| CALIBRE | DISTANCIA |
| 8 AWG | 0-10M |
| 6 AWG | 11-15 M |
| - (CONTEMPLAR CALCULO) | 16- EN ADELANTE |

UNIDAD HIDRÁULICA

El motor del equipo Tecnorampa, debe estar protegido del polvo y agua o cualquier sustancia que pudiera contaminar el aceite por eso se solicita un nicho de 0.85mx0.65mx2.00m para su resguardo.

## LAS BOTONERAS SERÁN EMPOTRADAS

Para que las botoneras queden empotradas se solicita al cliente tener un poliducto de Ø1 $\frac{1}{4}$ " por donde se quiere tener las botoneras de llamado del equipo Tecnorampa. Esta canalización rematan a la caja de control electrico (espacio designado para el motor del elevador)

El cliente suministra, instala y energiza centro de carga con alimentación monofásica a 110V, con neutro y tierra física, e interruptor termomagnético de 1 x 30 Amp exclusivo para el elevador. El centro de carga deberá colocarse en el área donde se ubique la unidad hidráulica y control eléctrico proporcionado por TECNORAMPA a no mayor de 5.00m del área del equipo.

Por seguridad no deberá ser manipulado por personal no autorizado

*Al hacer caso omiso de las indicaciones ya dictadas y tenga alguna falla el equipo, Tecnorampa no se hará responsable de estas, además de que el año de garantía no tendría cobertura para estos daños.

CROQUIS DE LOCALIZACIÓN:

UBICACION: Carretera Federal México-Querétaro

ORIENTACION:

N

NOTAS GENERALES

TABLA DE MODIFICACIONES:

| NO. | DESCRIPCIÓN | FECHA |
|---|---|---|
| 1 | UBICACIÓN DE CAJA MEDIDA | 24/08/2023 |

EMPRESA: Tecno Rampa

RAZÓN SOCIAL: HORACIO GONZÁLEZ PARDO

VOBO:

VENDEDOR:

FECHA:

ELEVADOR:

PLANO: ALIMENTACION Y BOTONERAS

CLAVE: A-5

Vobo

## PUERTA EXTERIOR

El elevador cuenta con una puerta que viaja junta con este.
Por tal situación se recomienda la colocación de una protección en cada una de las estaciones.
Tomar en cuenta que se tendrá que respetar las dimensiones de la puerta del elevador.

## PRECAUCIONES

No operar el elevador cuando exista fuga de fluido hidráulico.

Respetar las indicaciones sin sobrepasar su capacidad de peso 500kg.

No operar el equipo, sin antes haber sido entregado por un personal asignado de la empresa Tecnorampa.

No utilizar el elevador en casos de incendio.

No operar el elevador en caso de que los cables de acero se encuentren deshilados.

## REQUISITOS DE INSTALACION

1.- El foso estará en óptimas condiciones
   a) No encharcamientos
   b) No objetos ni materiales dentro
   c)Acceso libre al area de instalación
2.- Se necesita energía a 220V, para conectar una maquina de soldar a 2 fases, capacidad de consumo de 60 Amp
   *En dado caso de no contar con la alimentación, contacte a su vendedor para dar solución.
3.- La obra civil (foso y refuerzos) debera estar lista en la fecha programada de su instalación.
4.- Considerar el espacio de accesos y vanos en sitio para el acceso del equipo al lugar de su instalación

CROQUIS DE LOCALIZACIÓN:

UBICACIÓN
Carretera Federal México-Querétaro

ORIENTACIÓN:

N

NOTAS GENERALES

TABLA DE MODIFICACIONES:

| NO. | DESCRIPCIÓN | FECHA |
|---|---|---|
| 0 | LIBERACIÓN DE USO MECÁNICA | 24/08/2023 |

EMPRESA: Tecno Rampa

RAZÓN SOCIAL:
HORACIO GONZÁLEZ PARRO

VOBO:

VENDEDOR:
NO SIGNICADO AUP

FECHA:

ELEVADOR:

PLANO:
COMPLEMENTOS

CLAVE:
A-7

Vobo

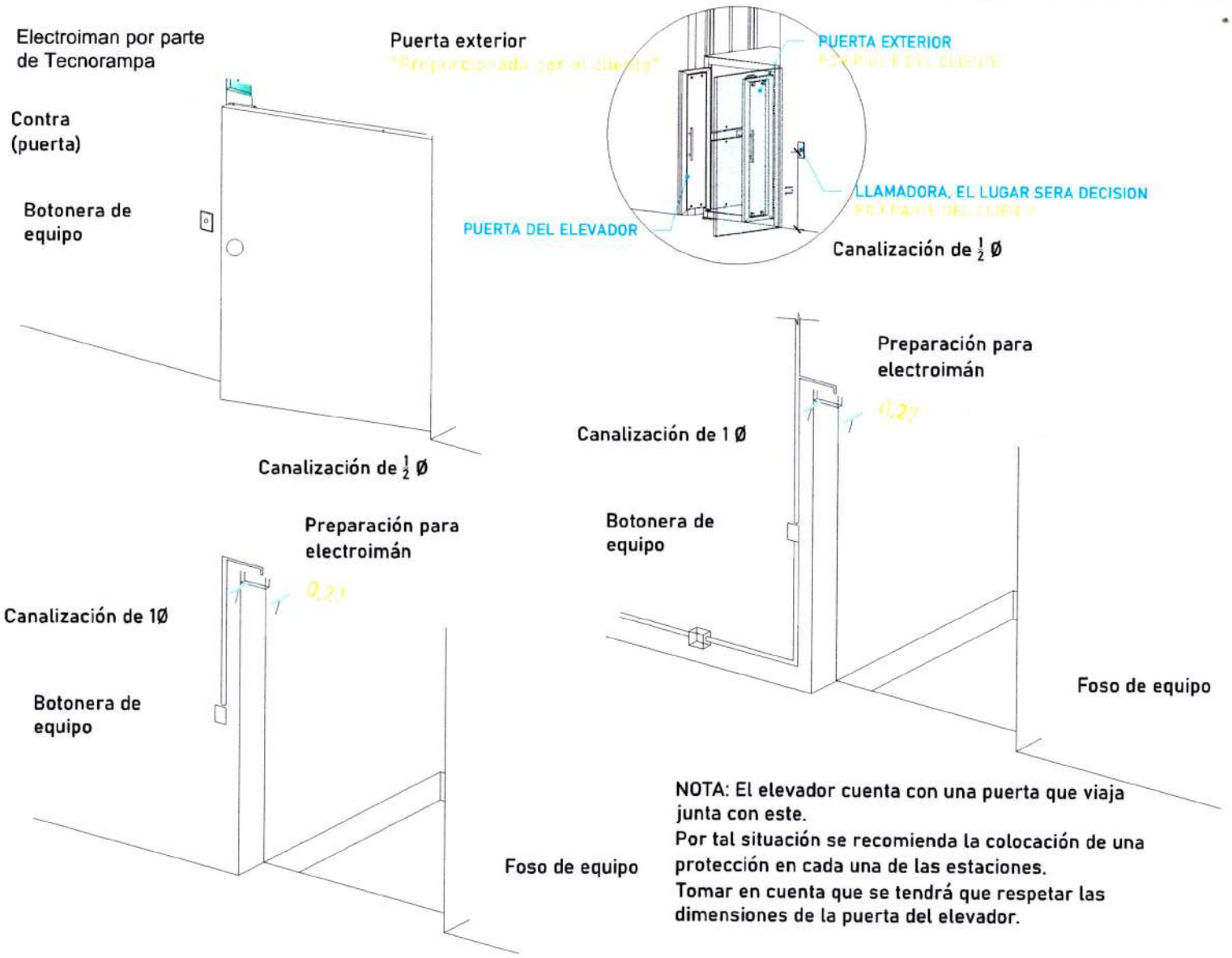


NOTA: El elevador cuenta con una puerta que viaja junta con este.
Por tal situación se recomienda la colocación de una protección en cada una de las estaciones.
Tomar en cuenta que se tendrá que respetar las dimensiones de la puerta del elevador.

CROQUIS DE LOCALIZACIÓN:

UBICACIÓN
Carretera Federal México-Querétaro

ORIENTACIÓN:

N

NOTAS GENERALES

TABLA DE MODIFICACIONES:

| NO. | FECHA | NO. | FECHA |
|---|---|---|---|
| 0 | EMISIÓN DE GUÍA MEJORA | | 24/08/2023 |

EMPRESA: Tecno Rampa

RAZÓN SOCIAL:
HORACIO GONZÁLEZ FARFO

VOBO:

VENDEDOR:

FECHA:

ELEVADOR:

PLANO:
COMPLEMENTOS

CLAVE:
A-8