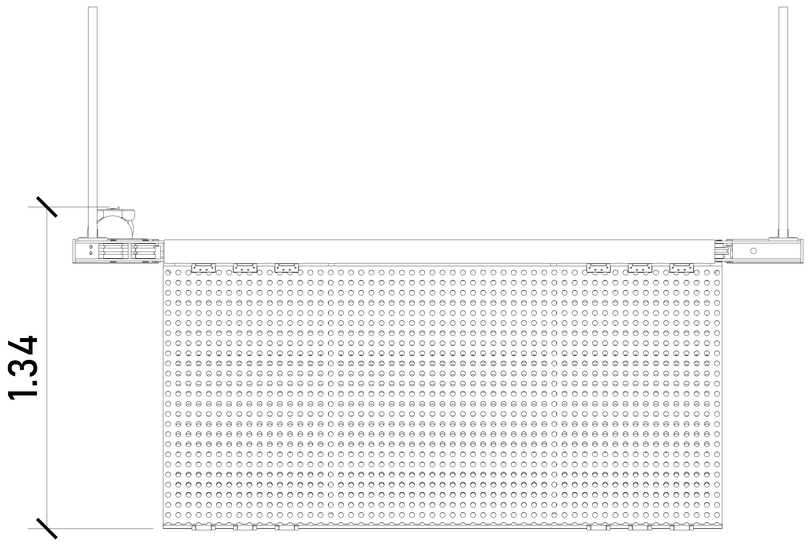

PUERTA HIDRÁULICA VISTA EN PLANTA

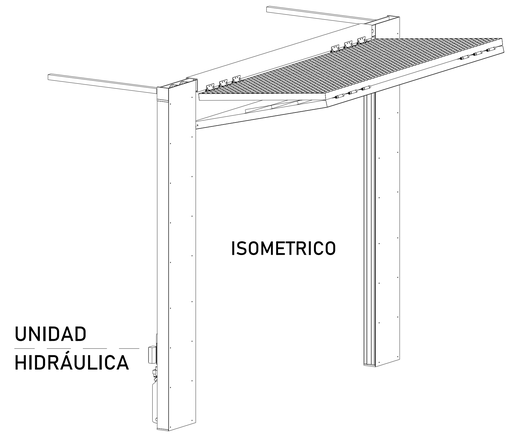

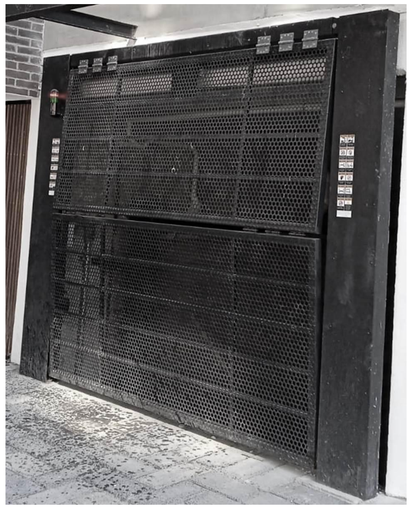

DESCRIPCIÓN DE UNIDAD HIDRAULICA 2HP	
ALIMENTACION	110 VCA
NUMERO DE FASES	1
AMPERS DE CONSUMO	18.5
WATSS DE CONSUMO	1.5 KW
TIPO DE ACEITE	ISO 68

TABLA DE CALIBRES	
CALIBRE	DISTANCIA
8 AWG	0-10M
6 AWG	11-15 M
- (CONTEMPLAR CALCULO)	16- EN ADELANTE

COMO REFERENCIA
RANGO DE VARIACIÓN DE VOLTAJE
MOTOR 3 HP: 220 VAC +- 5%

HYDRAULIC DOOR

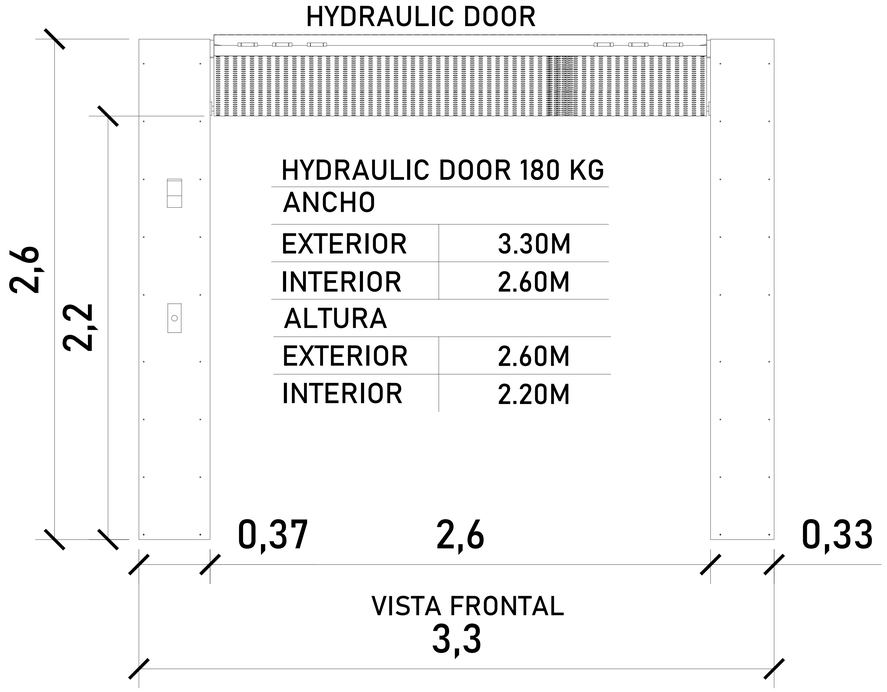

HYDRAULIC DOOR 180 KG	
ANCHO	
EXTERIOR	3.30M
INTERIOR	2.60M
ALTURA	
EXTERIOR	2.60M
INTERIOR	2.20M

UBICACIÓN: SÓTANO 1

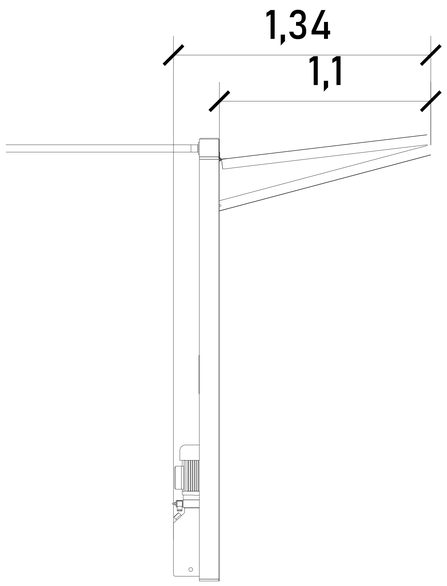

VISTA LATERAL

1 PUERTA HIDRÁULICA

- CAPACIDAD MÁXIMA DE CARGA PARA ACABADOS DE 180 KG.

-MOTOR DE 2HP, ALIMENTACIÓN 110 VAC, NEUTRO Y TIERRA FISICA.

- CONEXIÓN DE CABLEADO PARA BOTONERAS DEBERÁ COINCIDIR CON EL DE LA U.H.

-ACABADO LAMINA PERFORADA.

- SE NECESITA UNA ALTURA DE 2.70M LIBRE EN SITIO PARA LA INSTALACIÓN DE LAS PUERTAS HIDRÁULICAS.

-COLOR NEGRO.

-7M DE A CAJA

-25 M DE CAJA A PUERTA

NOTA: LA PUERTA LLEVA SUS LIGUES, SE FIJA A LA ESTRUCTURA DEL ELEVADOR Y SE TAQUETEA A PISO.

CROQUIS DE LOCALIZACIÓN:

UBICACION
Carretera Federal México-Querétaro

ORIENTACION:

N

NOTAS GENERALES

INCLUYE:

-RECEPTOR INSTALADO EN CONTROL ELÉCTRICO DE ELEVADOR

-DOS CONTROLES

TABLA DE MODIFICACIONES:

NO.	FECHA	FECHA
0	LIBERACIÓN DE GUÍA MECÁNICA	05/MAR/2024

EMPRESA: TecnoRampa
SINERGIA EN TECNOLOGIA Y SERVICIOS

RAZÓN SOCIAL:
27814-20017 CONSTRUCTORA AMSTERDAM 89
(HYDRAULIC DOOR)

VOBO:

VENDEDOR:
ARQ. EVELIN ALVARADO

FECHA: 05/MAR/2024

PUERTAS: HYDRAULIC DOOR

PLANO: PUERTA HIDRAULICA

CLAVE: A-1