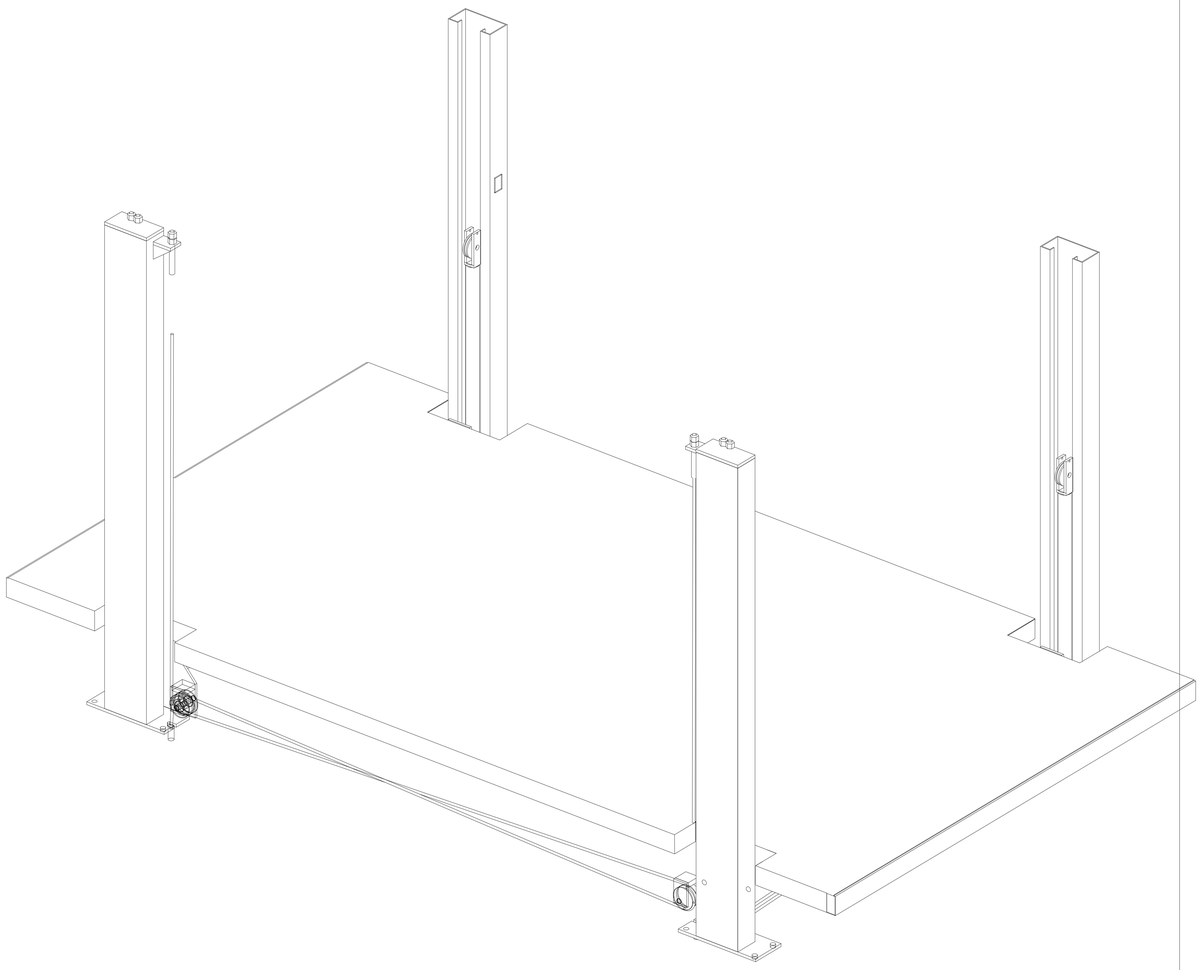

TecnoRampa SINERGIA EN TECNOLOGÍA Y SERVICIOS	DIRECCION: AUTOPISTA MEXICO-QUERETARO KM 175+494 COLONIA EL SAUZ BAJO
	TEL: 01 427 272 40 41

DESCRIPCION DEL EQUIPO:

UNDER RAMP

CARGA 3,000 KG

ALTURA TOTAL DE FOSO: 3.21 M

UNIDAD HIDRAULICA: 10 HP

VENDEDOR: ARQ. SALVADOR SILVA

RAZÓN SOCIAL: ALEJANDRO MENDOZA

NO. DE CLIENTE:

FECHA: 27/05/2024

FIRMA DE CONFORMIDAD DEL CLIENTE:

TIPO DE ALIMENTACION

TRIFÁSICA 220 VAC
TUBERIA: GRUESA
BOTONERA: PEDESTAL

COMPLEMENTOS

- SIN PLATAFORMA SUPERIOR
- CILINDROS Y COLUMNAS NO DEBERÁN SOBREPASAR EL N.P.T. +3.21 m
- PONER TAPAS PARA COLUMNAS
- MANTENER PLATAFORMA EN PLANTA ALTA, SUBIRSE EN 3 MINUTOS
- SEÑAL PARA BAJAR PLATAFORMA CON BOTÓN PARA BAJAR Y SUBIR
- INISTALACIÓN FRENTE AL MAR
- ELEVADOR TIPO AUTOS, CON MISMA SEGURIDAD Y ACCESORIOS
- LLAMADORA EN P.A. A 15m
- ANCLAJE A CADENAS

CONDICIONES DE ENVIO DEL EQUIPO

PLATAFORMA: ARMADAS
COLUMNAS: COMPLETAS
DIMENSIONES DE VANO:

COLOR DEL EQUIPO

PLATAFORMA: GRIS PLOMO

COLUMNAS: NEGRO

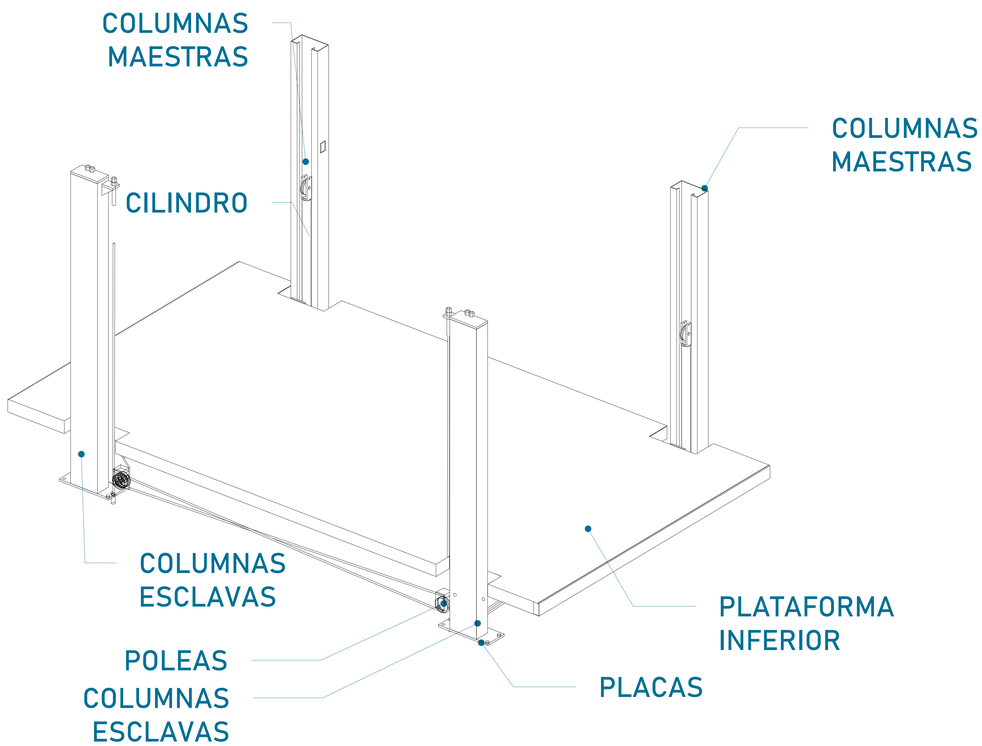

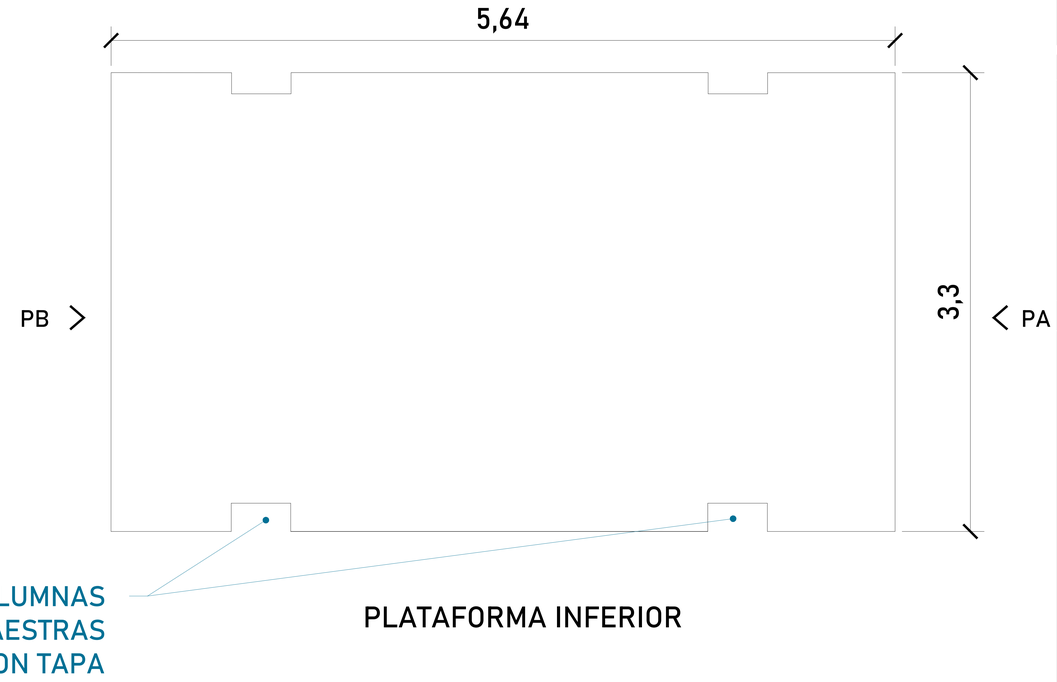

PLATAFORMA INFERIOR

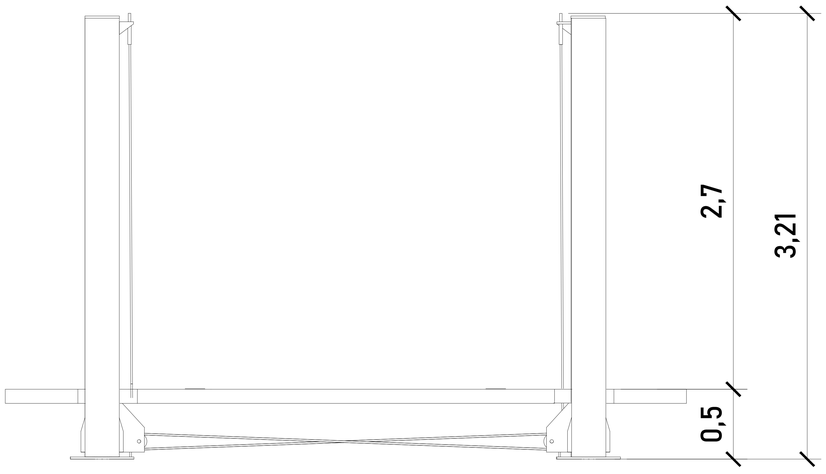

PLATAFORMA (VISTA LATERAL)

ALTURAS DEL EQUIPO	
Altura total	3.21m

DIMENSIÓN DE PLATAFORMA	
Largo	5.64m
Ancho	3.30m

CROQUIS DE LOCALIZACIÓN:

UBICACION
Carretera Federal México-Querétaro

ORIENTACION:

NOTAS GENERALES

N.P.T. -0.45 m

TABLA DE MODIFICACIONES:

NO.	DESCRIPCION	FECHA
0	LIBERACIÓN GUÍA MECÁNICA	27/05/2024

EMPRESA: TecnoRampa
INGENIERIA EN TECNOLOGIA Y SERVICIOS

RAZÓN SOCIAL :
ALEJANDRO MENDOZA

VOBO:

VENDEDOR:
ARQ. SALVADOR SILVA

FECHA:
27/05/2024

ELEVADOR:
UNDER RAMP

PLANO:
DESCRIPCIÓN DE PARTES

CLAVE:
A-1

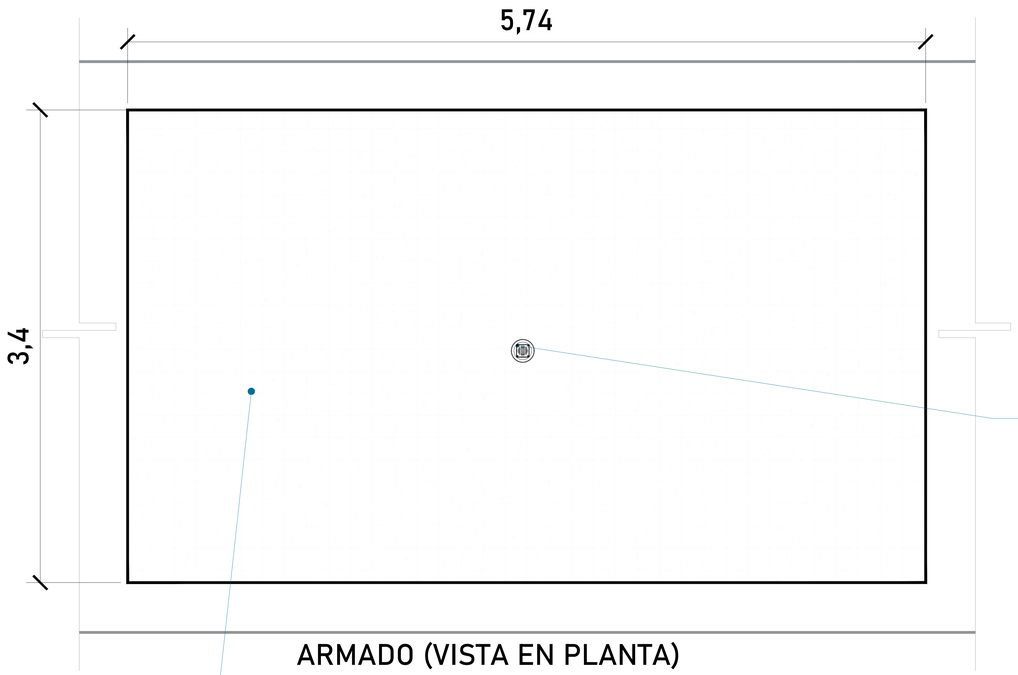

ARMADO (VISTA EN PLANTA)

FOSO

Por motivos de seguridad ante posibles acumulaciones de agua se recomienda la instalación de una salida de drenaje (coladera)

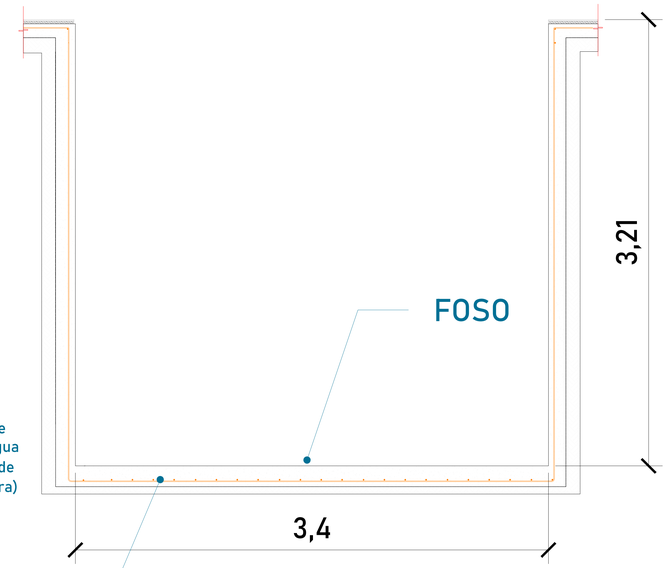

FOSO

ARMADO DE CONCRETO

FOSO (VISTA FRONTAL)

Firme de concreto con una resistencia de F´C= 250 kg/cm². Malla electrosoldada de 6.6.10.10 después de los 10cm

Las dimensiones del área para el elevador en este caso de 3.40m x 5.74m deberá de ser el mismo en todas las estaciones que tenga el sitio.

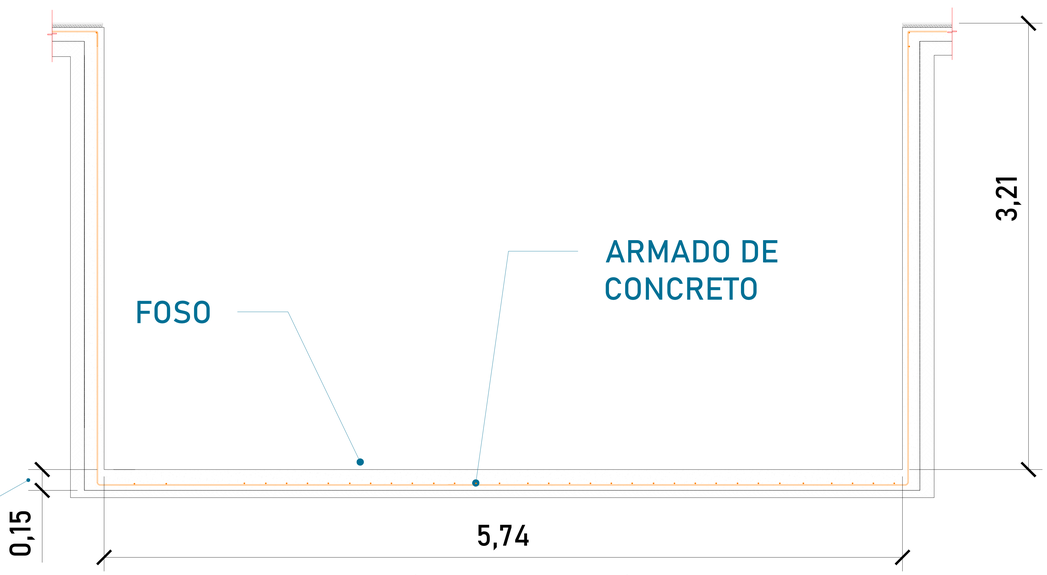

FOSO

ARMADO DE CONCRETO

ESPESOR DE FIRME DE CONCRETO ARMADO
RESISTENCIA DE F´C=250 KG/CM²

FOSO (VISTA LATERAL)

CROQUIS DE LOCALIZACIÓN:

UBICACION
Carretera Federal México-Querétaro

ORIENTACION:

NOTAS GENERALES

TABLA DE MODIFICACIONES:

NO.	DESCRIPCION	FECHA
0	LIBERACIÓN GUÍA MECÁNICA	27/05/2024

EMPRESA: TecnoRampa
SINERGIA EN TECNOLOGÍA Y SERVICIOS

RAZÓN SOCIAL :
ALEJANDRO MENDOZA

VOBO:

VENDEDOR:
ARQ. SALVADOR SILVA

FECHA: 27/05/2024

ELEVADOR: UNDER RAMP

PLANO:
HUECO PARA EL ELEVADOR

CLAVE: A-2

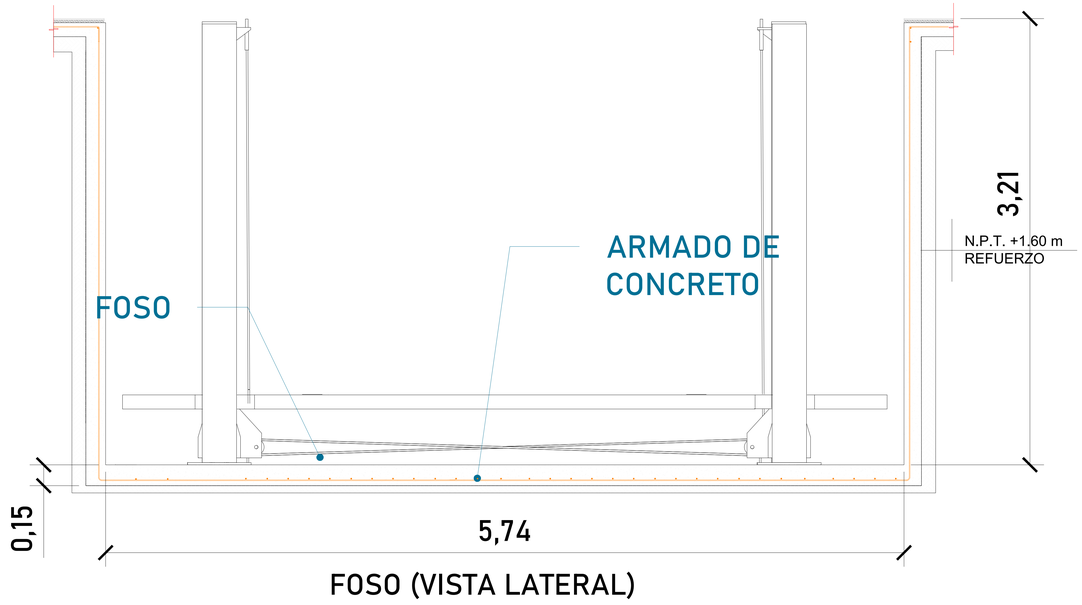

FOSO (VISTA LATERAL)

ANCLAJE A CADENAS

CROQUIS DE LOCALIZACIÓN:

UBICACION
Carretera Federal México-Querétaro

ORIENTACION:

NOTAS GENERALES

TABLA DE MODIFICACIONES:

NO.	DESCRIPCION	FECHA
0	LIBERACIÓN GUÍA MECÁNICA	27/05/2024

EMPRESA: TecnoRampa
SINERGIA EN TECNOLOGIA Y SERVICIOS

RAZÓN SOCIAL :
ALEJANDRO MENDOZA

VOBO:

VENDEDOR:
ARQ. SALVADOR SILVA

FECHA:
27/05/2024

ELEVADOR:
UNDER RAMP

PLANO:
HUECO PARA EL ELEVADOR

CLAVE:
A-3

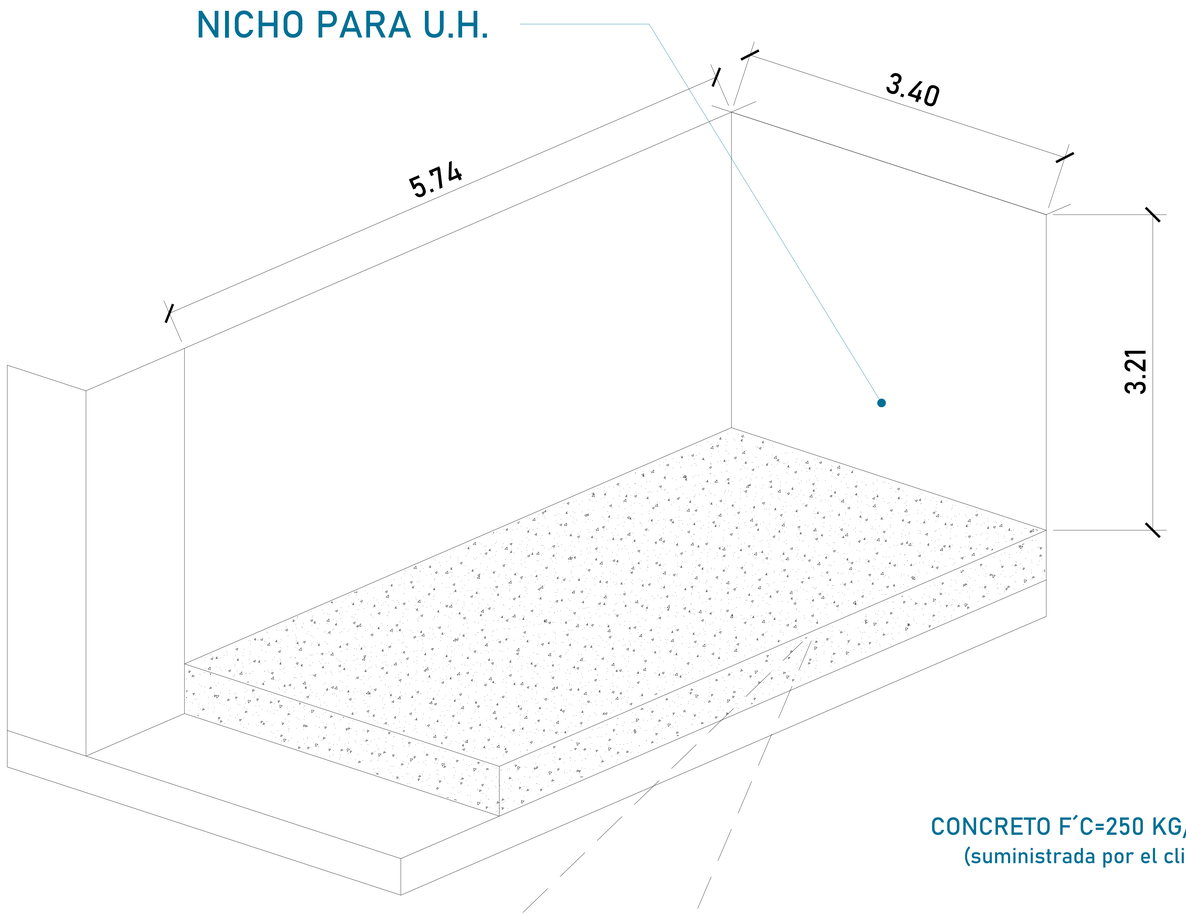

Para la instalación del equipo se colocan taquetes expansivos de $\frac{3}{4}$"x4-$\frac{3}{4}$" para el anclaje de columnas con el firme, por tanto se requiere:

Firme de concreto espesor 15 cm con una resistencia de F´C= 250 kg/cm². Malla electrosoldada de 6.6.10.10 después de los 10cm

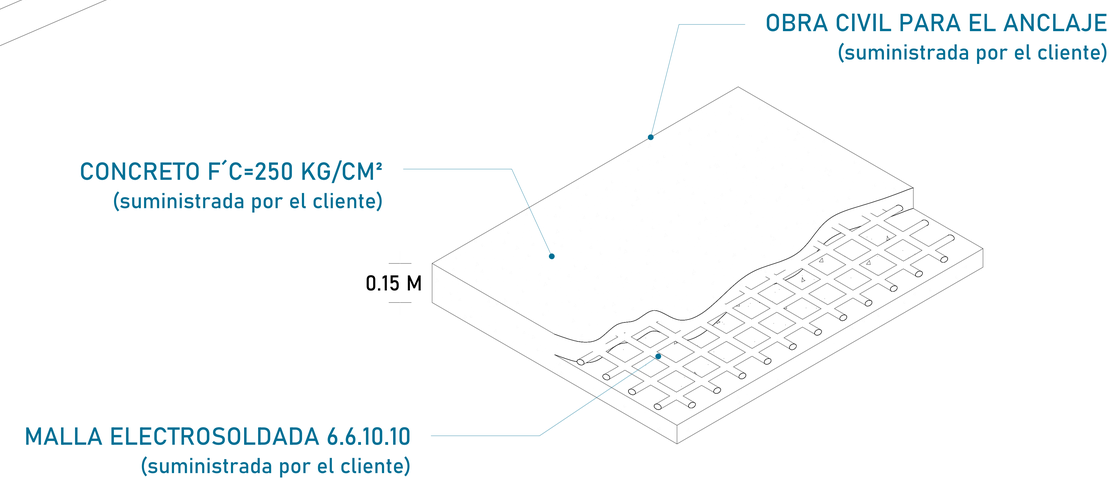

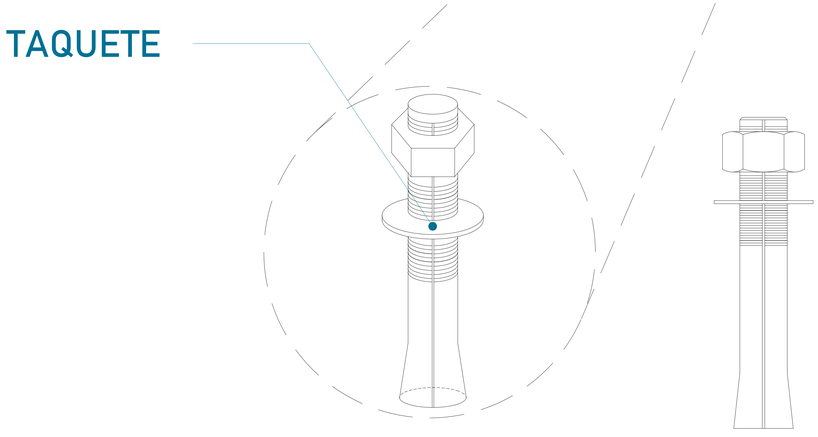

Las dimensiones de claro de elevador deberán coincidir con las dimensiones de entre piso y cada una de las estaciones, estando todo a plomo y nivelado.

CROQUIS DE LOCALIZACIÓN:

UBICACION
Carretera Federal México-Querétaro

ORIENTACION:

NOTAS GENERALES

TABLA DE MODIFICACIONES:

NO.	DESCRIPCION	FECHA
0	LIBERACIÓN GUÍA MECÁNICA	27/05/2024

EMPRESA: TecnoRampa
SINERGIA EN TECNOLOGIA Y SERVICIOS

RAZÓN SOCIAL :
ALEJANDRO MENDOZA

VOBO:

VENDEDOR:
ARQ. SALVADOR SILVA

FECHA:
27/05/2024

ELEVADOR:
UNDER RAMP

PLANO:
OBRA CIVIL

CLAVE:
A-4

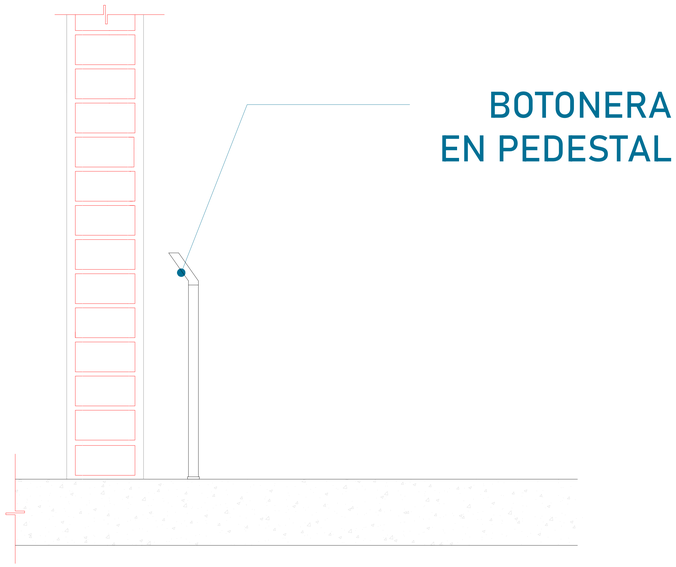

TABLA DE CALIBRES	
CALIBRE	DISTANCIA
8 AWG	0-10M
6 AWG	11-15 M
- (CONTEMPLAR CALCULO)	16- EN ADELANTE

DESCRIPCIÓN DE UNIDAD HIDRAULICA 10HP	
ALIMENTACION	220 VCA
NUMERO DE FASES	3
AMPERS DE CONSUMO	27
WATSS DE CONSUMO	7.4 KW
TIPO DE ACEITE	ISO 68
RANGO DE VARIACIÓN DE VOLTAJE	230 VAC+/-8%

CROQUIS DE LOCALIZACIÓN:

UBICACION
Carretera Federal México-Querétaro

ORIENTACION:

NOTAS GENERALES

LAS BOTONERAS SERÁN EN PEDESTAL

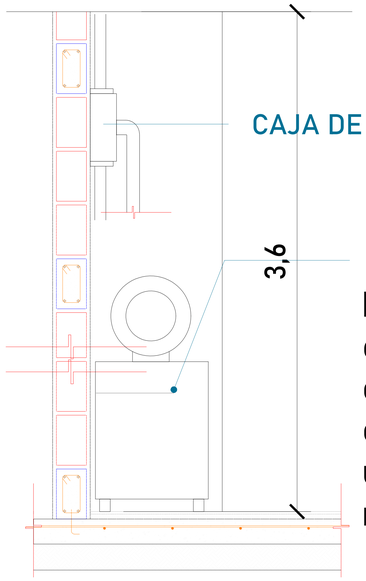

UNIDAD HIDRÁULICA

El motor del equipo Tecnorampa, debe estar protegido del polvo y agua o cualquier sustancia que pudiera contaminar el aceite por eso se solicita un nicho de 0.85mx0.65mx2.00m para su resguardo.

El cliente suministra, instala y energiza centro de carga con alimentación Trifásica a 220V, con neutro y tierra física, e interruptor termomagnético de 3 x 40 Amp exclusivo para el elevador. El centro de carga deberá colocarse en el área donde se ubique la unidad hidráulica y control eléctrico proporcionado por TECNORAMPA a no mayor de 5.00m del área del equipo. Por seguridad no deberá ser manipulado por personal no autorizado
Por seguridad no deberá ser manipulado por personal no autorizado

*Al hacer caso omiso de las indicaciones ya dictadas y tenga alguna falla el equipo, Tecnorampa no se hará responsable de estas, además de que el año de garantía no tendría cobertura para estos daños.

TABLA DE MODIFICACIONES:

NO.	DESCRIPCION	FECHA
0	LIBERACIÓN GUÍA MECÁNICA	27/05/2024

EMPRESA: TecnoRampa
SINERGIA EN TECNOLOGÍA Y SERVICIOS

RAZÓN SOCIAL :
ALEJANDRO MENDOZA

VOBO:

VENDEDOR:
ARQ. SALVADOR SILVA

FECHA:
27/05/2024

ELEVADOR:
UNDER RAMP

PLANO:
ALIMENTACIÓN Y BOTONERAS

CLAVE:
A-5

El tubing que es la conexión del mecanismo del elevador a la Unidad Hidráulica, donde pasa el aceite. No tiene que tener una distancia máxima de 5.00m lineales.

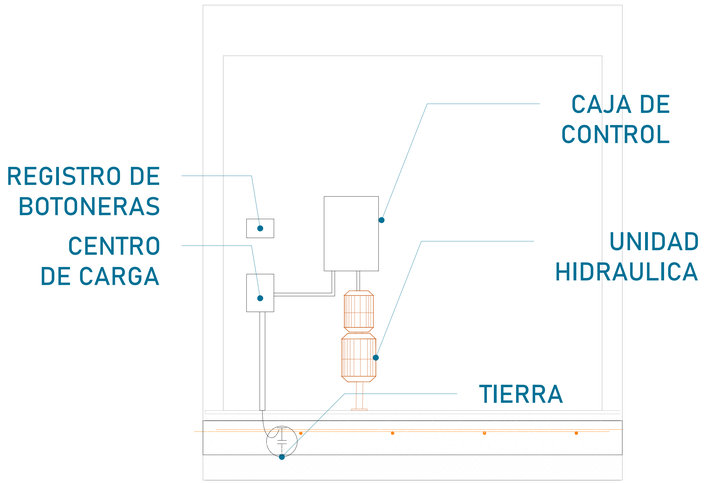

La imagen es solamente ilustrativa.

La Unidad Hidráulica va anclada, por medio de taquetes expansivos punta arpón de $\frac{3}{4}$" de ancho, por 5" de largo al firme de concreto donde se apoya.

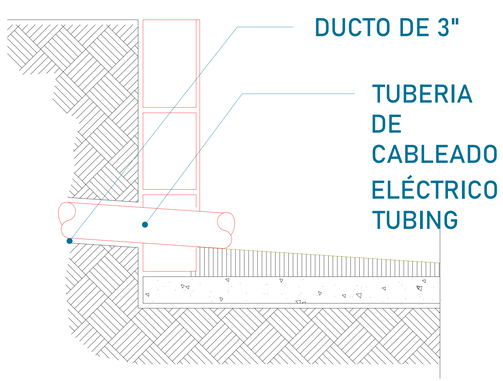

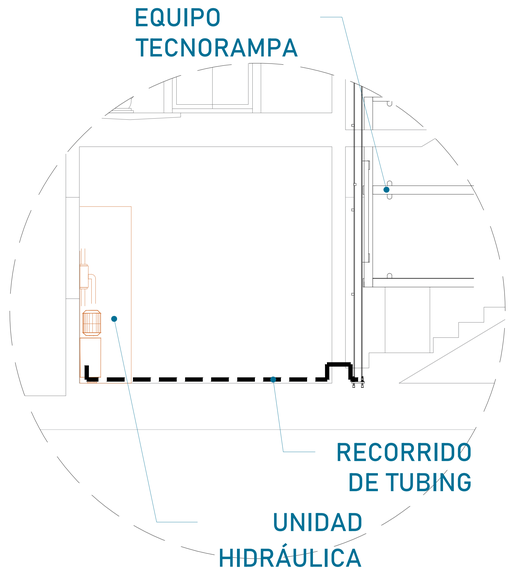

Para la alimentación del equipo se requiere una Unidad Hidráulica, se requiere que este motor este lo mas cerca posible del equipo, por lo tanto se solicita al cliente tener un ducto de 3" para poder pasar ahí el tubing y los cables para la botoneras

PRECAUCIONES

-No operar el elevador cuando exista fuga de fluido hidráulico.
-Respetar las indicaciones sin sobrepasar su capacidad de peso 3,000kg.
-No operar el equipo, sin antes haber sido entregado por un personal asignado de la empresa Tecnorampa.
-No utilizar el elevador en casos de incendio.
-No operar el elevador en caso de que los cables de acero se encuentren deshilados.

REQUISITOS DE INSTALACIÓN

1.- El foso estará en óptimas condiciones
a) No encharcamientos
b) No objetos ni materiales dentro
c)Acceso libre al area de instalación

2.- Se necesita energía a 220V, para conectar una maquina de soldar a 2 fases, capacidad de consumo de 60 Amp
*En dado caso de no contar con la alimentación, contacte a su vendedor para dar solución.

3.- La obra civil (foso y refuerzos) debera estar lista en la fecha
3.- programada de su instalación.

4.- Considerar el espacio de accesos y vanos en sitio para el acceso del equipo al lugar de su instalación

CROQUIS DE LOCALIZACIÓN:

UBICACION
Carretera Federal México-Querétaro

ORIENTACION:

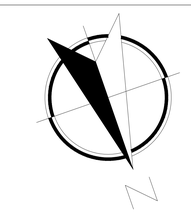

NOTAS GENERALES

He leido y estoy de acuerdo con la guia mecanica
Descripcion del equipo
Complemento del equipo
Condiciones del equipo
y color del equipo
Solo en la alimentacion del equipo recorrer q' cuento con energia bifasica

Alejandro Manuel Mendoza Mz.

TABLA DE MODIFICACIONES:

NO.	DESCRIPCION	FECHA
0	LIBERACIÓN GUÍA MECÁNICA	27/05/2024

EMPRESA: TecnoRampa
SINERGIA EN TECNOLOGÍA Y SERVICIOS

RAZÓN SOCIAL :
ALEJANDRO MENDOZA

VOBO:

VENDEDOR:
ARQ. SALVADOR SILVA

FECHA:
27/05/2024

ELEVADOR:
UNDER RAMP

PLANO:
DUCTO Y ESPECIFICACIONES

CLAVE:
A-6