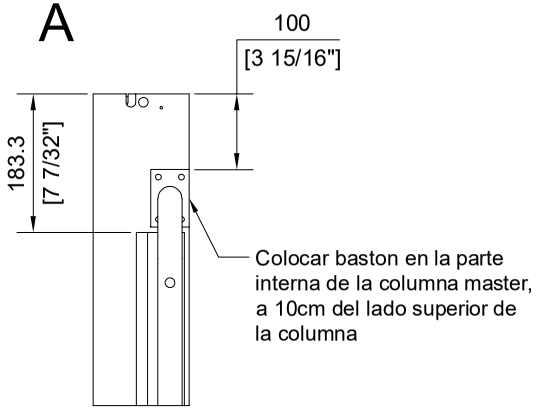

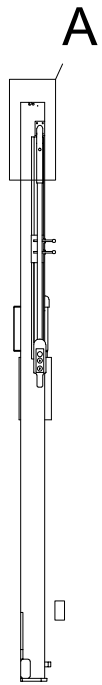

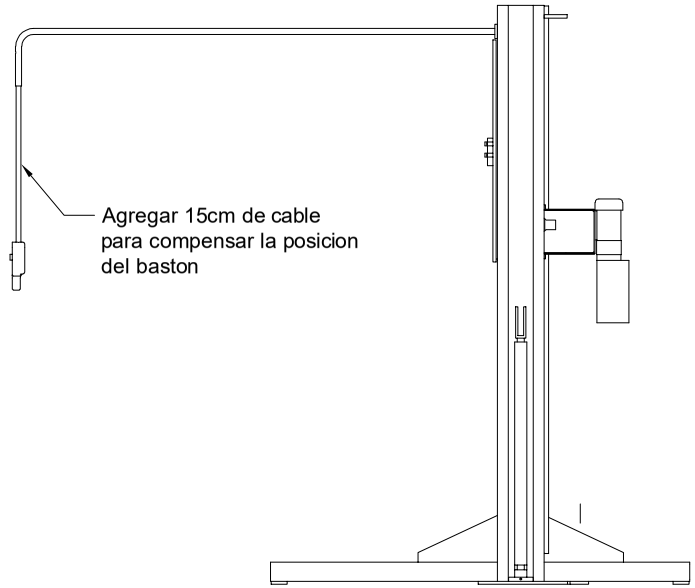

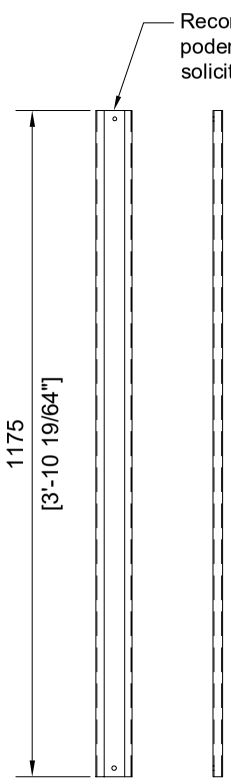

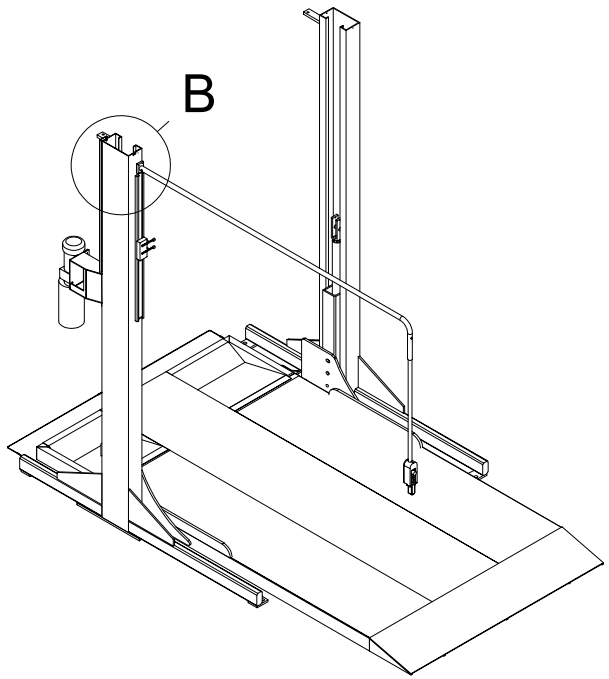

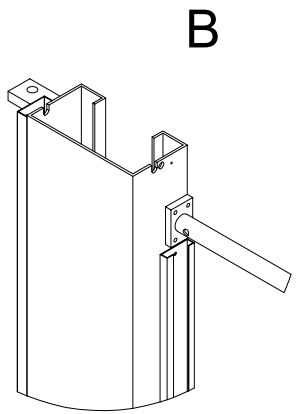

OBSERVACIONES EN EL EQUIPO

-Notas

LISTA DE PARTES

Item	Descripción	Qty	Material
01	Descripción	00	----------
02			
03			
04			
05			
06			
07			
08			
09			
10			
11			
12			

MODIFICACIONES

Rev.	Solicita	Descripción	Fecha
1	Ingeniería	Emisión para producción	
2			
3			

Tabla 1 de Tolerencias:
xxxx ± 2mm
xxx ± 2mm
xx ± 1mm
x ± 1mm
∠ ± 1°
Ø xxxx ± 2mm
Ø xxx ± 2mm
Ø xx ± 0.5mm
Ø x ± 0.2mm

OBSERVACIONES

EN COTAS TOTALES NO SE PERMITEN SUMAS DE TOLERANCIA.

PESO:

Diseñó:	Revisó:	Aprobó:	Fecha:
L.TORRES	A. CARRANZA	A. CARRANZA	21/04/2021

Unidad dimensional	Tolerancias Geométricas	Norma dibujo	Proyección
Milímetros	Referencia Tabla 1 de Tolerencias		

Nombre de ensamble: Columna Master Especial

Nº de Cliente: 24069-15041 Vicente Téllez

TecnoRampa