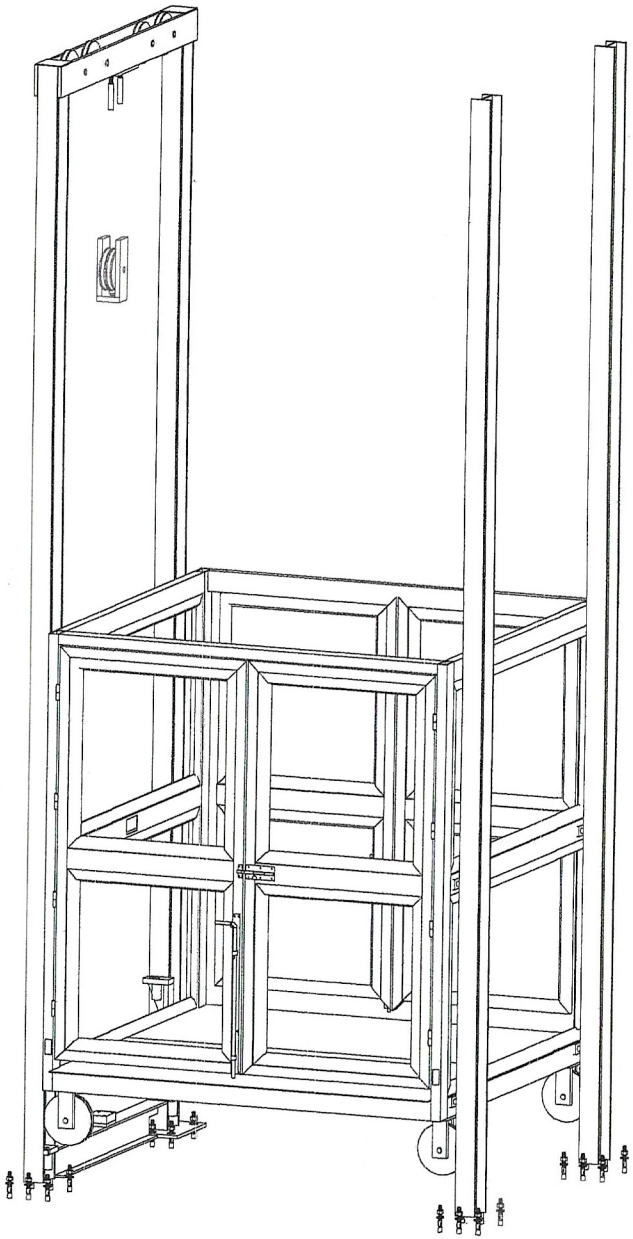

| | |
|---|---|
| TecnoRampa<br>SINERGIA EN TECNOLOGÍA Y SERVICIOS | DIRECCION: AUTOPISTA MEXICO-QUERETARO KM 175+494 COLONIA EL SAUZ BAJO<br><br>TEL: 01 427 272 40 41 |

DESCRIPCIÓN DEL EQUIPO:

CARGA-SEMICOMPLETA

CARGA 5000 KG

RECORRIDO: 3.80M

UNIDAD HIDRÁULICA: 20 HP

ESTACIONES: 2

VENDEDOR: LIC. FRANCISCO VILLA E.

RAZÓN SOCIAL: PLANEACION, Y DIRECCIÓN CONSTRUCTORA S.A. DE C.V.

NO. DE CLIENTE: 25550

FECHA: 25/05/2022

FIRMA DE CONFORMIDAD DEL CLIENTE:

PDC

VoBo JONATHAN ELIZALDE

| TIPO DE ALIMENTACION |
|---|
| TRIFASICA 220 VAC<br>TUBERIA GRUESA<br>BOTONERA CANALIZADA POR TECNORAMPA |

| COMPLEMENTOS |
|---|
| -BOTONERAS CANALIZADAS POR TECNORAMPA<br>-ELECTROIMANES PARA PUERTAS EXTERIORES |

| CONDICIONES DE ENVIO DEL EQUIPO |
|---|
| CABINA: ARMADA<br>COLUMNAS: COMPLETAS<br>DIMENSIONES DE VANO: |

| COLOR DEL EQUIPO: BLANCO |
|---|
| |

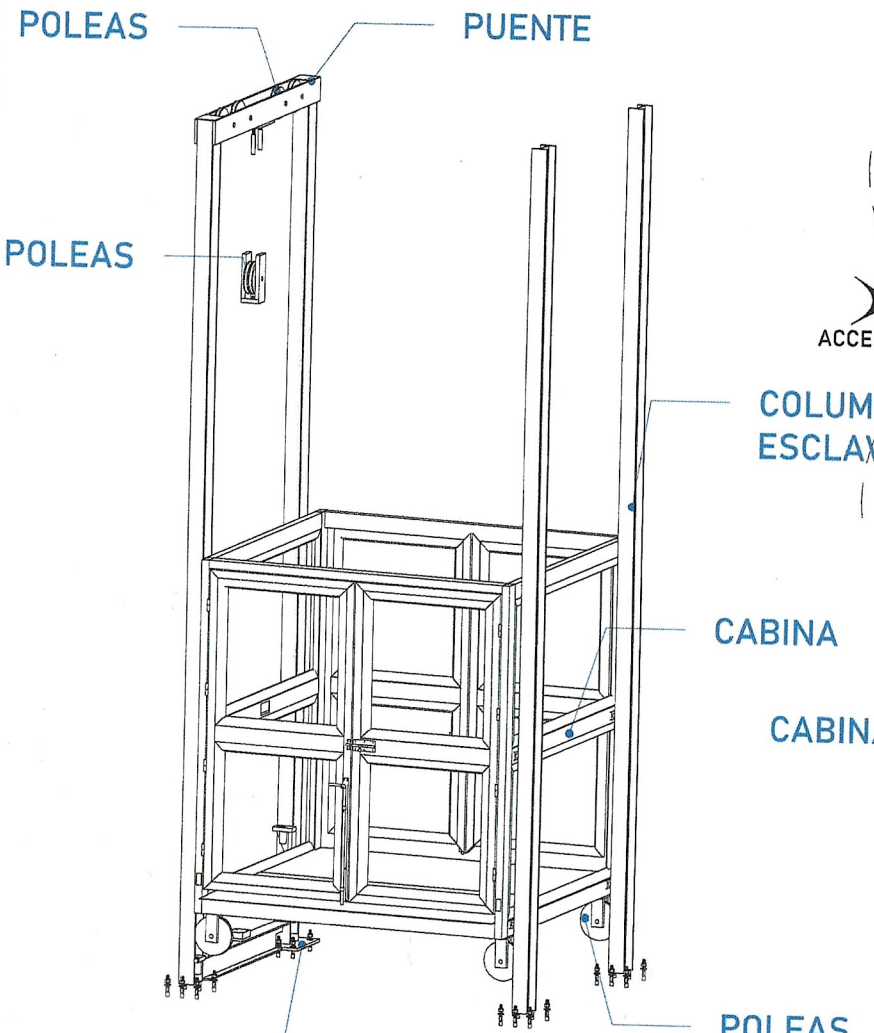


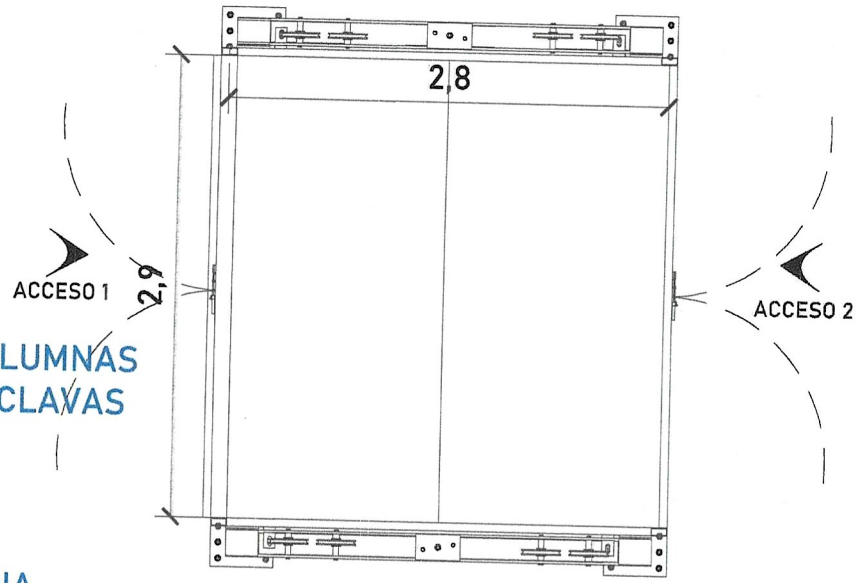


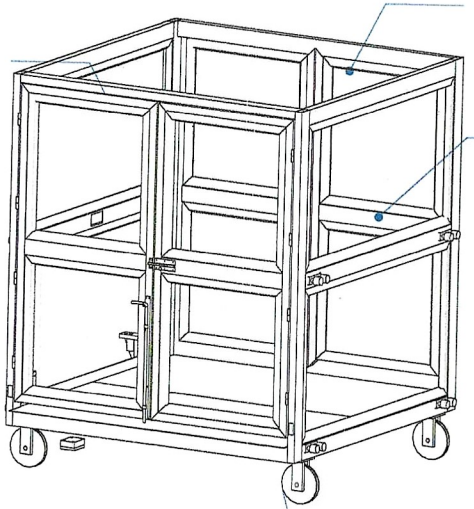


TABLA DE ACCESOS

| | |
|---|---|
| Acceso 1 | Libre acceso 2.80m |
| Acceso 2 | Libre acceso 2.80m |
| Total | |

CROQUIS DE LOCALIZACIÓN:

UBICACION
Carretera Federal México-Querétaro

ORIENTACION:

N

NOTAS GENERALES

Vo Bo
J. ELIZALDE
PDC

TABLA DE MODIFICACIONES:

| NO. | FECHA | FECHA |
|---|---|---|
| | | |

EMPRESA: TecnoRampa

RAZÓN SOCIAL: PLANEACION Y DIRECCION CONSTRUCTORA S.A. DE C.V.

VOBO: | VENCEDOR: | FECHA: | ELEVADOR:

PLANO: DESCRIPCIÓN DE PARTES | CLAVE: A-1

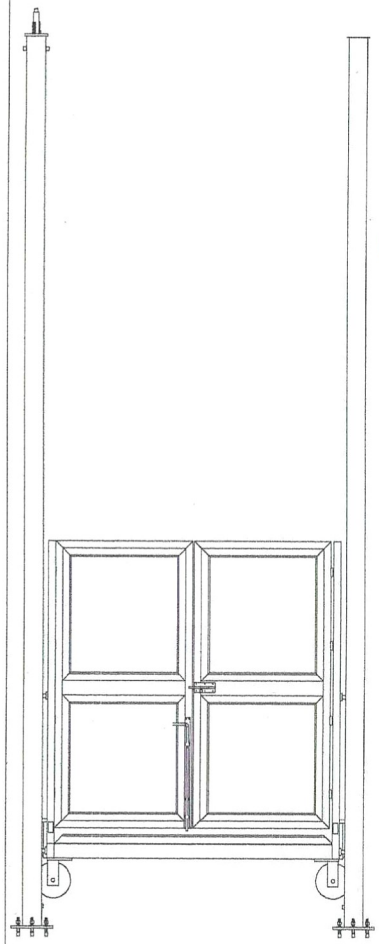

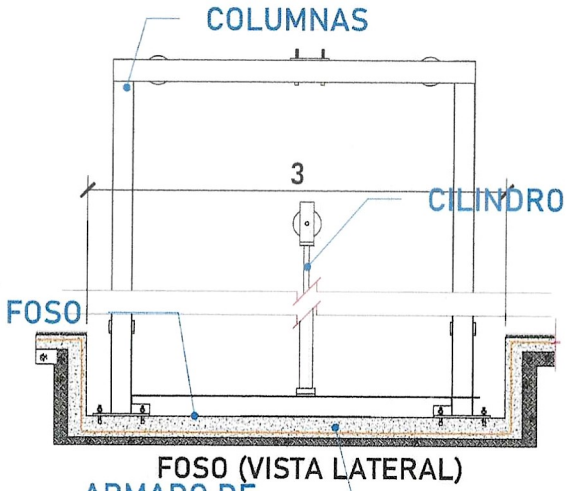


FOSO (VISTA LATERAL)

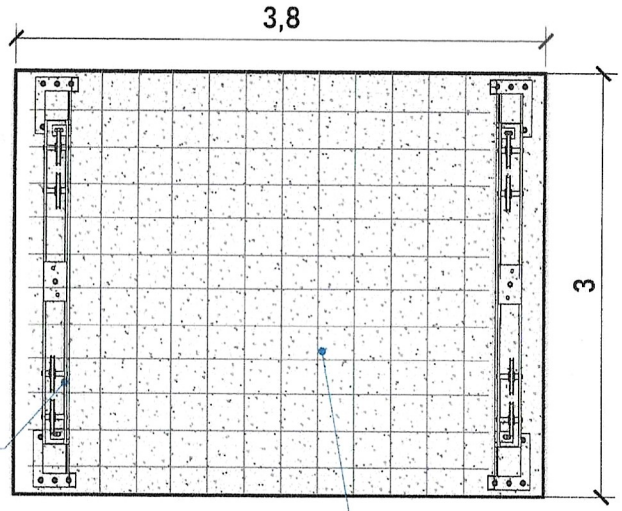


ARMADO (VISTA EN PLANTA)

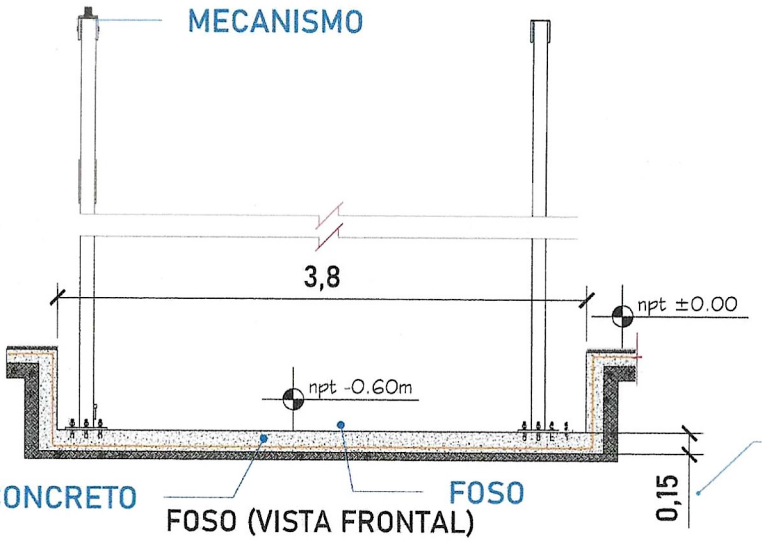


FOSO (VISTA FRONTAL)

Firme de concreto con una resistencia de F´C= 250 kg/cm².
Malla electrosoldada de 6.6.10.10 después de los 10cm

ESPESOR DE CONCRETO ARMADO CON UNA RESISTENCIA DE F´C 250 kg/cm²

CROQUIS DE LOCALIZACIÓN:

UBICACION
Carretera Federal México-Querétaro

ORIENTACION:

N

NOTAS GENERALES

V. Bo
J. ELIZANDE
PDC

TABLA DE MODIFICACIONES:

| NO. | FECHA | FECHA |
|---|---|---|
| | | |

EMPRESA: TecnoRampa

RAZÓN SOCIAL: PLANEACION Y DIRECCION CONSTRUCTORA S.A. DE C.V.

VOBO: | VENDEDOR: | FECHA: | ELEVADOR:

PLANO: HUECO PARA EL ELEVADOR | CLAVE: A-2

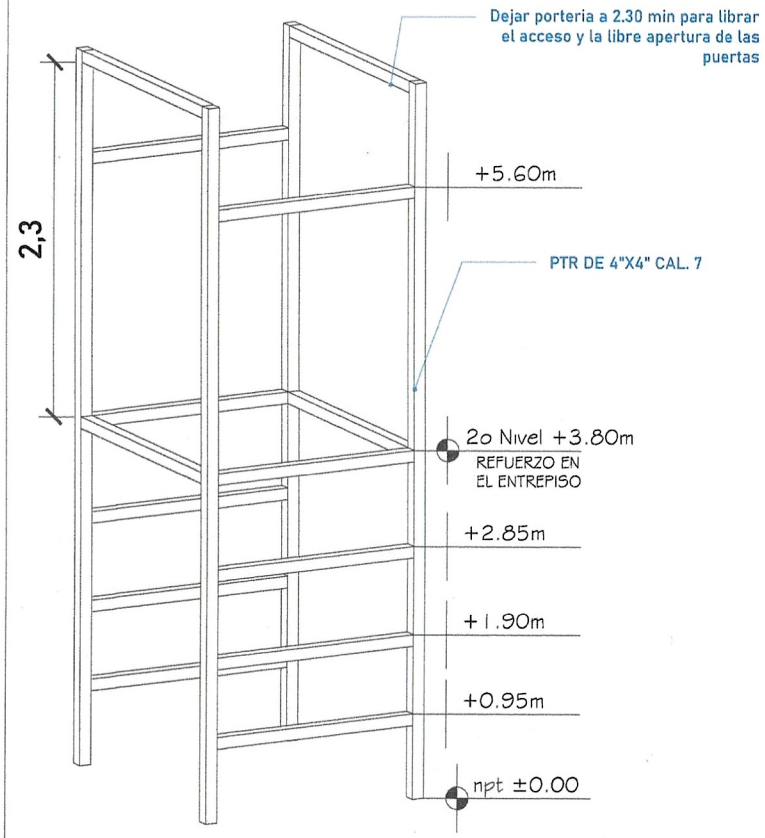


Para la estabilidad del equipo Tecnorampa debera ser anclado aun cierto numero de refuerzos estos serán de acuerdo al recorrido del equipo y a los distintos niveles que se tengan.
Se recomienda una estructura de PTR de 4"x4" cal. 7

En la ultima estación nuestras columnas tienen un sobrepaso de 1.80m por lo tanto se solicita un refuerzo a esa altura.

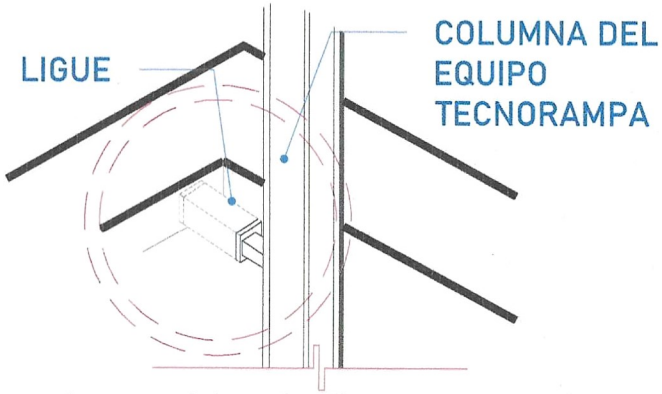


Las columnas del equipo Tecnorampa se ligan a distintas alturas por eso se solicitan los refuerzos, estos son puestos por el cliente.

| ALTURA DE COLUMNAS | |
|---|---|
| Foso | 0.60m |
| Recorrido | 3.80m |
| Sobre paso | 1.80m |
| Total | 6.20m |

CROQUIS DE LOCALIZACIÓN:

UBICACION
Carretera Federal México-Querétaro

ORIENTACION:

N

NOTAS GENERALES

VoBo
J. ELIZALDE
PDC

TABLA DE MODIFICACIONES:

| NO. | FECHA | FECHA |
|---|---|---|
| | | |

EMPRESA: TecnoRampa

RAZON SOCIAL:
PLANEACION Y DIRECCION CONSTRUCTORA S.A. DE C.V.

VOBO: | VENDEDOR: | FECHA: | ELEVADOR:

PLANO: HUECO PARA EL ELEVADOR | CLAVE: A-3

| DESCRIPCIÓN DE UNIDAD HIDRAULICA 20HP | |
|---|---|
| ALIMENTACION | 220 VCA |
| NUMERO DE FASES | 3 |
| AMPERS DE CONSUMO | 56 |
| WATSS DE CONSUMO | 15 KW |
| TIPO DE ACEITE | ISO 68 |

| TABLA DE CALIBRES | |
|---|---|
| CALIBRE | DISTANCIA |
| 8 AWG | 0-10M |
| 6 AWG | 11-15 M |
| - (CONTEMPLAR CALCULO) | 16- EN ADELANTE |

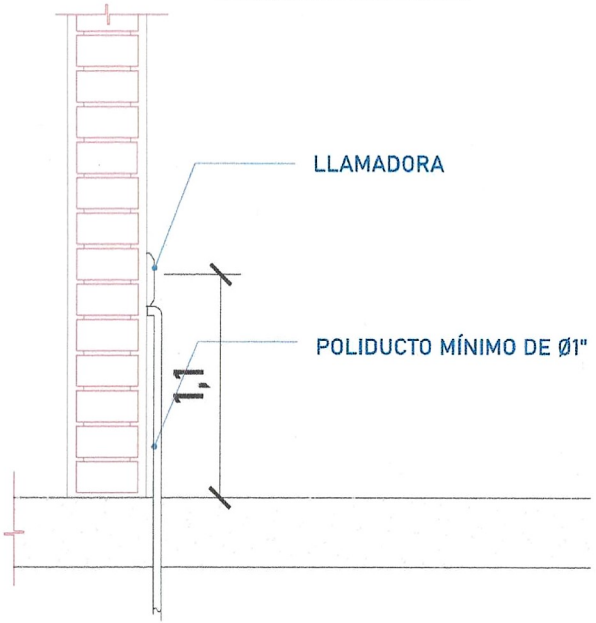


BOTONERAS CANALIZADAS POR TECNORAMPA

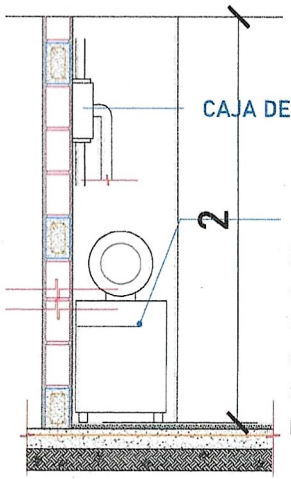


El motor del equipo Tecnorampa, debe estar protegido del polvo y agua o cualquier sustancia que pudiera contaminar el aceite por eso se solicita un nicho de 1.15mx0.65mx2.00m para su resguardo.

El cliente suministra, instala y energiza centro de carga con alimentación trifásica a 220V, con neutro y tierra física, e interruptor termomagnético de 3 x 80 Amp exclusivo para el elevador, deberá colocarse en el área donde se ubique la unidad hidráulica y control eléctrico proporcionado por TECNORAMPA a no mayor de 5.00m del área del equipo.
Por seguridad no deberá ser manipulado por personal no autorizado

*Al hacer caso omiso de las indicaciones ya dictadas y tenga alguna falla el equipo, Tecnorampa no se hará responsable de estas, además de que el año de garantía no tendría cobertura para estos daños.

CROQUIS DE LOCALIZACIÓN:

UBICACION
Carretera Federal México-Querétaro

ORIENTACION:

NOTAS GENERALES

Vo Bo
J. ELRALDE
PDC

TABLA DE MODIFICACIONES:

| NO. | FECHA | FECHA |
|---|---|---|
| | | |

EMPRESA: Tecno Rampa
RAZÓN SOCIAL: PLANEACION Y DIRECCION CONSTRUCTORA S.A. DE C.V.
VOBO: | VENDEDOR: | FECHA: | ELEVADOR:
PLANO: ALIMENTACIÓN Y BOTONERAS | CLAVE: A-4

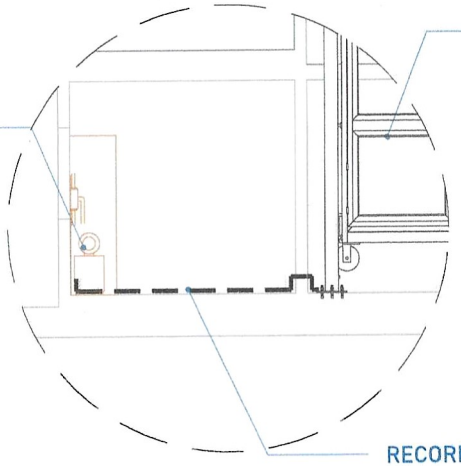


El tubing que es la conexión del mecanismo del elevador a la Unidad Hidráulica, donde pasa el aceite. No tiene que tener una distancia máxima de 5.00m lineales.

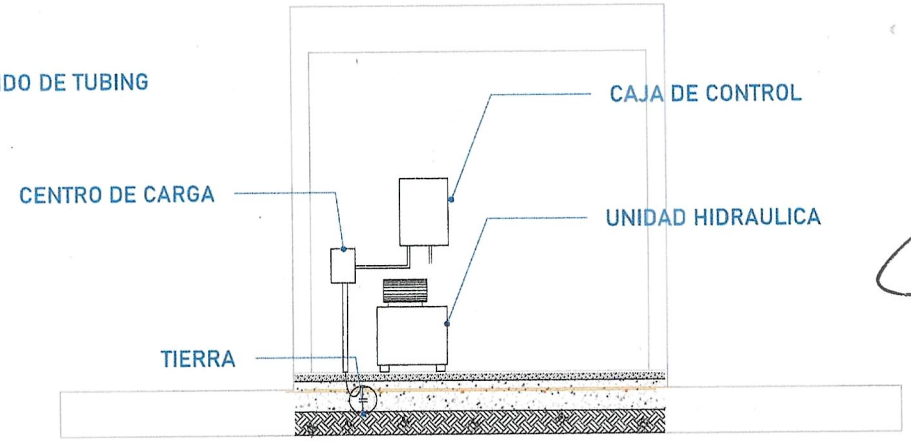


La imagen es solamente ilustrativa.

Para la alimentación del equipo se requiere una Unidad Hidráulica se solicita que este motor este lo mas cerca posible del equipo, por lo tanto se solicita al cliente tener un ducto de 3" para poder pasar ahí el tubing y los cables para la botoneras

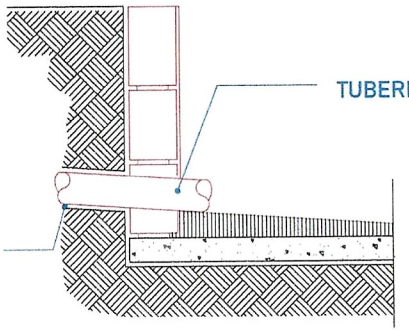


CROQUIS DE LOCALIZACIÓN:

UBICACION
Carretera Federal México-Querétaro

ORIENTACION:

N

NOTAS GENERALES

Vo Bo
J. ELIZALDE
PDC

TABLA DE MODIFICACIONES:

| NO. | FECHA | FECHA |
|---|---|---|
| | | |

EMPRESA: TecnoRampa

RAZÓN SOCIAL :
PLANEACION Y DIRECCION CONSTRUCTORA S.A. DE C.V.

VOBO:

VENDEDOR:

FECHA:

ELEVADOR:

PLANO:
DUCTO Y UNIDAD HIDRÁULICA

CLAVE:
A-5

## PUERTA EXTERIOR

El elevador cuenta con una puerta que viaja junta con este.
Por tal situación se recomienda la colocación de una protección en cada una de las estaciones.
Tomar en cuenta que se tendrá que respetar las dimensiones de la puerta del elevador.

## PRECAUCIONES

No operar el elevador cuando exista fuga de fluido hidráulico.

Respetar las indicaciones sin sobrepasar su capacidad de peso 5000kg.

No operar el equipo, sin antes haber sido entregado por un personal asignado de la empresa Tecnorampa.

No utilizar el elevador en casos de incendio.

No operar el elevador en caso de que los cables de acero se encuentren deshilados.

## REQUISITOS DE INSTALACION

1.- El foso estará en óptimas condiciones
   a) No encharcamientos
   b) No objetos ni materiales dentro
   c)Acceso libre al area de instalación
2.- Se necesita energía a 220V, para conectar una maquina de soldar a 2 fases, capacidad de consumo de 60 Amp
   *En dado caso de no contar con la alimentación, contacte a su vendedor para dar solución.
3.- La obra civil (foso y refuerzos) debera estar lista en la fecha programada de su instalación.
4.- Considerar el espacio de accesos y vanos en sitio para

CROQUIS DE LOCALIZACIÓN:

UBICACION
Carretera Federal México-Querétaro

ORIENTACION:

N

NOTAS GENERALES

Vo Bo
J. ELIZALDE
PDC

TABLA DE MODIFICACIONES:

| NO. | FECHA | FECHA |
|---|---|---|
| | | |

EMPRESA: TecnoRampa

RAZÓN SOCIAL :
PLANEACION Y DIRECCION CONSTRUCTORA S.A. DE C.V.

VOBO: | VENDEDOR: | FECHA: | ELEVADOR:

PLANO: COMPLEMENTOS | CLAVE: A-6