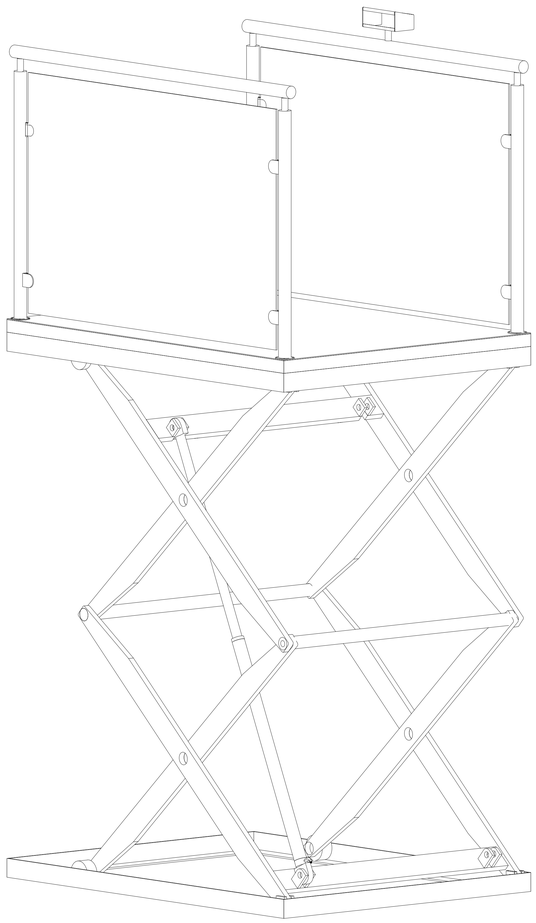

TecnoRampa Sinergia en tecnología y servicios	DIRECCION: AUTOPISTA MEXICO-QUERETARO KM 175+494 COLONIA EL SAUZ BAJO
	TEL: 01 427 272 40 41

DESCRIPCION DEL EQUIPO:

ELEVADOR TIJERA - CON FOSO

CARGA 500 KG

RECORRIDO: 1.84M

ESTACIONES: 2

UNIDAD HIDRÁULICA: 2HP

VENDEDOR: LIC. LUIS FRANCISCO VILLA E.

RAZÓN SOCIAL: ETALFI - SAN ANTONIO

NO. DE CLIENTE: 24236 - 22693

FECHA: 08/06/2023

FIRMA DE CONFORMIDAD DEL CLIENTE:

CONDICIONES DE ENVIO DEL EQUIPO

EQUIPO: ARMADO

DIMENSIONES DE VANO:

COLOR DEL EQUIPO

EQUIPO: SILVER METALLIC

ACABADOS: CRISTAL CLARO

TIPO DE ALIMENTACION

MONOFASICA 110 VAC

TUBERÍA: GRUESA

COMPLEMENTOS

-ACCESIBILIDAD A PIE DE BANQUETA
-HORARIO: 08:00 A 18:00 HRS.
-DOS PEDESTALES

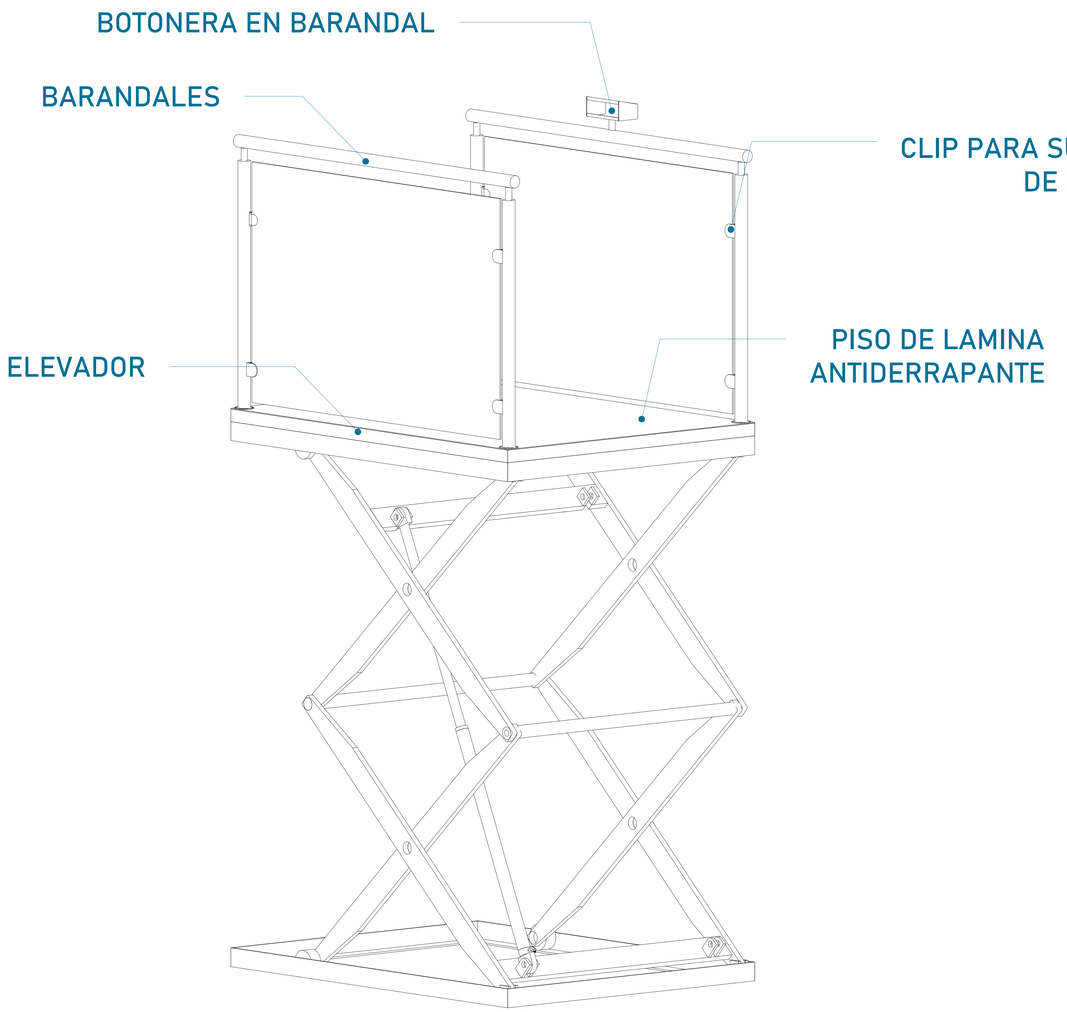

CABINA (VISTA EN ISOMETRICO)

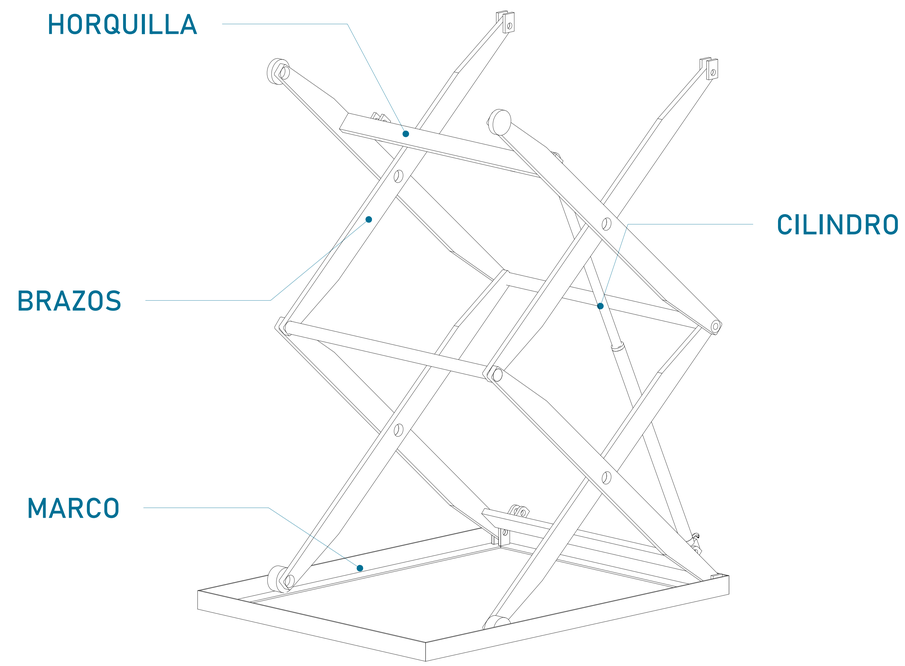

MECANISMO (VISTA FRONTAL)

CROQUIS DE LOCALIZACIÓN:

UBICACION
Carretera Federal México-Querétaro

ORIENTACION:

NOTAS GENERALES

TABLA DE MODIFICACIONES:

NO.	DESCRIPCIÓN	FECHA
0	LIBERACIÓN DE GUÍA MECÁNICA	08/06/2023

EMPRESA: TecnoRampa
SINERGIA EN TECNOLOGIA Y SERVICIOS

RAZÓN SOCIAL :
ETALFI SAN ANTONIO ABAD

VOBO:

VENDEDOR:
LIC. LUIS FRANCISCO VILLA

FECHA:
08/06/2023

ELEVADOR:
TIJERA CON FOSO

PLANO:
DESCRIPCIÓN DE PARTES

CLAVE:
A-1

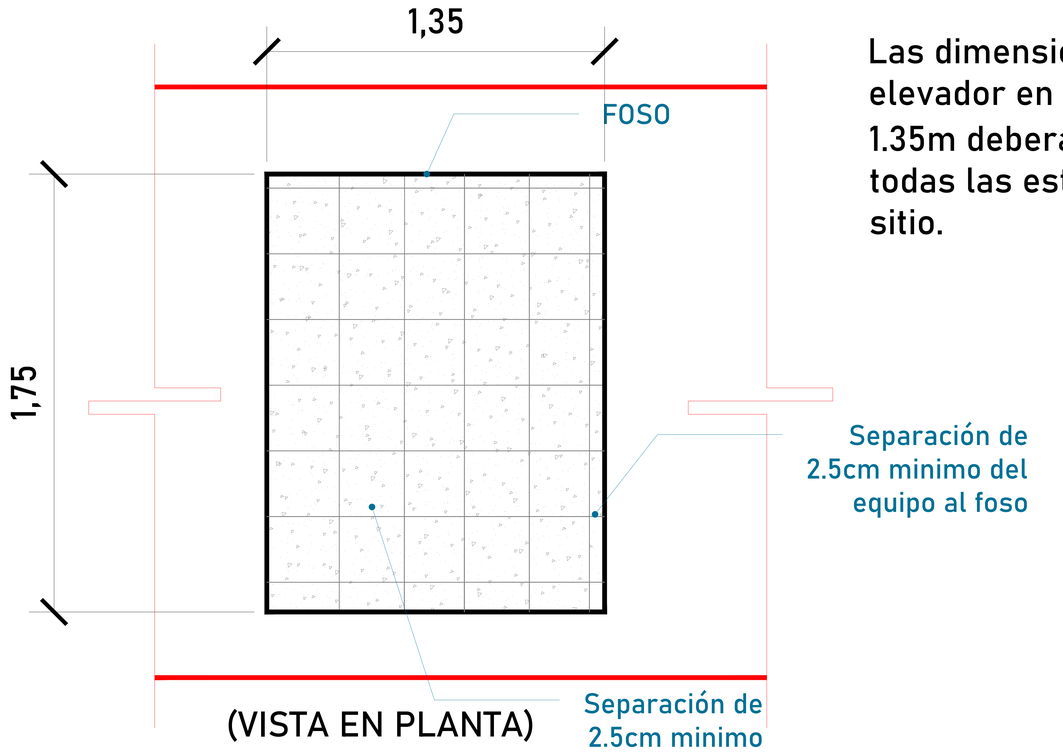

(VISTA EN PLANTA)

Las dimensiones del área para el elevador en este caso de 1.75m x 1.35m deberá de ser el mismo en todas las estaciones que tenga el sitio.

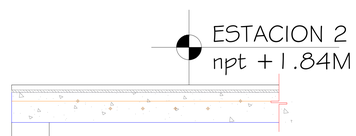

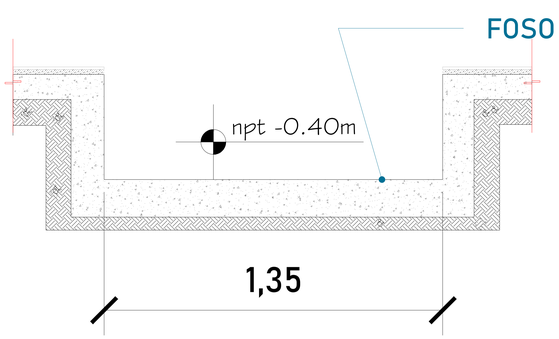

FOSO (VISTA FRONTAL)

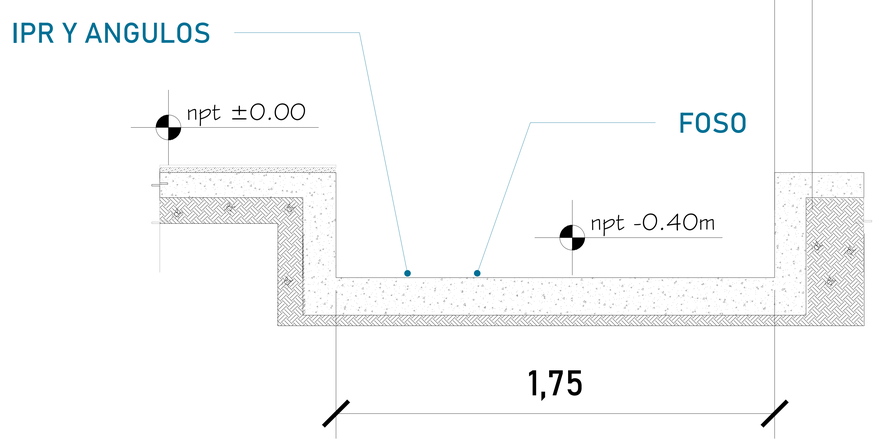

FOSO (VISTA LATERAL)

CROQUIS DE LOCALIZACIÓN:

UBICACION
Carretera Federal México-Querétaro

ORIENTACION:

NOTAS GENERALES

TABLA DE MODIFICACIONES:

NO.	DESCRIPCIÓN	FECHA
0	LIBERACIÓN DE GUÍA MECÁNICA	08/06/2023

EMPRESA: TecnoRampa
SINERGIA EN TECNOLOGIA Y SERVICIOS

RAZÓN SOCIAL :
ETALFI SAN ANTONIO ABAD

VOBO:

VENDEDOR:
LIC. LUIS FRANCISCO VILLA

FECHA: 08/06/2023

ELEVADOR: FUERA CON FOSO

PLANO:
HUECO PARA EL ELEVADOR

CLAVE: A-2

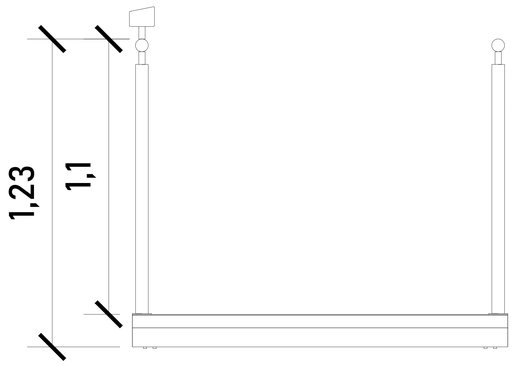

CABINA (VISTA EN FRONTAL)

ALTURAS DEL EQUIPO:	
ALTURA PLATAFORMA	1.23 M
ALTURA INT. DE PLATAFORMA	1.10 M

ACCESOS

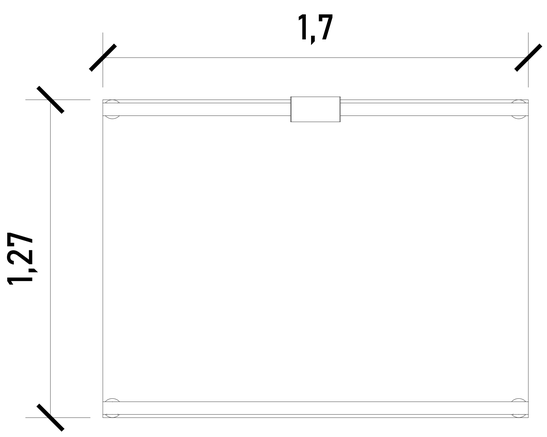

CABINA (VISTA EN PLANTA) DIMENSIONES

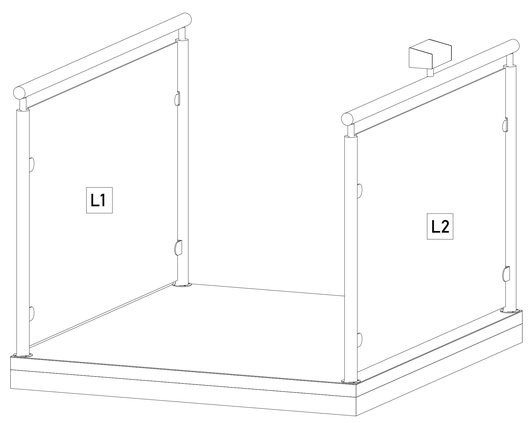

ACABADOS

ACABADOS DEL EQUIPO:	
L1	CRISTAL CLARO
L2	CRISTAL CLARO

CROQUIS DE LOCALIZACIÓN:

UBICACION
Carretera Federal México-Querétaro

ORIENTACION:

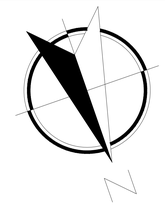

NOTAS GENERALES

TABLA DE MODIFICACIONES:

NO.	DESCRIPCIÓN	FECHA
0	LIBERACIÓN DE GUÍA MECÁNICA	08/06/2023

EMPRESA: TecnoRampa
SINERGIA EN TECNOLOGÍA Y SERVICIOS

RAZÓN SOCIAL :
ETALFI SAN ANTONIO ABAD

VOBO:

VENDEDOR:
LIC. LUIS FRANCISCO VILLA

FECHA:
08/06/2023

ELEVADOR:
TIJERA CON FOSO

PLANO:
DIMENSIONES DE EQUIPO

CLAVE:
A-3

DESCRIPCIÓN DE UNIDAD HIDRAULICA 2HP	
ALIMENTACION	110 VCA
NUMERO DE FASES	1
AMPERS DE CONSUMO	18.5
WATSS DE CONSUMO	1.5 KW
TIPO DE ACEITE	ISO 68

TABLA DE CALIBRES	
CALIBRE	DISTANCIA
8 AWG	0-10M
6 AWG	11-15 M
- (CONTEMPLAR CALCULO)	16- EN ADELANTE

COMO REFERENCIA:
RANGO DE VARIACIÓN DE VOLTAJE DE MOTOR 3 HP: 220 VAC +- 5%

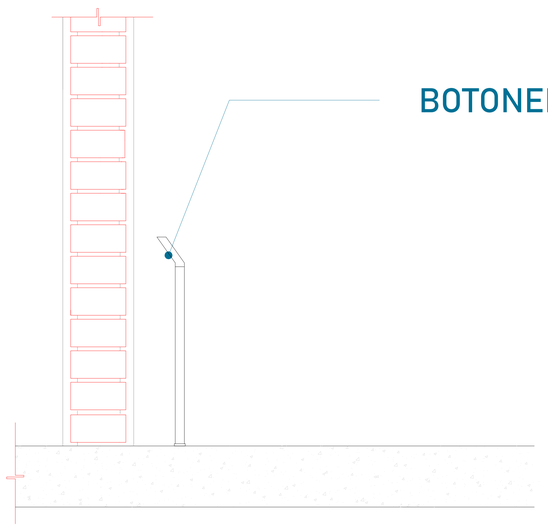

LAS BOTONERAS SERÁN EN PEDESTAL

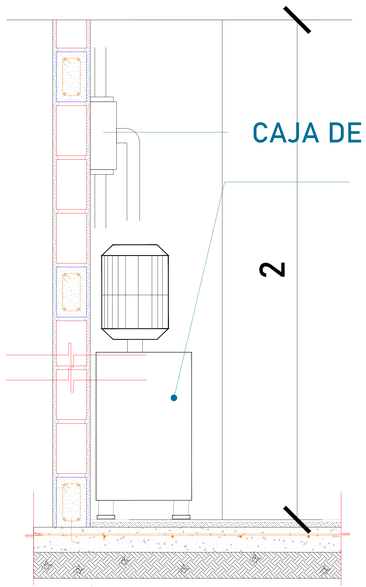

El motor del equipo Tecnorampa, debe estar protegido del polvo y agua o cualquier sustancia que pudiera contaminar el aceite en este caso la caja de control y unidad hidráulica estarán ubicados en el área del foso.

El cliente suministra, instala y energiza centro de carga con alimentación monofásica a 110V, con neutro y tierra física, e interruptor termomagnético de 1 x 30 Amp exclusivo para el elevador, deberán colocarse en el área donde se ubique la unidad hidráulica y control eléctrico proporcionado por TECNORAMPA a no mayor de 5.00m del área del equipo.

Por seguridad no deberá ser manipulado por personal no autorizado

*Al hacer caso omiso de las indicaciones ya dictadas y tenga alguna falla el equipo, Tecnorampa no se hará responsable de estas, además de que el año de garantía no tendría cobertura para estos daños.

CROQUIS DE LOCALIZACIÓN:

UBICACION
Carretera Federal México-Querétaro

ORIENTACION:

NOTAS GENERALES

TABLA DE MODIFICACIONES:

NO.	DESCRIPCIÓN	FECHA
0	LIBERACIÓN DE GUÍA MECÁNICA	08/06/2023

EMPRESA: TecnoRampa — Sinergia en tecnología y servicios

RAZÓN SOCIAL :
ETALFI SAN ANTONIO ABAD

VOBO:

VENDEDOR:
LIC. LUIS FRANCISCO VILLA

FECHA: 08/06/2023

ELEVADOR: FUERA CON FOSO

PLANO:
ALIMENTACIÓN Y BOTONERAS

CLAVE: A-4

EL EQUIPO TECNORAMPA
QUEDARA EN LA PARTE SUPERIOR

UNIDAD HIDRÁULICA

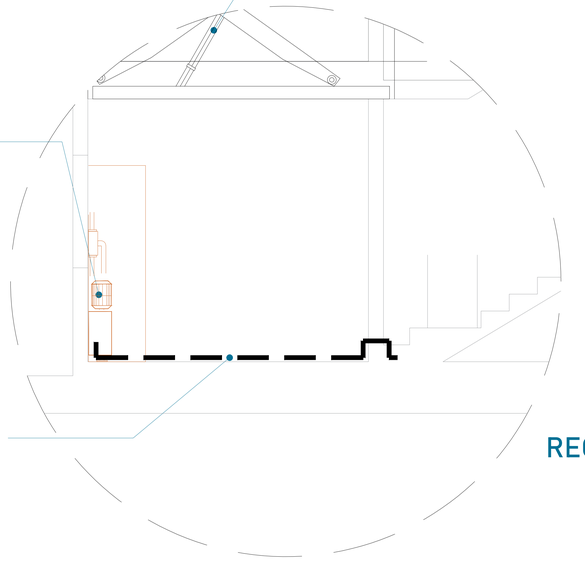

RECORRIDO DE TUBING

El tubing que es la conexión del mecanismo del elevador a la Unidad Hidráulica, donde pasa el aceite. No tiene que tener una distancia máxima de 5.00m lineales.

CAJA DE CONTROL

REGISTRO DE BOTONERAS

CENTRO DE CARGA

UNIDAD HIDRAULICA

TIERRA

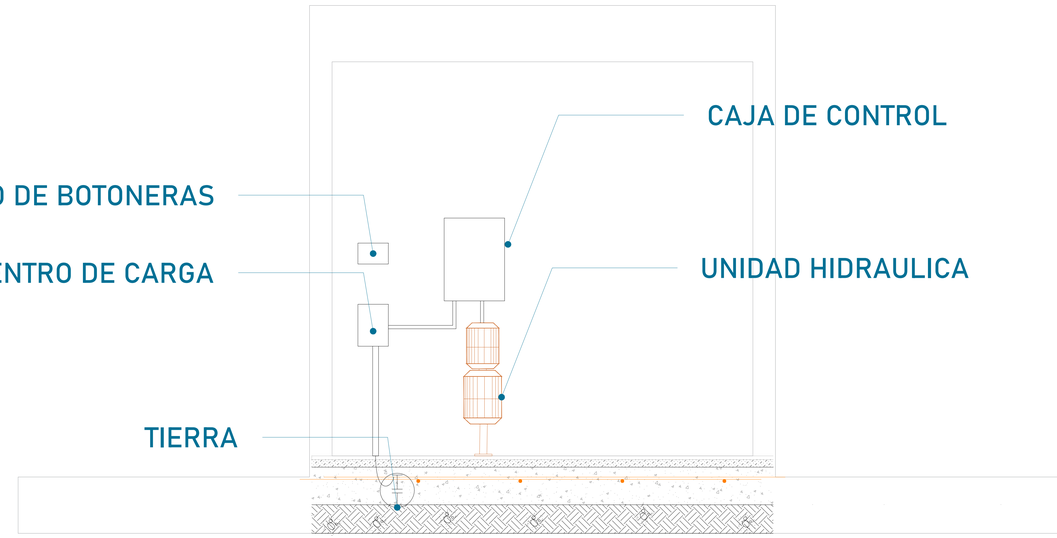

La imagen es solamente ilustrativa.

Para la alimentación del equipo se requiere una Unidad Hidráulica se solicita que este motor este lo mas cerca posible del equipo, por lo tanto se solicita al cliente tener un ducto de 3" para poder pasar ahí el tubing y los cables para la botoneras

TUBERIA DE CABLEADO ELÉCTRICO TUBING

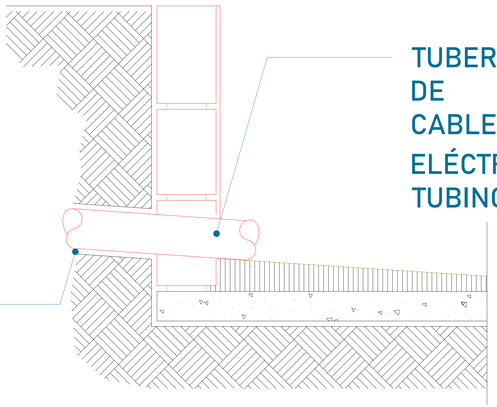

DUCTO DE 3"

CONCRETO F´C=250 KG/CM²

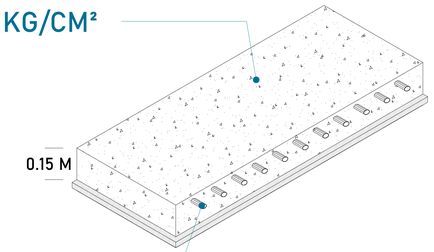

MALLA ELECTROSOLDADA 6.6.10.10

La Unidad Hidráulica va anclada, por medio de taquetes expansivos punta arpón de $\frac{3}{4}$" de ancho, por 5" de largo al firme de concreto donde se apoya.

CROQUIS DE LOCALIZACIÓN:

UBICACION
Carretera Federal México-Querétaro

ORIENTACION:

NOTAS GENERALES

TABLA DE MODIFICACIONES:

NO.	DESCRIPCIÓN	FECHA
0	LIBERACIÓN DE GUÍA MECÁNICA	08/06/2023

EMPRESA: TecnoRampa
SINERGIA EN TECNOLOGÍA Y SERVICIOS

RAZÓN SOCIAL :
ETALFI SAN ANTONIO ABAD

VOBO:

VENDEDOR:
LIC. LUIS FRANCISCO VILLA

FECHA:
08/06/2023

ELEVADOR:
DUEÑA CON FOIRO

PLANO:
DUCTO Y UNIDAD HIDRÁULICA

CLAVE:
A-5

PUERTA EXTERIOR

Se recomienda la colocación de una protección en cada una de las estaciones.
Tomar en cuenta que se tendrá que respetar las dimensiones del acceso del elevador.

PRECAUCIONES

No operar el elevador cuando exista fuga de fluido hidráulico.

Respetar las indicaciones sin sobrepasar su capacidad de peso 500kg.

No operar el equipo, sin antes haber sido entregado por un personal asignado de la empresa Tecnorampa.

No utilizar el elevador en casos de incendio.

No operar el elevador en caso de que los cables de acero se encuentren deshilados.

REQUISITOS DE INSTALACION

1.- El foso estará en óptimas condiciones
   a) No encharcamientos
   b) No objetos ni materiales dentro
   c)Acceso libre al area de instalación
2.- Se necesita energía a 220V, para conectar una maquina de soldar a 2 fases, capacidad de consumo de 60 Amp
   *En dado caso de no contar con la alimentación, contacte a su vendedor para dar solución.
3.- La obra civil (foso y refuerzos) debera estar lista en la fecha programada de su instalación.
4.- Considerar el espacio de accesos y vanos en sitio para el acceso del equipo al lugar de su instalación

CROQUIS DE LOCALIZACIÓN:

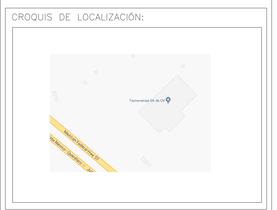

UBICACION
Carretera Federal México-Querétaro

ORIENTACION:

NOTAS GENERALES

TABLA DE MODIFICACIONES:

NO.	DESCRIPCIÓN	FECHA
0	LIBERACIÓN DE GUIA MECÁNICA	08/06/2023

EMPRESA: TecnoRampa
SINERGIA EN TECNOLOGIA Y SERVICIOS

RAZÓN SOCIAL :
ETALFI SAN ANTONIO ABAD

VOBO:

VENDEDOR:
LIC. LUIS FRANCISCO VILLA

FECHA:
08/06/2023

ELEVADOR:
TIJERA CON FOSO

PLANO:
COMPLEMENTOS

CLAVE:
A-6