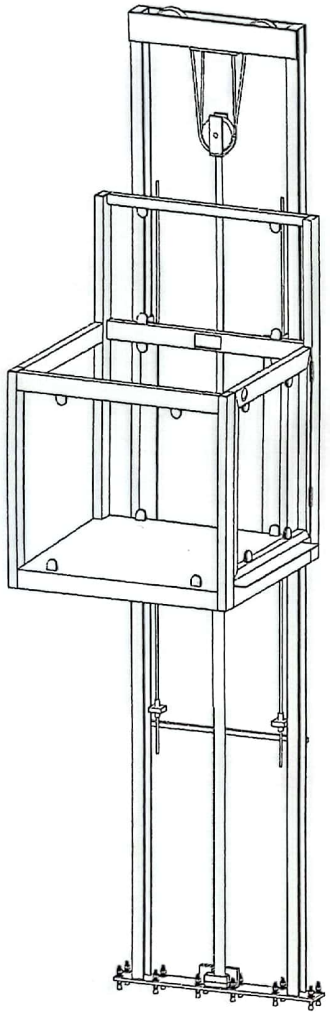

TecnoRampa SINERGIA EN TECNOLOGÍA Y SERVICIOS	DIRECCION: AUTOPISTA MEXICO-QUERETARO KM 175+494 COLONIA EL SAUZ BAJO
	TEL: 01 427 272 40 41

CONDICIONES DE ENVIO DEL EQUIPO

EQUIPO: DESARMADA

COLUMNAS: EN DOS PARTES

DIMENSIONES DE VANO:

DESCRIPCION DEL EQUIPO:

ELEVADOR DISCAPACITADOS - MEDIA

CARGA: 500 KG

RECORRIDO: 3.20 M

ESTACIONES: 2

UNIDAD HIDRÁULICA: 2HP

COLOR DEL EQUIPO

EQUIPO: SILVER METALLIC

ACABADOS: CRISTAL CLARO

TIPO DE ALIMENTACION

MONOFÁSICA 110 VAC

TUBERIA - DELGADA

VENDEDOR: ARQ. SALVADOR SILVA

RAZON SOCIAL: FRANCISCO JAVIER MENDIETA

NO. DE CLIENTE: 28881-21460

FECHA: 03/05/2023

FIRMA DE CONFORMIDAD DEL CLIENTE:

COMPLEMENTOS

-IMSS, INE
-DESCARGA A LAS 04:00 A.M.
-08:00 A 17:30 HRS.
-PREPARACIÓN PARA ELECTROIMANES EXTERIORES
-PANEL DE SEGURIDAD

Escaneado con CamScanner

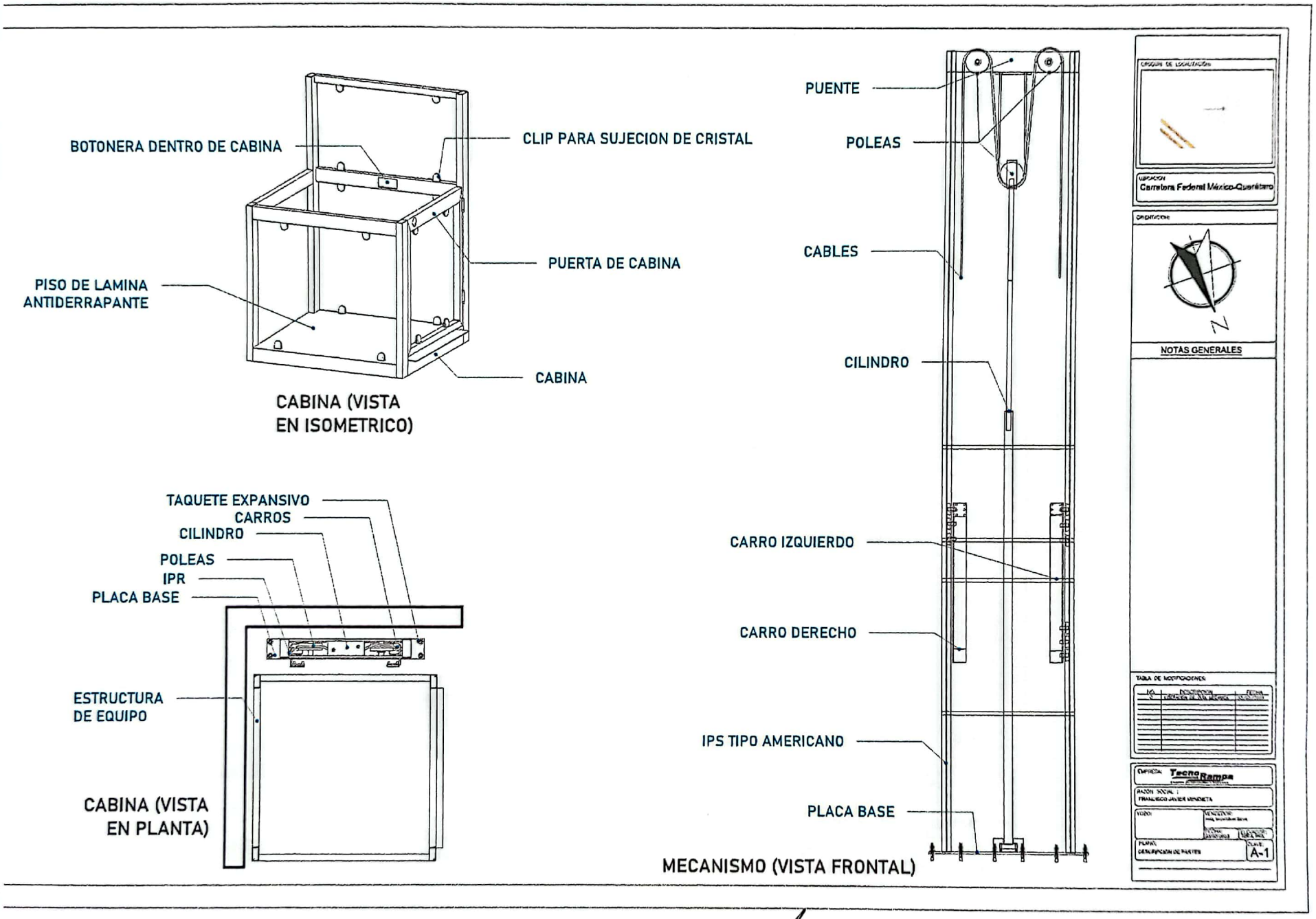

Escaneado con CamScanner

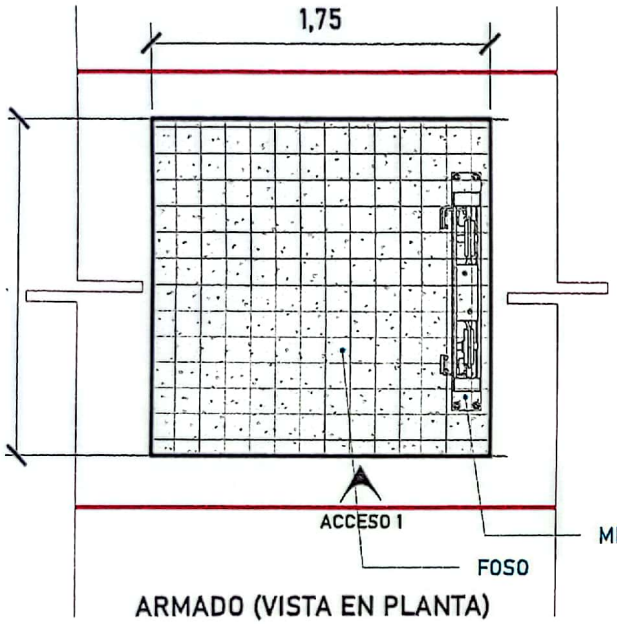

ARMADO (VISTA EN PLANTA)

Firme de concreto con una resistencia de F'C= 250 kg/cm².
Malla electrosoldada de 6.6.10.10 después de los 10cm

ALTURA DE COLUMNAS	
Foso	0.20 m
Recorrido	3.20 m
Sobre paso	1.80 m
Total	5.20m

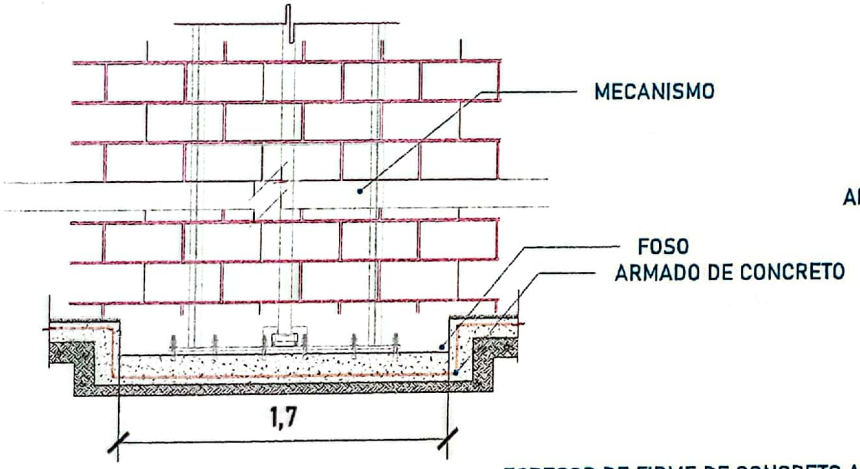

FOSO (VISTA FRONTAL)

ESPESOR DE FIRME DE CONCRETO ARMADO
RESISTENCIA DE F'C=250 KG/CM²

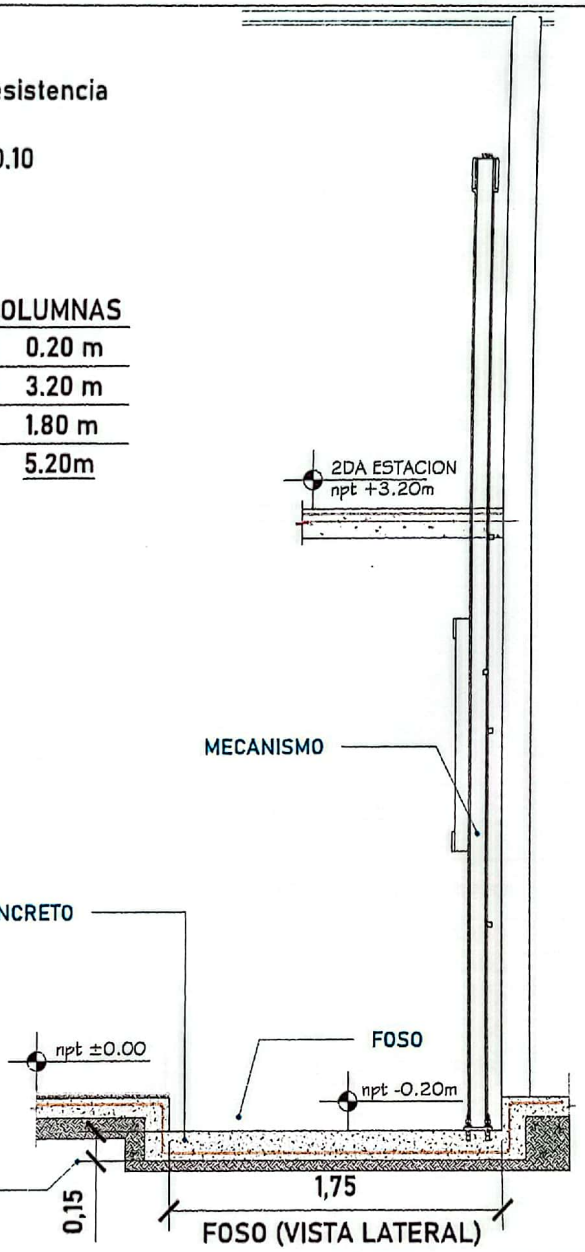

FOSO (VISTA LATERAL)

CROQUIS DE LOCALIZACIÓN:

UBICACIÓN
Carretera Federal México-Querétaro

ORIENTACIÓN

N

NOTAS GENERALES

TABLA DE MODIFICACIONES:

NO.	DESCRIPCIÓN	FECHA
0	LAMINA DE ALTA CALIDAD	[illegible]

EMPRESA: TecnoRampa

RAZÓN SOCIAL:
FRANCISCO JAVIER VENDIETA

DIBUJO: [illegible]
VENDEDOR: [illegible]
FECHA: [illegible]
DIBUJADOR: [illegible]

PLANO:
MARCO PARA EL ELEVADOR

CLAVE: A-2

Escaneado con CamScanner

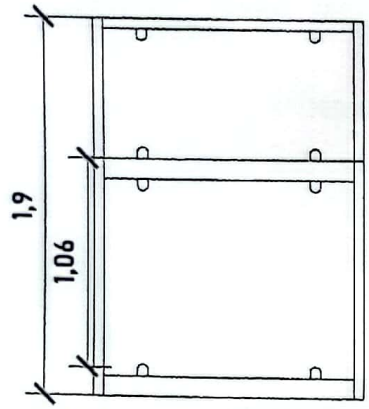

CABINA (VISTA EN FRONTAL)

ALTURAS DEL EQUIPO:	
ALTURA CABINA	1.90 M
ALTURA DE PUERTA	1.06 M

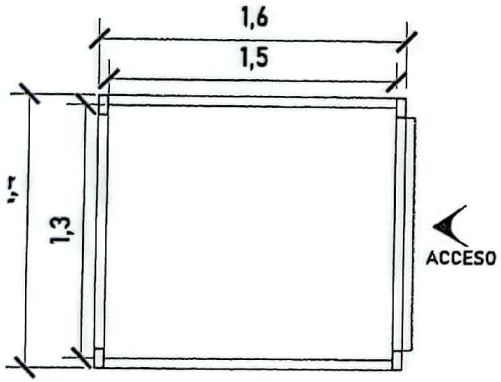

CABINA (VISTA EN PLANTA)

Para el acceso se tiene una pestaña de 5cm, por lo tanto se pide que el área del elevador este nivelado y a plomo en cada una de sus estaciones.

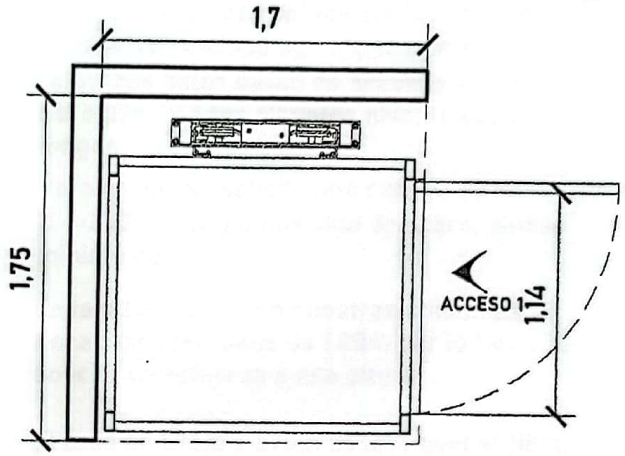

ACCESO Y ABATIMIENTO

DIMENSIONES DE ACCESO	
DIMENSIÓN PARA PUERTA	1.20 M
DIMENSIÓN DE ACCESO LIBRE	1.14 M

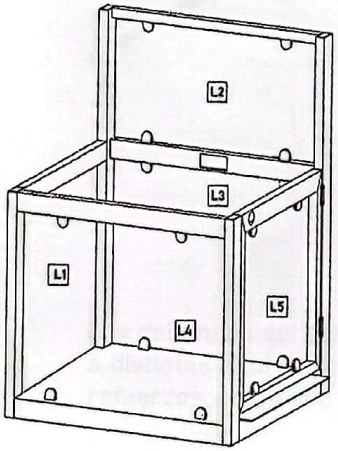

ACABADOS

ACABADOS DEL EQUIPO:	
L1	CRISTAL CLARO
L2	CRISTAL CLARO
L3	CRISTAL CLARO
L4	CRISTAL CLARO
L5	CRISTAL CLARO

CROQUIS DE LOCALIZACIÓN

UBICACIÓN
Carretera Federal México-Querétaro

ORIENTACIÓN

N

NOTAS GENERALES

TABLA DE MODIFICACIONES

NO.	DESCRIPCIÓN	FECHA
0	LIBERACIÓN DE MAQUINA	20/07/2011

EMPRESA: TecnoRampa

RAZÓN SOCIAL :
FRANCISCO JAVIER VENDIETA

VOBO:

VENDEDOR:

FECHA: 20/07/2011

DIBUJADOR: MELANIE

PLANO:
DIMENSIONES DE EQUIPO

CLAVE: A-3

Escaneado con CamScanner

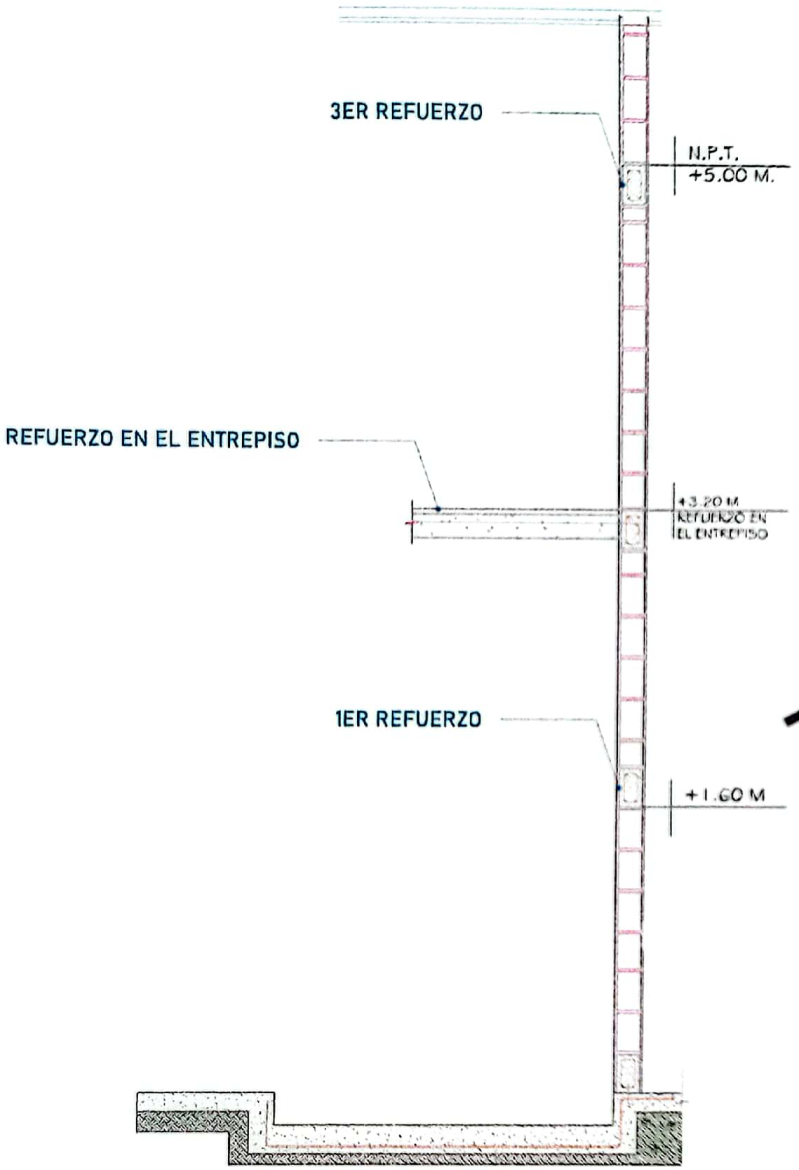

FOSO (VISTA LATERAL)

Para la estabilidad del equipo Tecnorampa debera ser anclado aun cierto numero de refuerzos estos serán de acuerdo al recorrido del equipo y a los distintos niveles que se tengan.

Para anclar se solicita una cadena de concreto (f´c=250 kg/cm²) o una viga de acero, ambas minimo de 15 cm.

En la ultima estación nuestras columnas tienen un sobrepaso de 1.80m por lo tanto se solicita un refuerzo a esa altura.

El área de 1.75m x 1.70m deberá quedar libre para la instalación del equipo.

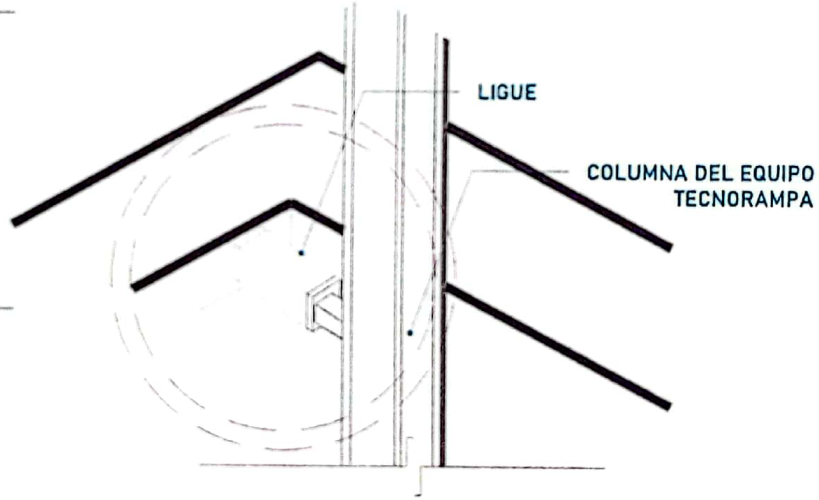

Las columnas del equipo Tecnorampa se ligan a distintas alturas por eso se solicitan los refuerzos, estos son puestos por el cliente.

CROQUIS DE LOCALIZACIÓN:

UBICACIÓN
Carretera Federal México-Querétaro

ORIENTACIÓN

N

NOTAS GENERALES

TABLA DE MODIFICACIONES:

NO.	DESCRIPCIÓN	FECHA

EMPRESA: TecnoRampa

RAZÓN SOCIAL:
FRANCISCO JAVIER VENDIETA

DIBUJO:

VERIFICÓ:

ESCALA:

PLANO:
ANCLAJE DEL ELEVADOR

CLAVE:
A-4

Escaneado con CamScanner

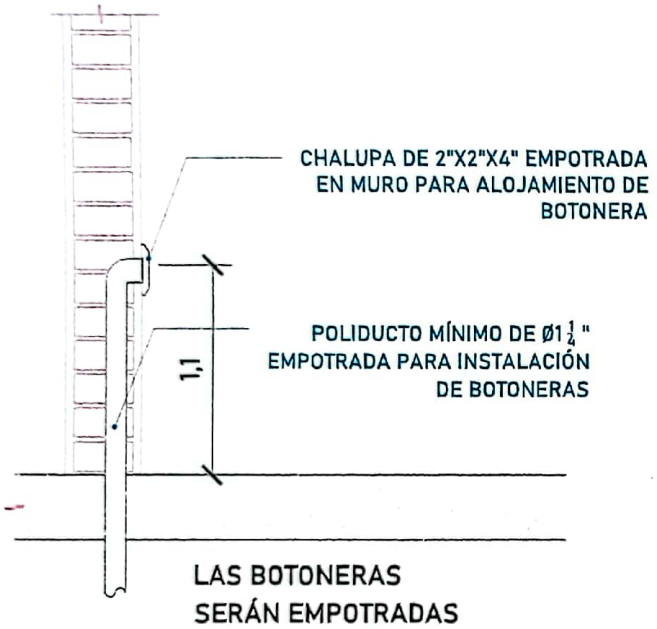

LAS BOTONERAS SERÁN EMPOTRADAS

Para que las botoneras queden empotradas se solicita al cliente tener un poliducto de Ø1 1/4 " por donde se quiere tener las botoneras de llamado del equipo Tecnorampa. Esta canalización rematan a la caja de control electrico (espacio designado para el motor del elevador)

DESCRIPCIÓN DE UNIDAD HIDRAULICA 2HP	
ALIMENTACION	110 VCA
NUMERO DE FASES	1
AMPERS DE CONSUMO	18.5
WATSS DE CONSUMO	1.5 KW
TIPO DE ACEITE	ISO 68

TABLA DE CALIBRES	
CALIBRE	DISTANCIA
8 AWG	0-10M
6 AWG	11-15 M
- (CONTEMPLAR CALCULO)	16- EN ADELANTE

UNIDAD HIDRÁULICA

El motor del equipo Tecnorampa, debe estar protegido del polvo y agua o cualquier sustancia que pudiera contaminar el aceite por eso se solicita un nicho de 0.85mx0.65mx2.00m para su resguardo.

El cliente suministra, instala y energiza centro de carga con alimentación monofásica a 110V, con neutro y tierra física, e interruptor termomagnético de 1 x 30 Amp exclusivo para el elevador, al igual que la canalización de botoneras, las cuales rematan a una caja registro, lo anterior y el centro de carga deberán colocarse en el área donde se ubique la unidad hidráulica y control eléctrico proporcionado por TECNORAMPA a no mayor de 5.00m del área del equipo.
Por seguridad no deberá ser manipulado por personal no autorizado

*Al hacer caso omiso de las indicaciones ya dictadas y tenga alguna falla el equipo, Tecnorampa no se hará responsable de estas, además de que el año de garantía no tendría cobertura para estos daños.

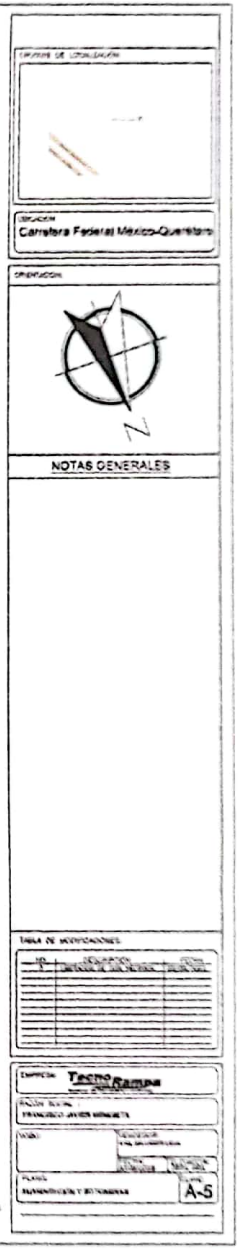

Escaneado con CamScanner

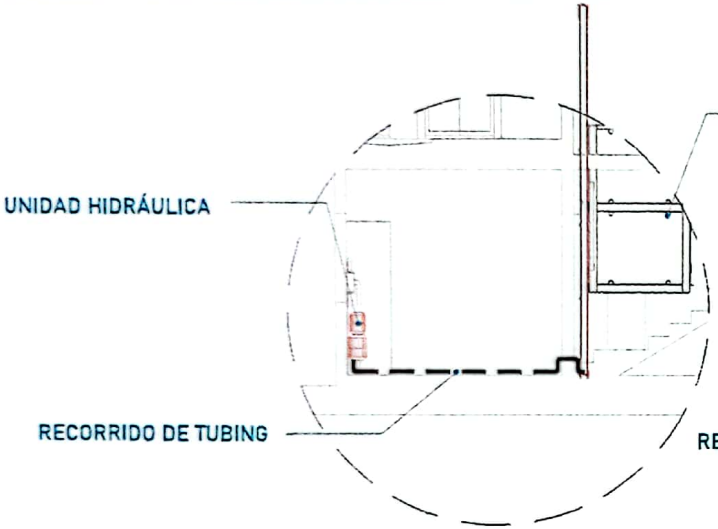

El tubing que es la conexión del mecanismo del elevador a la Unidad Hidráulica, donde pasa el aceite. No tiene que tener una distancia máxima de 5.00m lineales.

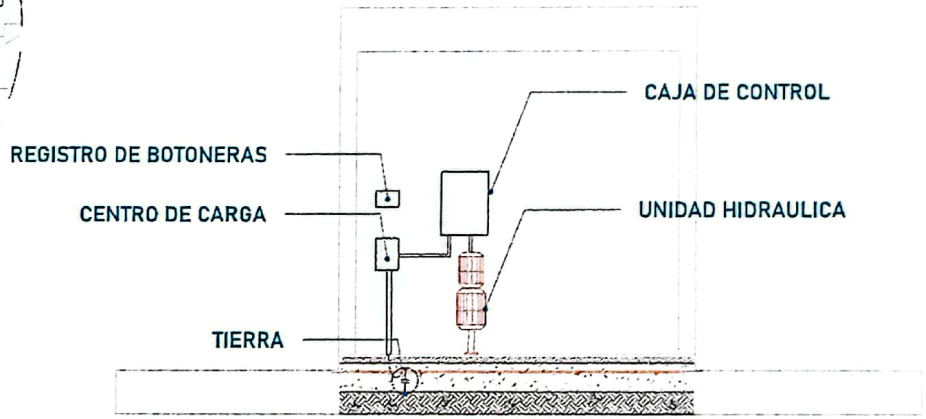

La imagen es solamente ilustrativa.

Para la alimentación del equipo se requiere una Unidad Hidráulica se solicita que este motor este lo mas cerca posible del equipo, por lo tanto se solicita al cliente tener un ducto de 3" para poder pasar ahí el tubing y los cables para la botoneras

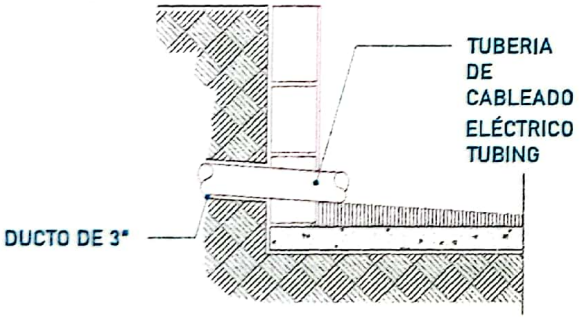

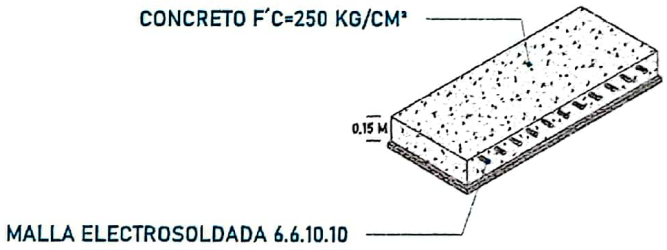

La Unidad Hidráulica va anclada, por medio de taquetes expansivos punta arpón de $\frac{3}{4}$" de ancho, por 5" de largo al firme de concreto donde se apoya.

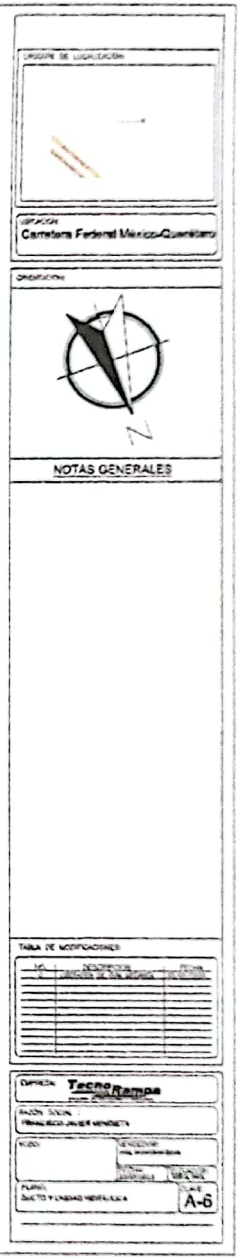

Escaneado con CamScanner

PUERTA EXTERIOR

El elevador cuenta con una puerta que viaja junta con este.
Por tal situación se recomienda la colocación de una protección en cada una de las estaciones.
Tomar en cuenta que se tendrá que respetar las dimensiones de la puerta del elevador.

PRECAUCIONES

No operar el elevador cuando exista fuga de fluido hidráulico.

Respetar las indicaciones sin sobrepasar su capacidad de peso 500kg.

No operar el equipo, sin antes haber sido entregado por un personal asignado de la empresa Tecnorampa.

No utilizar el elevador en casos de incendio.

No operar el elevador en caso de que los cables de acero se encuentren deshilados.

REQUISITOS DE INSTALACION

1.- El foso estará en óptimas condiciones
   a) No encharcamientos
   b) No objetos ni materiales dentro
   c)Acceso libre al area de instalación
2.- Se necesita energía a 220V, para conectar una maquina de soldar a 2 fases, capacidad de consumo de 60 Amp
   *En dado caso de no contar con la alimentación, contacte a su vendedor para dar solución.
3.- La obra civil (foso y refuerzos) debera estar lista en la fecha programada de su instalación.
4.- Considerar el espacio de accesos y vanos en sitio para el acceso del equipo al lugar de su instalación

CROQUIS DE LOCALIZACIÓN:

UBICACIÓN
Carretera Federal México-Querétaro

ORIENTACIÓN:

N

NOTAS GENERALES

TABLA DE MODIFICACIONES:

ID	DESCRIPCIÓN	FECHA
0	LIBERACIÓN DE LA MEDIDA	[illegible]

EMPRESA: TecnoRampa

RAZÓN SOCIAL :
FRANCISCO JAVIER MENDIETA

VIGO:

VENDEDOR:

PLANO:
COMPLEMENTOS

CLAVE
A-7

Escaneado con CamScanner