Firme de concreto con una resistencia de F´C= 250 kg/cm².
Malla electrosoldada de 6.6.10.10 después de los 10cm

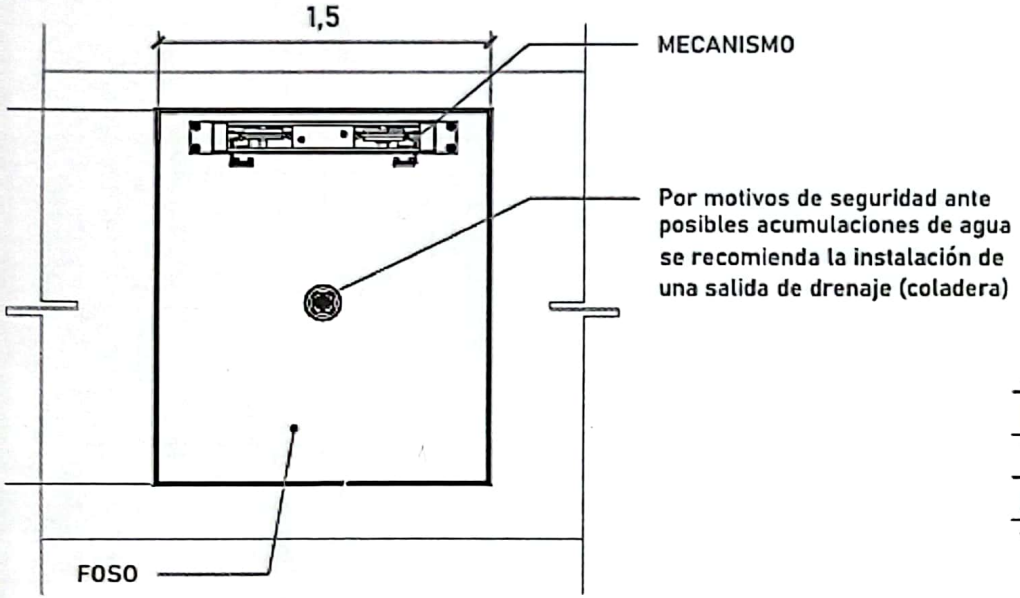

ARMADO (VISTA EN PLANTA)

ALTURA DE COLUMNAS	
Foso	0.20 m
Recorrido	2.60 m
Sobre paso	1.80 m
Total	4.60 m

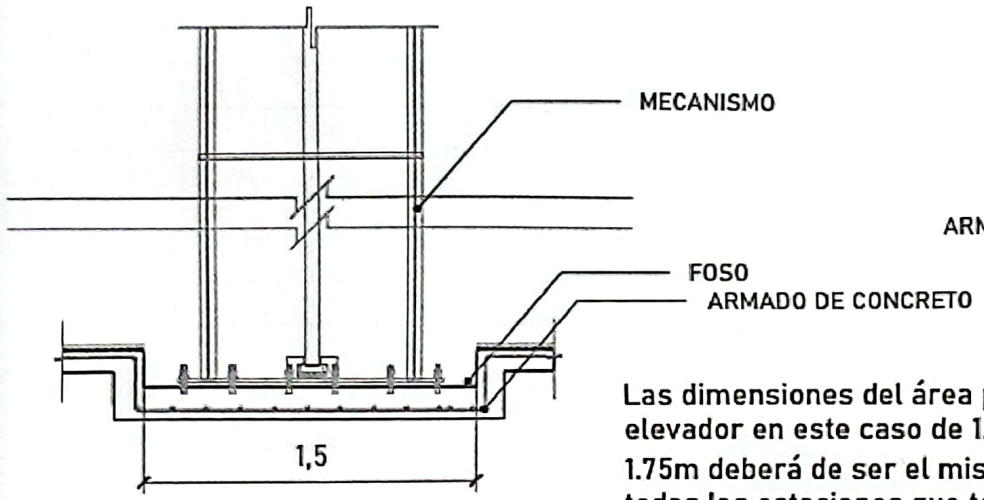

FOSO (VISTA FRONTAL)

Las dimensiones del área para el elevador en este caso de 1.50m x 1.75m deberá de ser el mismo en todas las estaciones que tenga el sitio.

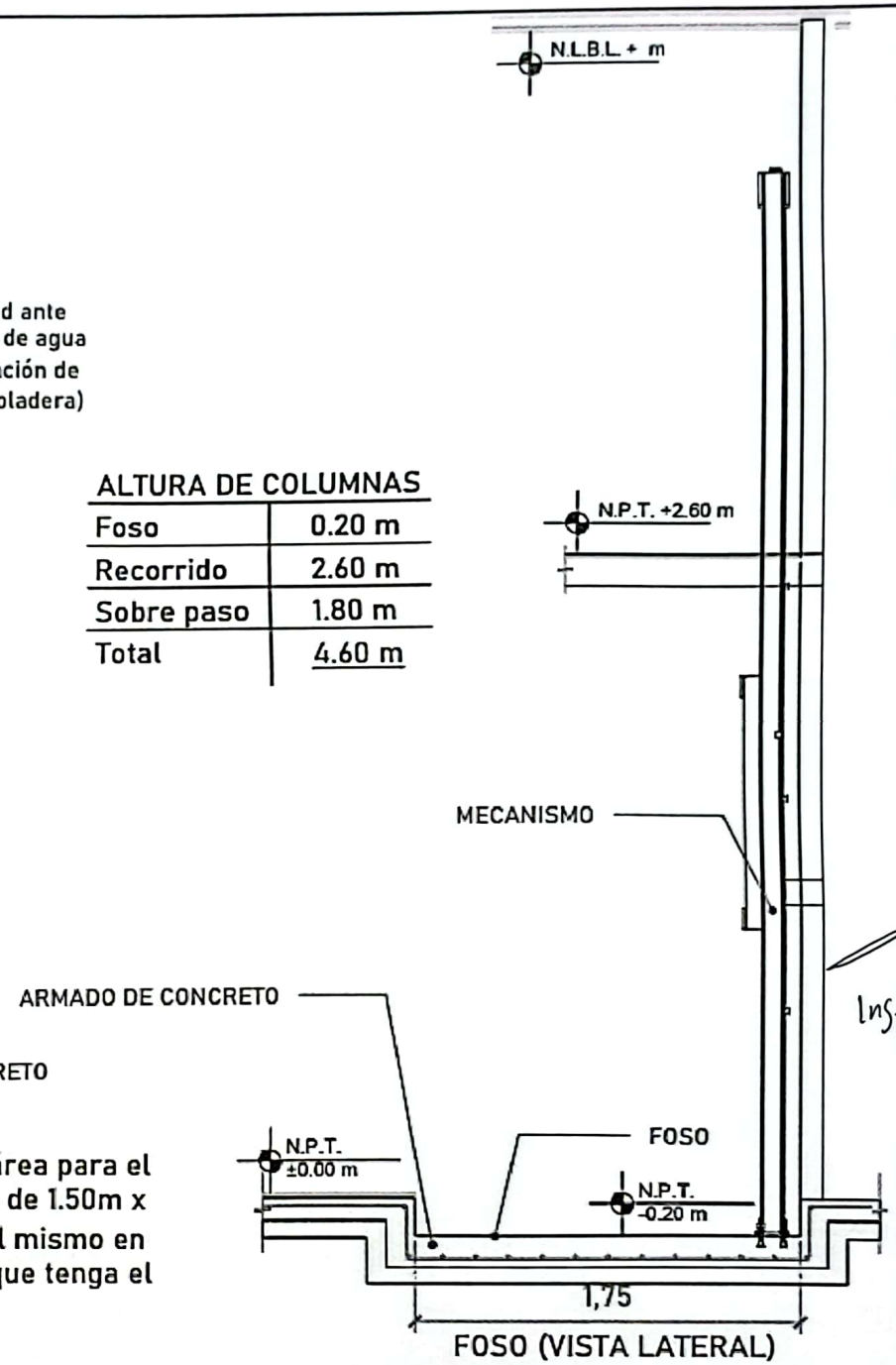

FOSO (VISTA LATERAL)

Carretera Federal México-Cuer

NOTAS GENERALES

Ing. Adrian Vázquez

Tecnorampa

Escaneado con CamScanner