TecnoRampa
SINERGIA EN TECNOLOGÍA Y SERVICIOS

DESCRIPCIÓN

- **Y1-** ANCHO DEL FOSO SERÁ DE 1.76M
- **Y2-** FONDO DEL FOSO SERÁ DE 1.73M
- **Y3-** OBRA CIVIL PARA EL ANCLAJE DEL EQUIPO
- **Y4-** MALLA ELECTROSOLDADA DE 6.6.10.10 DESPUÉS DE LOS 10CM
- **Y5-** FIRME DE CONCRETO CON UNA RESISTENCIA DE F´C=250KG/CM²
- **Y6-** MECANISMO DEL ELEVADOR COLOCADO EN PARTE FRONTAL DEL FOSO
- **Y7-** AREA DEL ELEVADOR

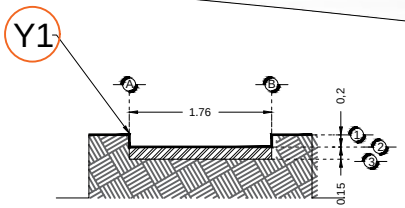

FOSO VISTA FRONTAL

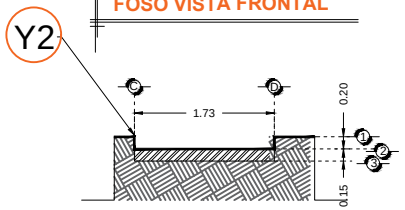

FOSO VISTA LATERAL

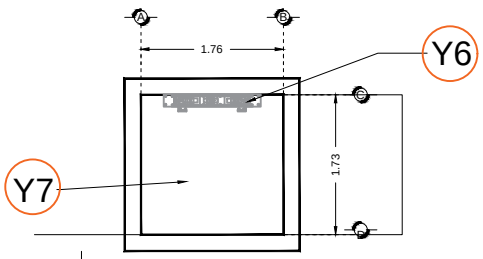

FOSO VISTA PLANTA

Nota:
- Para anclajes a concreto se utilizaran taquetes expansivos como elemento de unión.
- Para anclajes a acero se utilizara soldadura para unir la placa de anclaje al elemento estructural del edificio.

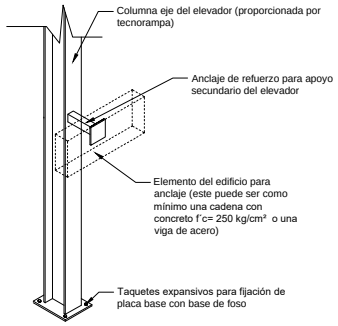

ANCLAJES DEL EQUIPO

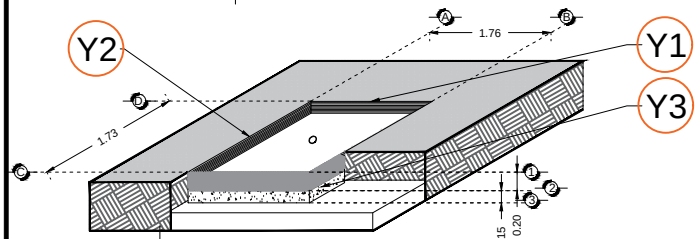

FOSO VISTA ISOMETRICO

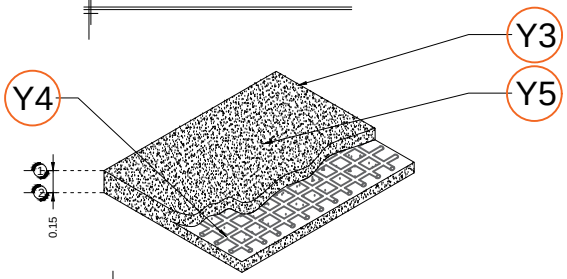

ARMADO DE FIRME

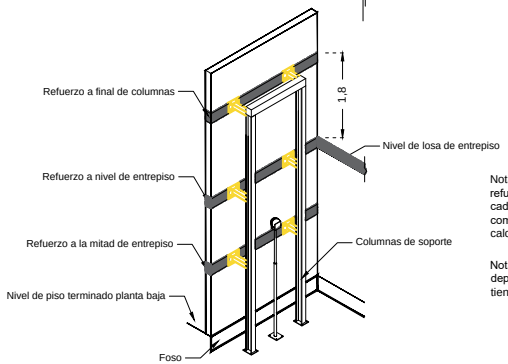

Nota: en las alturas indicadas de refuerzo se deberá de colocar una cadena de concreto f´c=250 kg/cm2 como mínimo, el armado dependerá del calculo del cliente.

Nota2: El número de refuerzos dependerán de cuantas estaciones se tiene en sitio.

REQUERIMIENTOS DE REFUERZO

RAZON SOCIAL: CEDIC	ELEVADOR : **HANDICAP 1**	LEVANTAMIENTO: ING. ALEJANDRO GARIBAY	FIRMA:	CDMX-001-L
N. DE CLIENTE: / NOMBRE: ARQ. GERMAN CABALLERO	TIPO: **MEDIA**	CARGA: **400 KG** / UH : **3 HP**		
UBICACIÓN: 16 DE SEPTIEMBRE #26 PUEBLO SAN MIGUEL XOALCO, SUBDELEGACIÓN TLALPAN, CDMX	ELEVACIÓN: **3.2 MTS** / NO. DE NIVELES: **2**	TUBERIA: **DE GARBA**	OBRA CIVIL	

C:\TECNORAMPA\GUIAS MECANICAS\ALEX GARIBAY\DISCAPACITADOS CABINA