5 RAMPAS DE 2.10 EMPATADAS

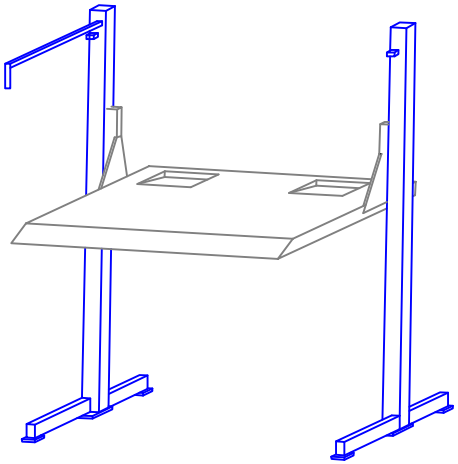

VISTA ISOMETRICO

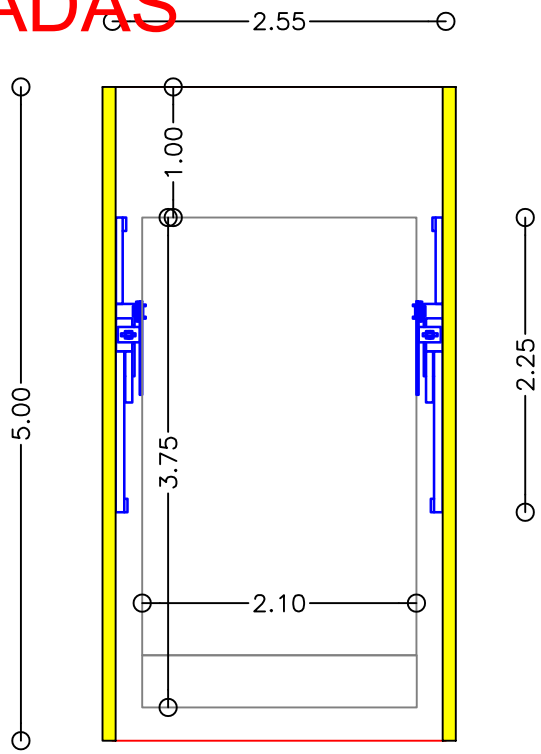

VISTA PLANTA

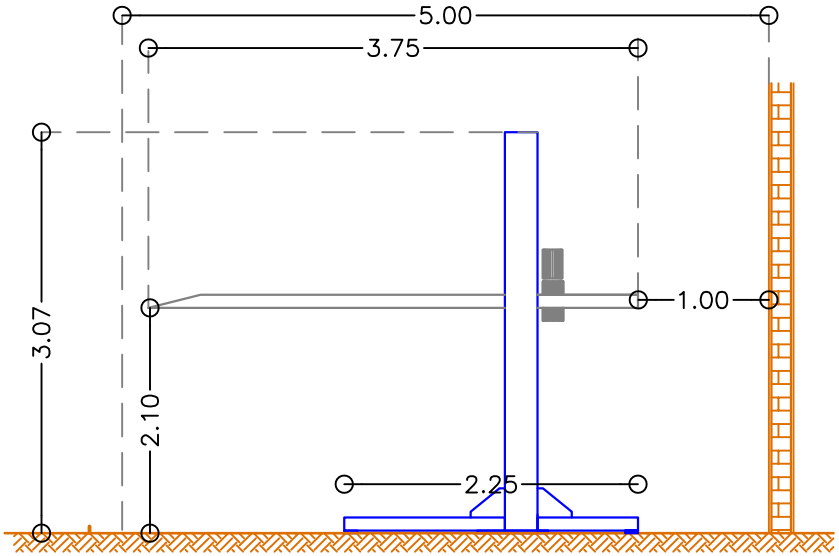

VISTA LATERAL

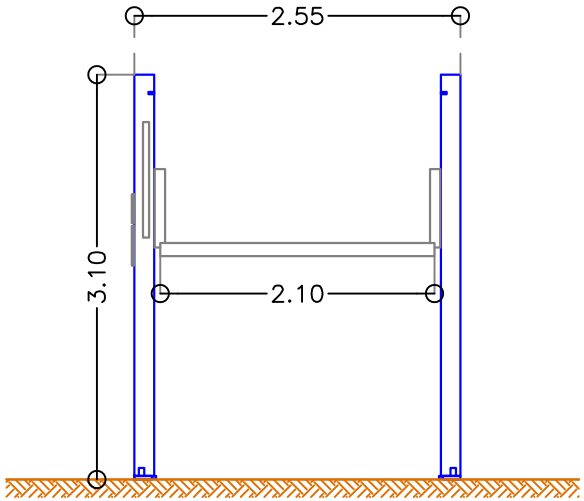

VISTA FRONTAL

CROQUIS DE LOCALIZACION:

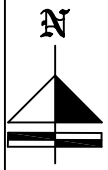

elevadores .mx
elevación de primer nivel

TecnoRampa
SINERGIA EN TECNOLOGÍA Y SERVICIOS

PROYECTO:
FELIPE GOMEZ

RAMPAS TIPO:
05 TR EVOLUTIO 2.10

EMPATADAS
220 V.

COLOR DE LINEA

COLUMNAS:

NEGRO TEX. CON173

PLATAFORMA:
GRIS PLOMO CON303

ESTACIONAMIENTO
LA POTOSINA

ASESOR

PROYECTO: FELIPE GOMEZ

EMPRESA: TECNO RAMPA

UBICACION: PUEBLA

FECHA: JULIO 2019

No. PLANO: A/1

PROPIETARIO: FELIPE GOMEZ

ESCALA: INDICADA

LEVANTO:

PROCESO:

ACOTACION: MTS.