TecnoRampa
SINERGIA EN TECNOLOGÍA Y SERVICIOS

DESCRIPCIÓN

- X1- ALTURA 3° ESTACIÓN
- X2- ACCESO LATERAL A1.- 1.00 M
- X3- ALTURA DE COLUMNAS DEL EQUIPO
- X4- ALTURA DE MINIMA PARA INSTALACION DE MECANISMO

DESCRIPCIÓN DE EQUIPO

- X11- CABINA COLOR NEGRO
- X12- CRISTAL CLARO
- X12' CRISTAL ESMERILADO
- X13- CABINA ARMADA
- X14- COLUMNAS LARGAS

NOMENCLATURA DE BOTONERAS
PB
1ER. NIVEL
2DO. NIVEL

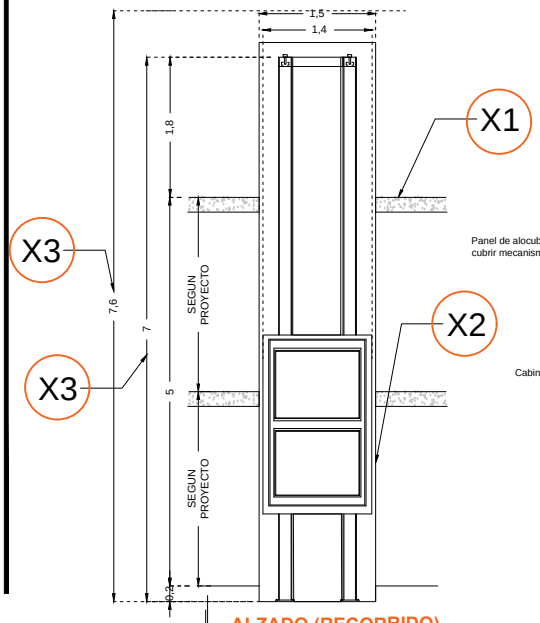

ALZADO (RECORRIDO)

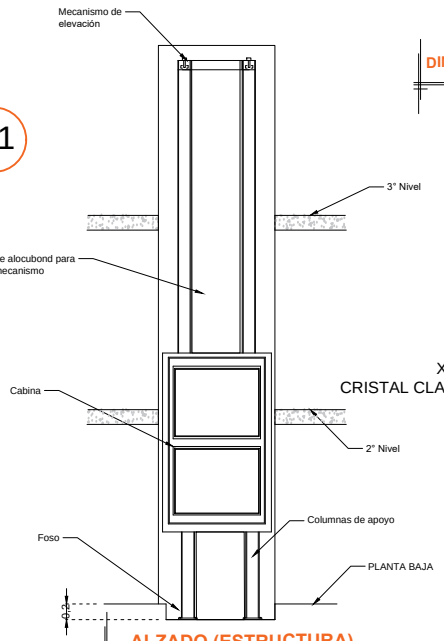

ALZADO (ESTRUCTURA)

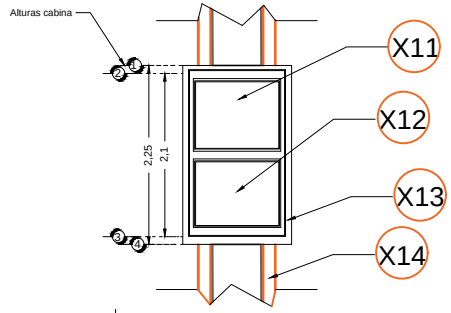

DIMENSIONES DE CABINA (ALTURAS)

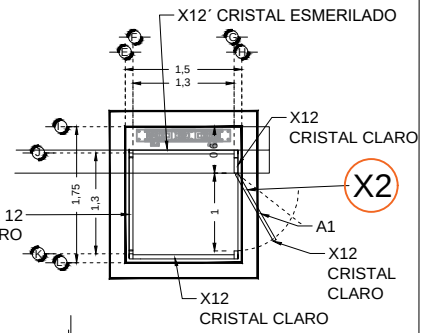

DIMENSIONES DE CABINA

RAZON SOCIAL: JOSE MANUEL DANELL OLVERA	ELEVADOR : DISCAPACITADOS	LEVANTAMIENTO: ARQ. EVELIN ALVARADO	FIRMA:
N. DE CLIENTE: 20062-10045 / NOMBRE:	TIPO: SEMICOMPLETA	CARGA: 500 KG / UH : 2 HP	CDMX-002-L
UBICACIÓN: HALCON No. 40 COL. BELLAVISTA, ALVARO OBREGON, CDMX	ELEVACION: 5.00 MTS / No. DE NIVELES: 3	TUBERÍA: GRUESA	EQUIPO

C:\TECNORAMPA\GUIAS MECANICAS\EVELIN\SEMICOMPLETA\JOSE MANUEL DA