DESCRIPCIÓN DE EQUIPO

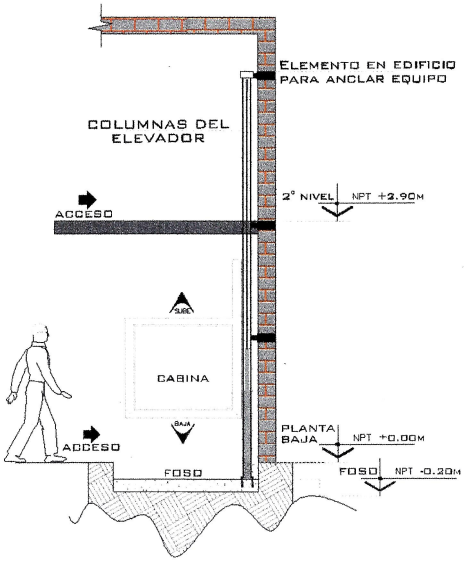

ELEVADOR MEDIA LATERAL

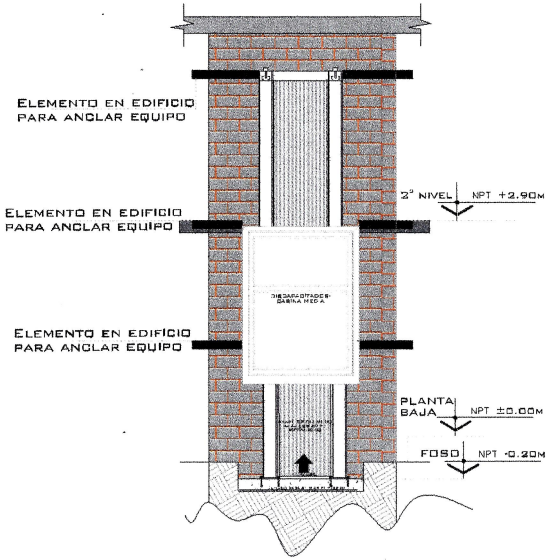

ELEVADOR MEDIA FRONTAL

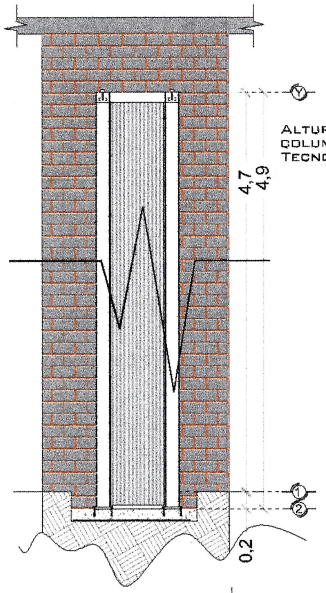

ALTURA DE MECANISMO TECNORAMPA

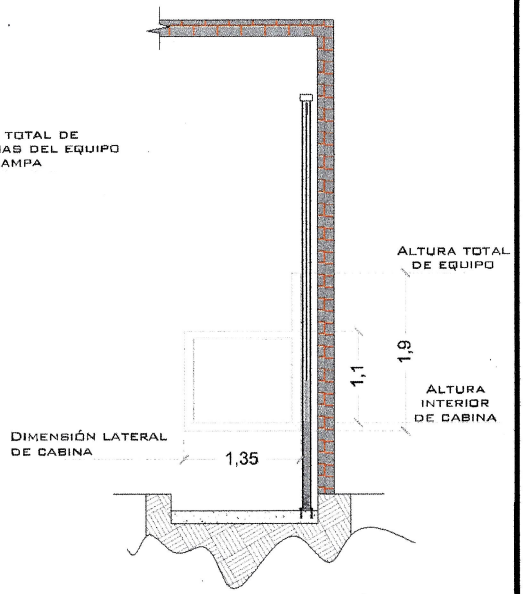

ALTURA DE CABINA MEDIA

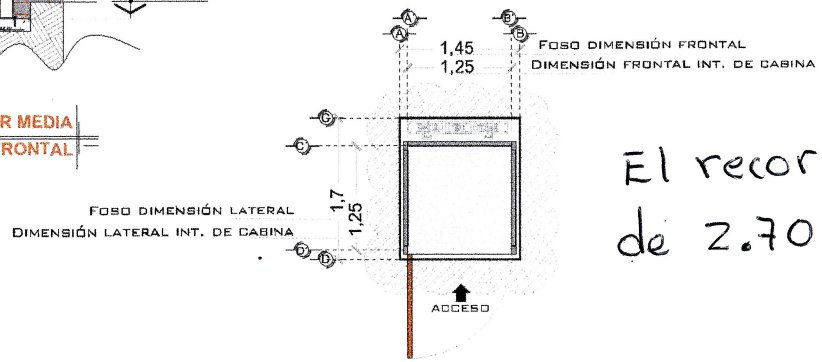

ELEVADOR MEDIA PLANTA

El recorrido Será de 2.70

NOTAS

ACCESO LATERAL 1.14M DE ACCESO LIBRE

ACCESO LATERAL 1.14M DE ACCESO LIBRE

# DE CLIENTE:	22203	ELEVACION:	2.90 MTS		
RAZON SOCIAL:	JOSE LUIS VEGA RODRIGUEZ	No. DE NIVELES	2 EST.	VENDEDOR FIRMA:	ARQ. RICARDO RODRIGUEZ
NOMBRE:	JOSE LUIS VEGA RODRIGUEZ	CARGA:	500 KG		
UBICACIÓN:	IGNACIO COMONFORT #916, COL. ALAMITOS SAN LUIS POTOSÍ S.L.P.	TUBERÍA:			
ELEVADOR :	DISC- MEDIA	UH :	2 HP	FIRMA DEL CLIENTE:	

REVISIÓN	FECHA	OBSERVACIÓN
0	10/07/2020	LIBERACION DE GUIA MECANICA

TecnoRampa

SLP-002-L

EQUIPO