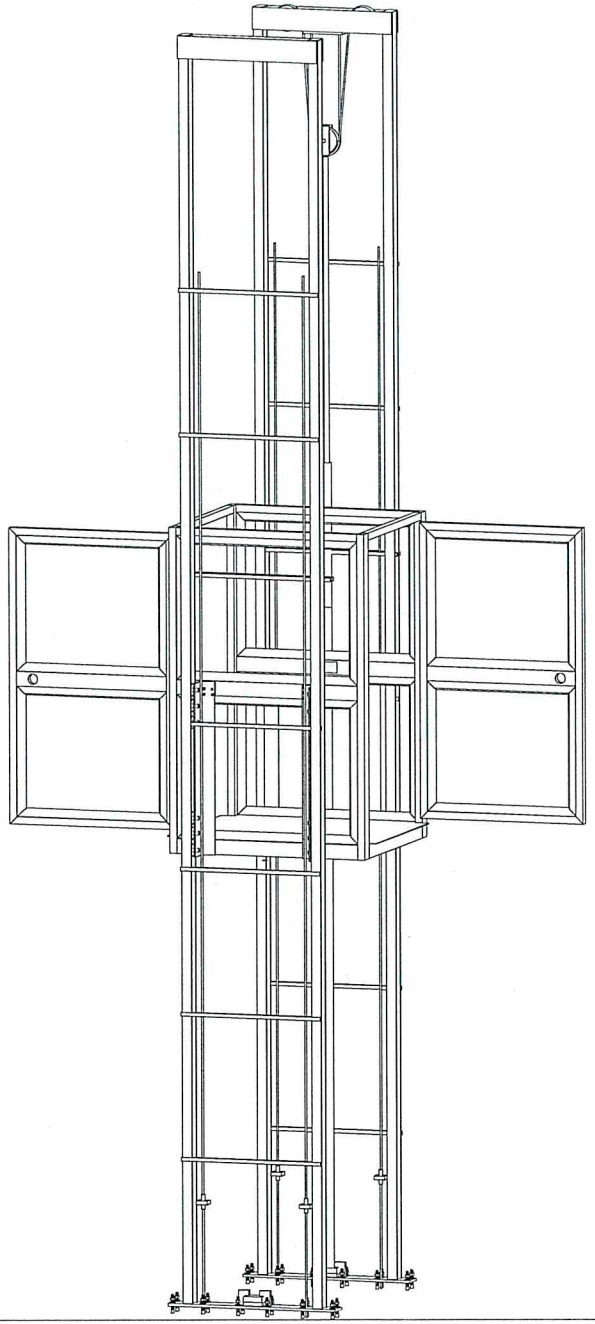

TecnoRampa SINERGIA EN TECNOLOGÍA Y SERVICIOS	DIRECCION: AUTOPISTA MEXICO-QUERETARO KM 175+494 COLONIA EL SAUZ BAJO TEL: 01 427 272 40 41

DESCRIPCIÓN DEL EQUIPO:

CARGA-SEMICOMPLETA

CARGA 800 KG

RECORRIDO: 3.23M

UNIDAD HIDRÁULICA: 5 HP

ESTACIONES: 2

VENDEDOR: ING. MAURICIO COMPAGNY B.

RAZON SOCIAL: MARIO OCAMPO 14 JUN 22

NO. DE CLIENTE:

FECHA: 27/05/2022 A. Arguelles

FIRMA DE CONFORMIDAD DEL CLIENTE: 14.Jun.22

TIPO DE ALIMENTACION
TRIFASICA 220 VAC TUBERIA - GRUESA

COMPLEMENTOS
-CABINA CON UNA ALTURA DE EQUIPO TOTAL DE 2.00M, POR RESTRICCIÓN EN SITIO, YA QUE DESPUÉS DE LA 2DA ESTACIÓN SOLO SE CUENTA CON 2.00M

CONDICIONES DE ENVIO DEL EQUIPO
CABINA: DESARMADA COLUMNAS: EN DOS PARTES DIMENSIONES DE VANO:

COLOR DEL EQUIPO : SILVER METALLIC
ACABADO METAL DESPLEGADO

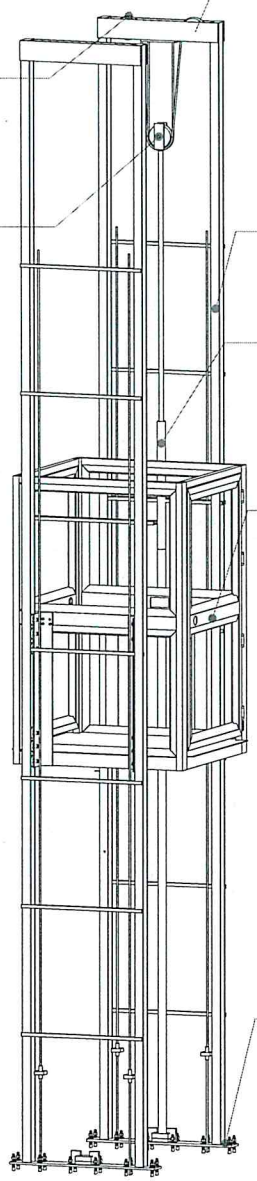

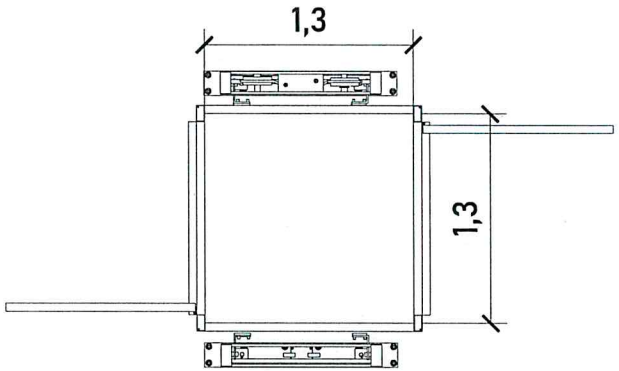

DIMENSIONES INTERIORES

TABLA DE ACCESOS

Acceso 1	
Acceso 2	
Total	

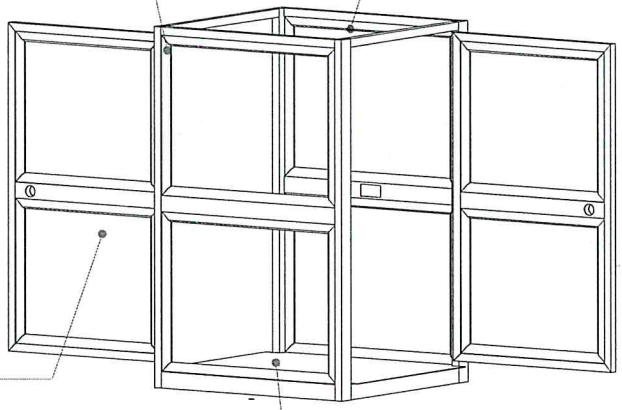

CROQUIS DE LOCALIZACIÓN:

UBICACION
Carretera Federal México-Querétaro

ORIENTACION:

N

NOTAS GENERALES

M.A. OCAMPO
14 JUN 22

TABLA DE MODIFICACIONES:

NO.	FECHA	FECHA

EMPRESA: TecnoRampa

RAZÓN SOCIAL : MARIO OCAMPO

VOBO: | VENDEDOR: | FECHA: | ELEVADOR:

PLANO: DESCRIPCIÓN DE PARTES | CLAVE: A-1

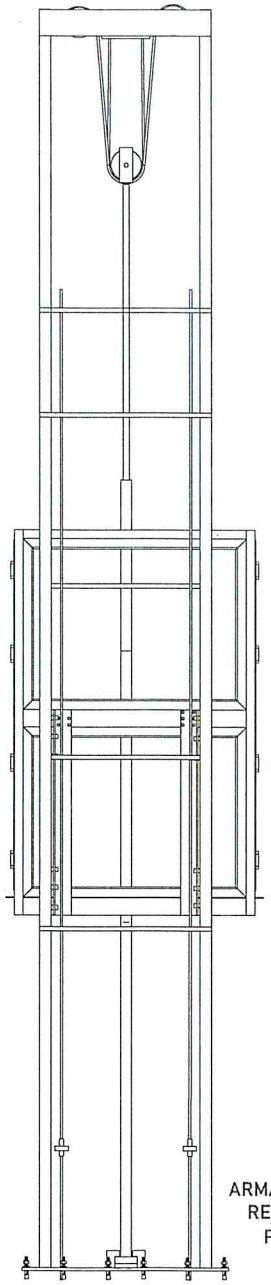

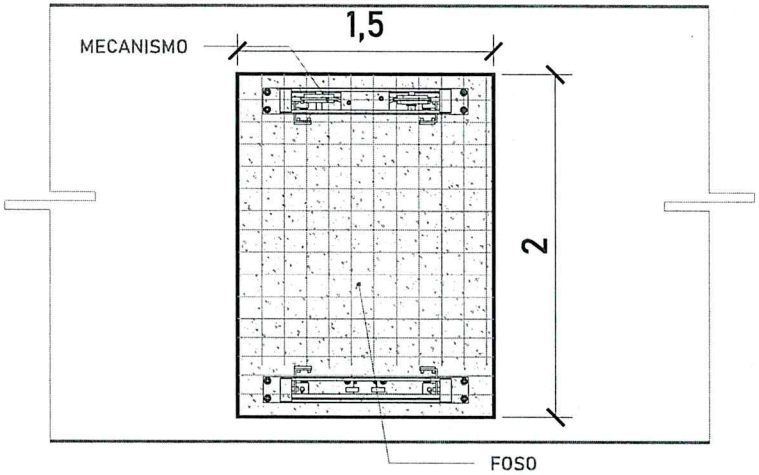

ARMADO (VISTA EN PLANTA)

Firme de concreto con una resistencia de F´C= 250 kg/cm². Malla electrosoldada de 6.6.10.10 después de los 10cm

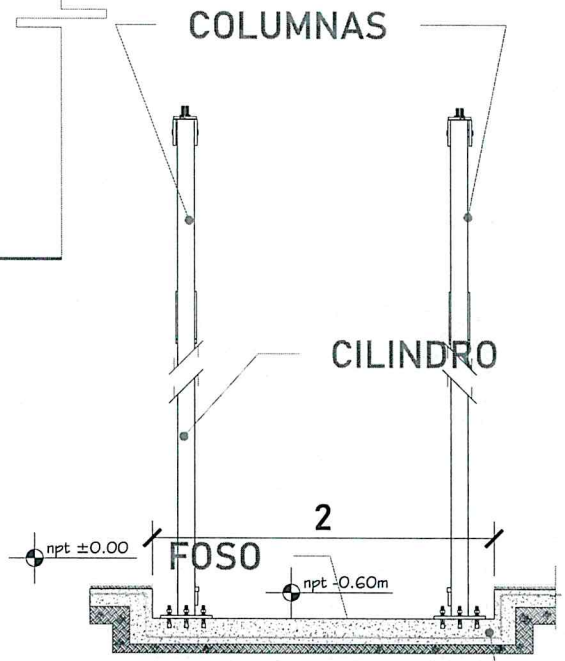

FOSO (VISTA LATERAL)

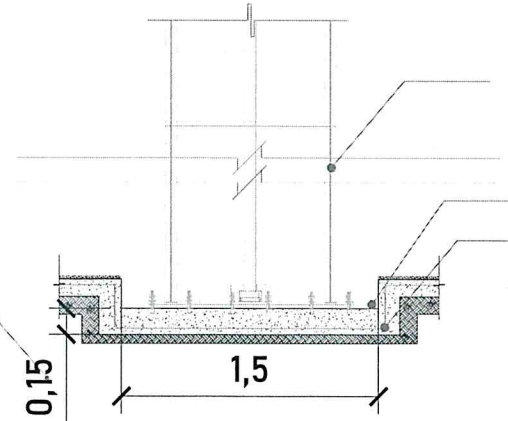

FOSO (VISTA FRONTAL)

CROQUIS DE LOCALIZACIÓN:

UBICACION
Carretera Federal México-Querétaro

ORIENTACION:

NOTAS GENERALES

MA. OCAMPO
14 JUN 22

TABLA DE MODIFICACIONES:

NO.	FECHA	FECHA

EMPRESA: TecnoRampa

RAZÓN SOCIAL : MARIO OCAMPO

VOBO:

VENDEDOR:

FECHA:

ELEVADOR:

PLANO: HUECO PARA EL ELEVADOR

CLAVE: A-2

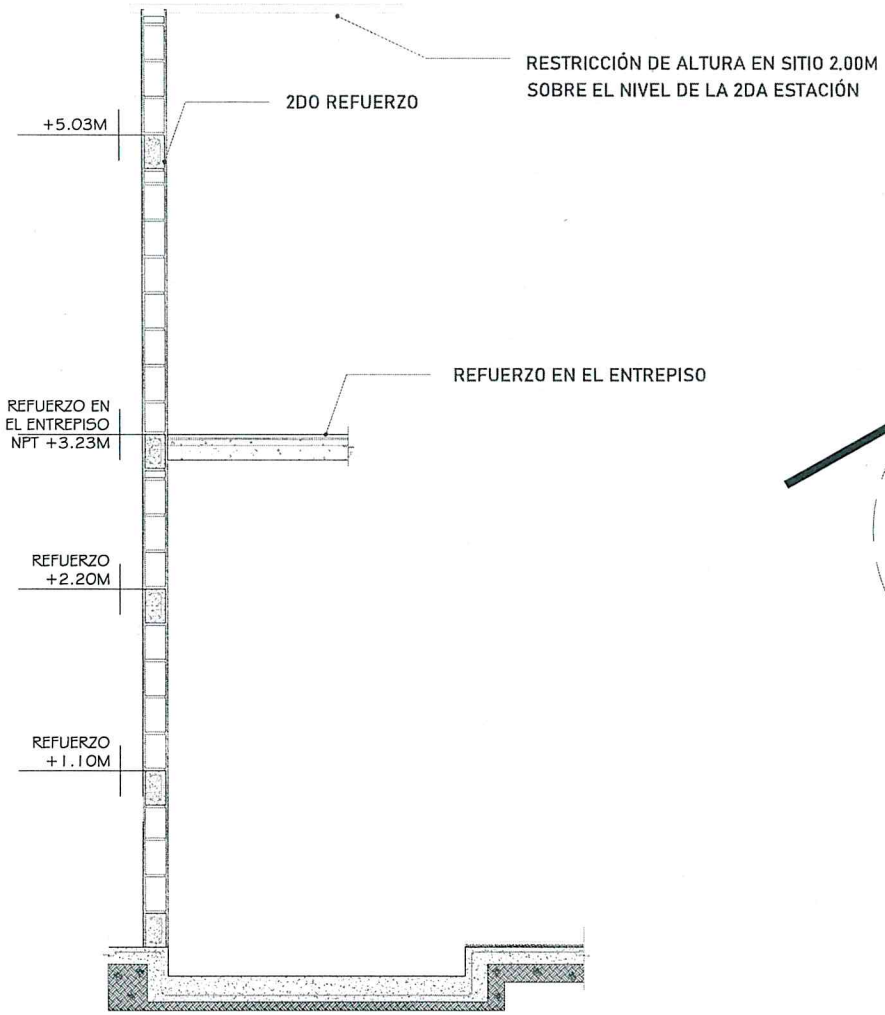

FOSO (VISTA LATERAL)

Para la estabilidad del equipo Tecnorampa debera ser anclado aun cierto numero de refuerzos estos serán de acuerdo al recorrido del equipo y a los distintos niveles que se tengan.

Para anclar se solicita una cadena de concreto ($f'c$=250 kg/cm²) o una viga de acero, ambas minimo de 15 cm.

En la ultima estación nuestras columnas tienen un sobrepaso de 1.80m por lo tanto se solicita un refuerzo a esa altura.

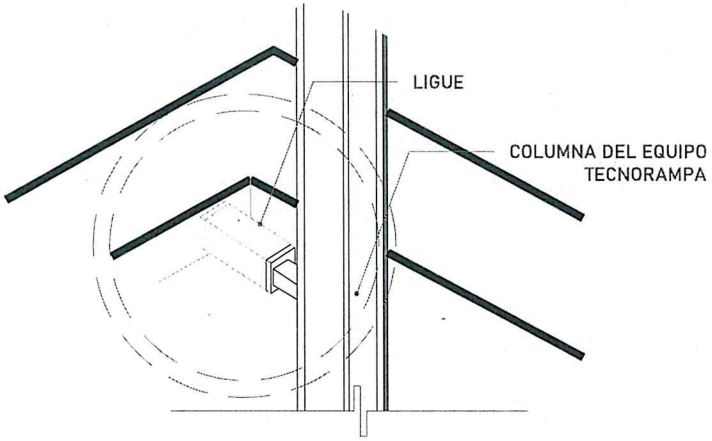

Las columnas del equipo Tecnorampa se ligan a distintas alturas por eso se solicitan los refuerzos, estos son puestos por el cliente.

ALTURA DE COLUMNAS

Foso	0.60m
Recorrido	3.23m
Sobre paso	1.80m
Total	5.63m

CROQUIS DE LOCALIZACIÓN:

UBICACION
Carretera Federal México-Querétaro

ORIENTACION:

N

NOTAS GENERALES

M. OCAMPO
14 SIN 22

TABLA DE MODIFICACIONES:

NO.	FECHA	FECHA

EMPRESA: TecnoRampa

RAZÓN SOCIAL : MARIO OCAMPO

VOBO: | VENDEDOR: | FECHA: | ELEVADOR:

PLANO: HUECO PARA EL ELEVADOR | CLAVE: A-3

DESCRIPCIÓN DE UNIDAD HIDRAULICA 5 HP	
ALIMENTACION	220 VCA
NUMERO DE FASES	3
AMPERS DE CONSUMO	15
WATSS DE CONSUMO	3,7 KW
TIPO DE ACEITE	ISO 68

TABLA DE CALIBRES	
CALIBRE	DISTANCIA
8 AWG	0-10M
6 AWG	11-15 M
- (CONTEMPLAR CALCULO)	16- EN ADELANTE

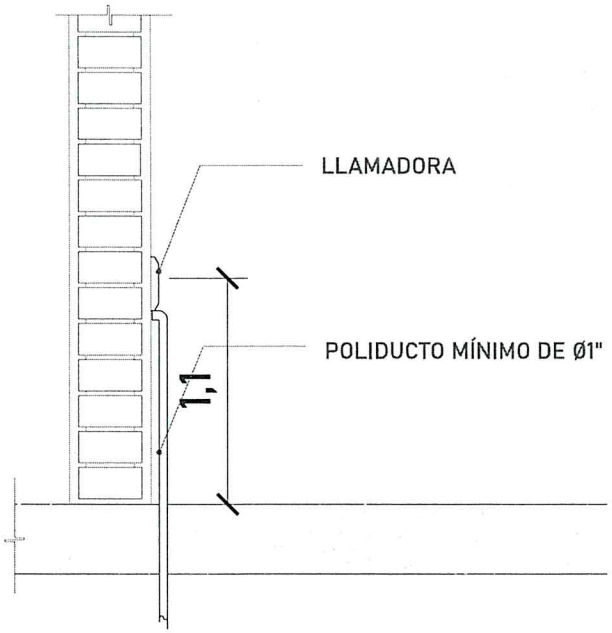

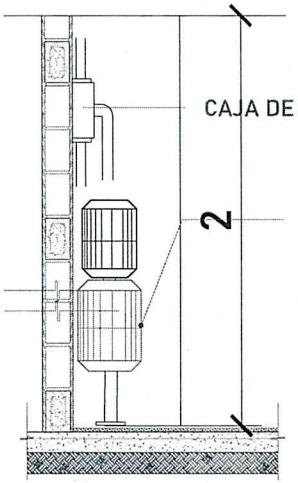

UNIDAD HIDRÁULICA

El motor del equipo Tecnorampa, debe estar protegido del polvo y agua o cualquier sustancia que pudiera contaminar el aceite por eso se solicita un nicho de 1.00mx0.65mx2.00m para su resguardo.

El cliente suministra, instala y energiza centro de carga con alimentación trifásica a 220V.

Neutro y tierra física e interruptor termomagnético de 20 Amp exclusivo para el elevador.

Por seguridad no deberá ser manipulado por personal no autorizado

*Al hacer caso omiso de las indicaciones ya dictadas y tenga alguna falla el equipo, Tecnorampa no se hará responsable de estas, además de que el año de garantía no tendría cobertura para estos daños.

CROQUIS DE LOCALIZACIÓN:

UBICACION
Carretera Federal México-Querétaro

ORIENTACION:

N

NOTAS GENERALES

MA. OCAMPO
14 JUN 22

TABLA DE MODIFICACIONES:

NO.	FECHA	FECHA

EMPRESA: TecnoRampa

RAZÓN SOCIAL : MARO OCAMPO

VOBO: | VENDEDOR: | FECHA: | ELEVADOR:

PLANO: ALIMENTACIÓN Y BOTONERAS | CLAVE: A-4

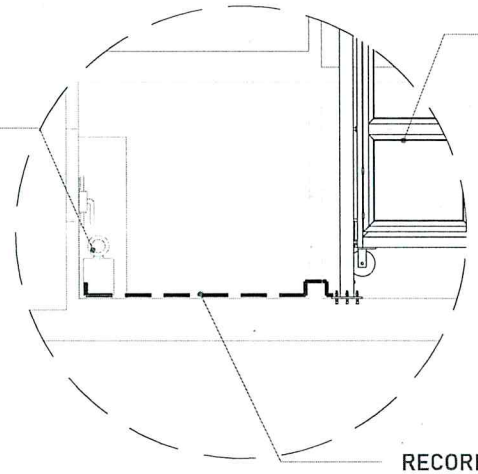

El tubing que es la conexión del mecanismo del elevador a la Unidad Hidráulica, donde pasa el aceite. No tiene que tener una distancia máxima de 5.00m lineales.

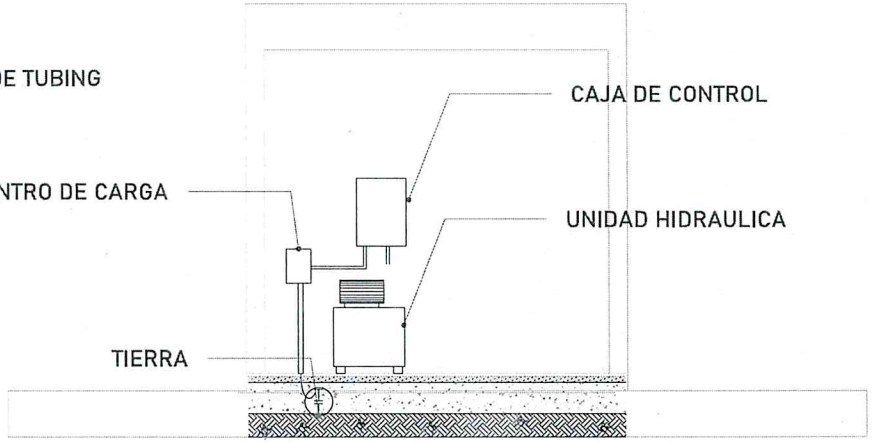

La imagen es solamente ilustrativa.

Para la alimentación del equipo se requiere una Unidad Hidráulica se solicita que este motor este lo mas cerca posible del equipo, por lo tanto se solicita al cliente tener un ducto de 3" para poder pasar ahí el tubing y los cables para la botoneras

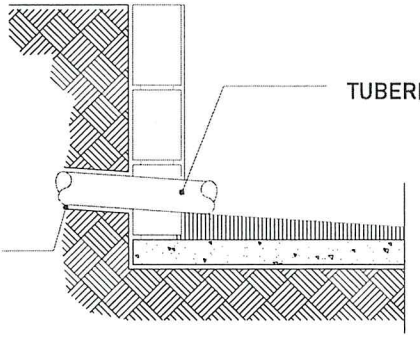

CROQUIS DE LOCALIZACIÓN:

UBICACION
Carretera Federal México-Querétaro

ORIENTACION:

N

NOTAS GENERALES

MA. OCAMPO
14JUN22

TABLA DE MODIFICACIONES:

NO.	FECHA	FECHA

EMPRESA: TecnoRampa

RAZÓN SOCIAL :
MARIO OCAMPO

VOBO:
VENDEDOR:
FECHA:
ELEVADOR:

PLANO:
DUCTO Y UNIDAD HIDRÁULICA

CLAVE:
A-5

PUERTA EXTERIOR

El elevador cuenta con una puerta que viaja junta con este.
Por tal situación se recomienda la colocación de una protección en cada una de las estaciones.
Tomar en cuenta que se tendrá que respetar las dimensiones de la puerta del elevador.

PRECAUCIONES

No operar el elevador cuando exista fuga de fluido hidráulico.

Respetar las indicaciones sin sobrepasar su capacidad de peso 800kg.

No operar el equipo, sin antes haber sido entregado por un personal asignado de la empresa Tecnorampa.

No utilizar el elevador en casos de incendio.

No operar el elevador en caso de que los cables de acero se encuentren deshilados.

REQUISITOS DE INSTALACION

1.- El foso estará en óptimas condiciones
   a) No encharcamientos
   b) No objetos ni materiales dentro
   c)Acceso libre al area de instalación
2.- Se necesita energía a 220V, para conectar una maquina de soldar a 2 fases, capacidad de consumo de 60 Amp
   *En dado caso de no contar con la alimentación, contacte a su vendedor para dar solución.
3.- La obra civil (foso y refuerzos) debera estar lista en la fecha programada de su instalación.
4.- Considerar el espacio de accesos y vanos en sitio para

CROQUIS DE LOCALIZACIÓN:

UBICACION
Carretera Federal México-Querétaro

ORIENTACION:

N

NOTAS GENERALES

MA. OCAMPO
14JUN22

TABLA DE MODIFICACIONES:

NO.	FECHA	FECHA

EMPRESA: TecnoRampa

RAZÓN SOCIAL : MARIO OCAMPO

VOBO: | VENDEDOR: | FECHA: | ELEVADOR:

PLANO: COMPLEMENTOS | CLAVE: A-6