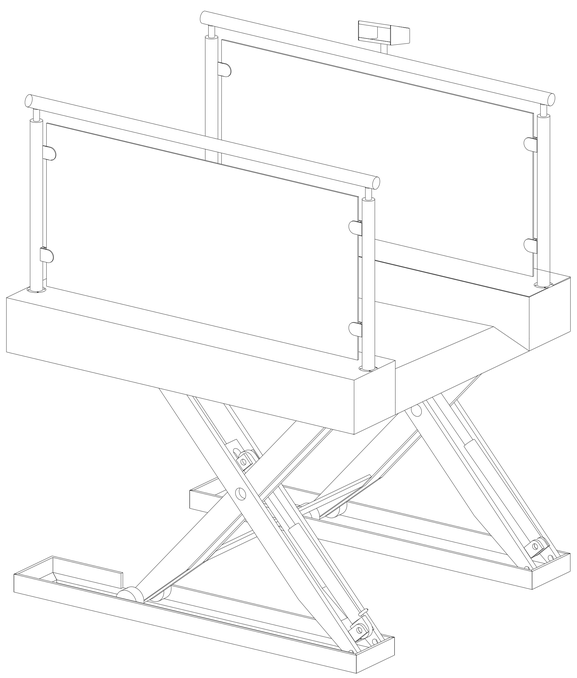

TecnoRampa Sinergia en tecnología y servicios	DIRECCION: AUTOPISTA MEXICO-QUERETARO KM 175+494 COLONIA EL SAUZ BAJO
	TEL: 01 427 272 40 41

DESCRIPCION DEL EQUIPO:

ELEVADOR TIJERA - SIN FOSO

CARGA 500 KG

RECORRIDO: 0.60 M

ESTACIONES: 2

UNIDAD HIDRÁULICA: 2HP

VENDEDOR: ARQ. EVELIN ALVARADO

RAZÓN SOCIAL: GODDIA DESIGN S.A. DE C.V.

NO. DE CLIENTE: 29306 - 22035

FECHA:06/07/2022

FIRMA DE CONFORMIDAD DEL CLIENTE:

CONDICIONES DE ENVIO DEL EQUIPO

PLATAFORMA: ARMADA

MECANISMO:

DIMENSIONES DE VANO:

COLOR DEL EQUIPO

EQUIPO: SILVER METALLIC

ACABADOS: CRISTAL CLARO

TIPO DE ALIMENTACION

MONOFASICA 110 VAC

TUBERÍA: DELGADA

COMPLEMENTOS

-PESO TEÓRICO DEL EQUIPO: 410.0 KG
-ENVIAR PATÍN PARA DESCARGA
-NO INCLUYE PUERTAS INTERIORES NI EXTERIORES

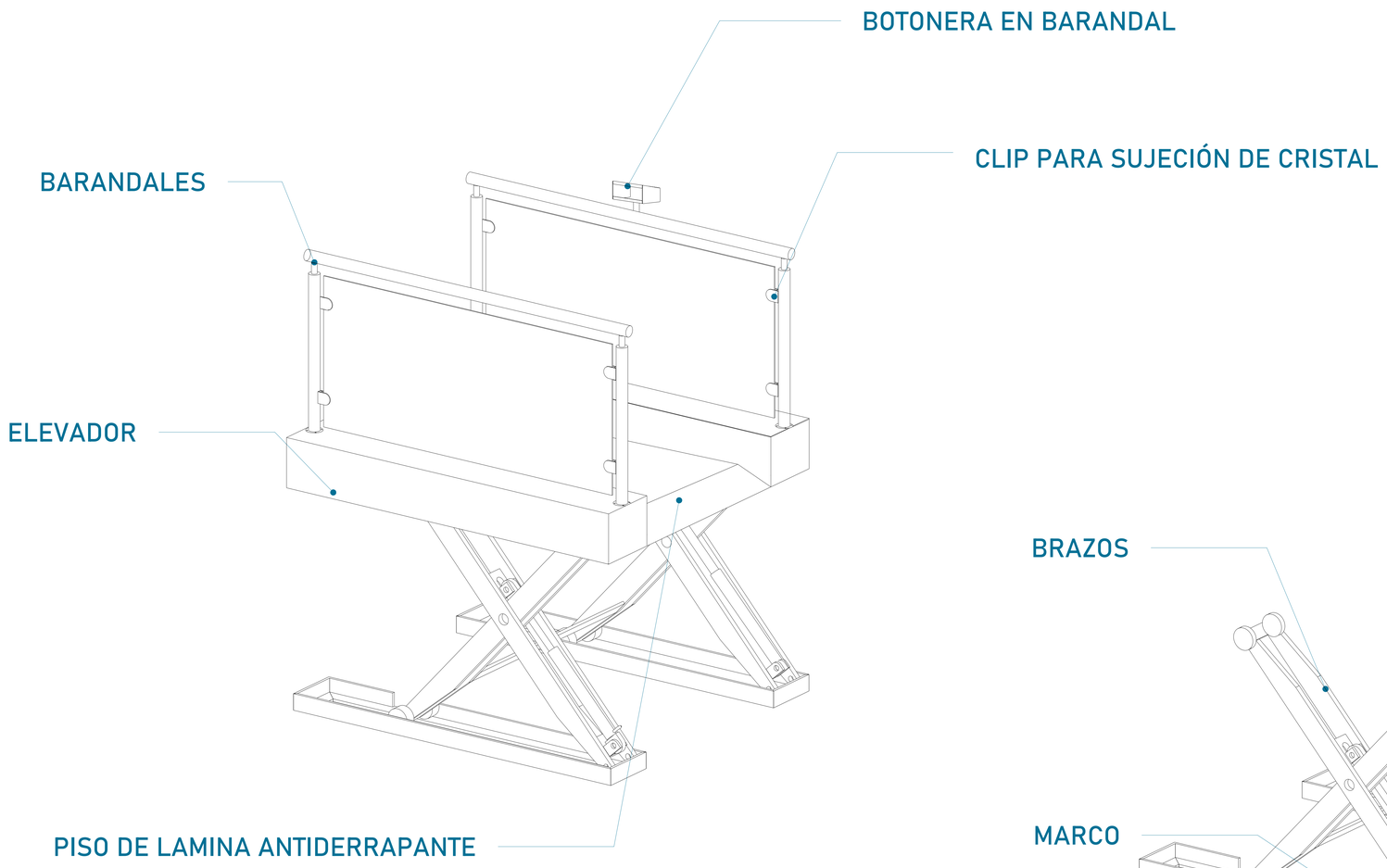

CABINA (VISTA
EN ISOMETRICO)

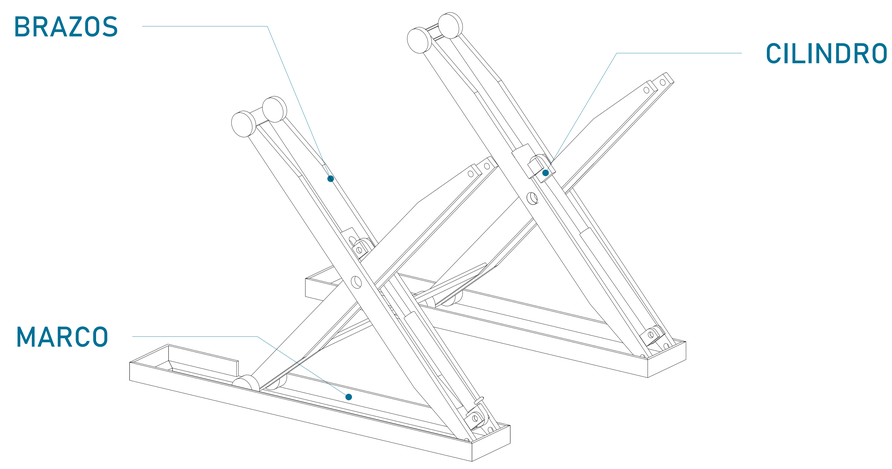

MECANISMO (VISTA ISOMETRICO)

CROQUIS DE LOCALIZACIÓN:

UBICACION
Carretera Federal México-Querétaro

ORIENTACION:

NOTAS GENERALES

TABLA DE MODIFICACIONES:

NO.	DESCRIPCIÓN	FECHA
0	LIBERACIÓN GUIA MECANICA	06/07/2023

EMPRESA: TecnoRampa
SINERGIA EN TECNOLOGIA Y SERVICIOS

RAZÓN SOCIAL :
GODDIA DESIGN S.A. DE C.V.

VOBO:

VENDEDOR:
ARQ. EVELIN ALVARADO

FECHA:
06/07/2023

ELEVADOR:
TIJERA

PLANO:
DESCRIPCIÓN DE PARTES

CLAVE:
A-1

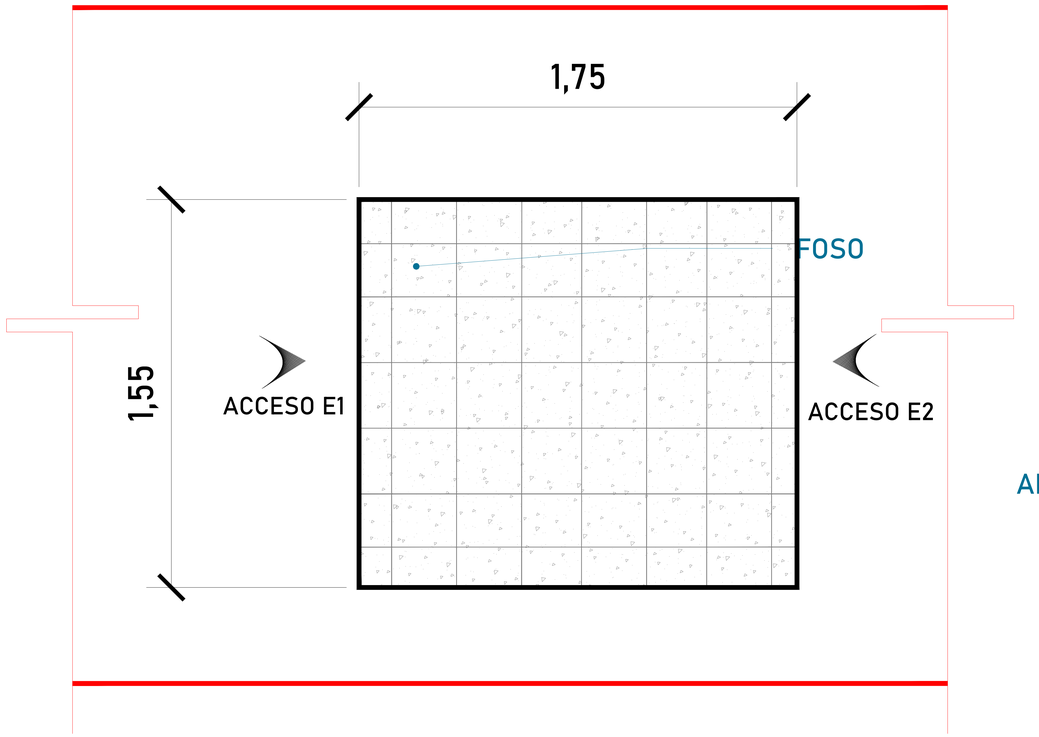

(VISTA EN PLANTA)

Las dimensiones del área para el elevador en este caso de 1.55m x 1.75m deberá de ser el mismo en todas las estaciones que tenga el sitio.

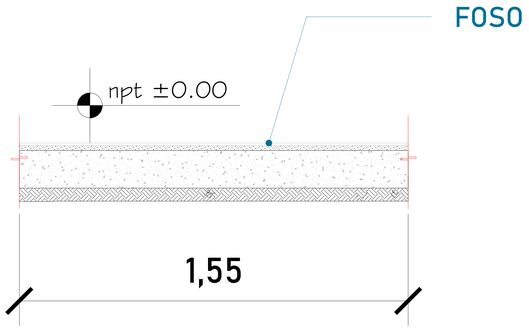

FOSO (VISTA FRONTAL)

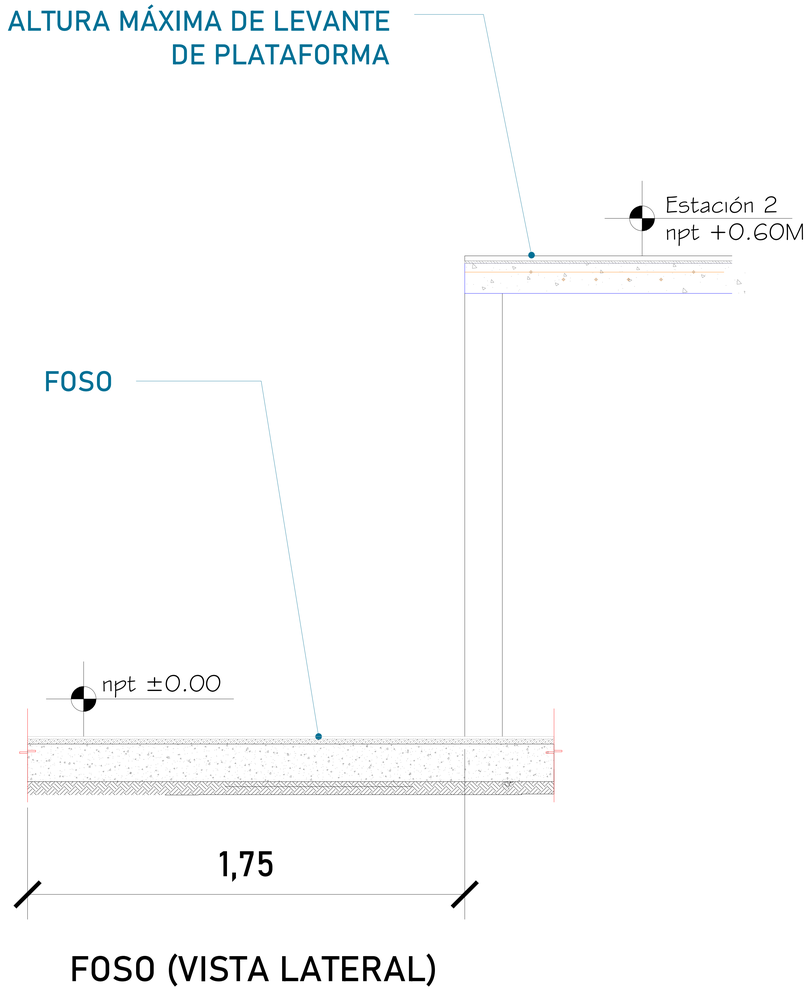

FOSO (VISTA LATERAL)

CROQUIS DE LOCALIZACIÓN:

UBICACION
Carretera Federal México-Querétaro

ORIENTACION:

NOTAS GENERALES

TABLA DE MODIFICACIONES:

NO.	FECHA	FECHA
0	LIBERACIÓN GUIA MECÁNICA	06/07/2023

EMPRESA: TecnoRampa
Ingeniería en Tecnología y Servicios

RAZÓN SOCIAL:
GODDIA DESIGN S.A. DE C.V.

VOBO:

VENDEDOR:
ARQ. EVELIN ALVARADO

FECHA:
06/07/2023

ELEVADOR:
TIJERA

PLANO:
HUECO PARA EL ELEVADOR

CLAVE:
A-2

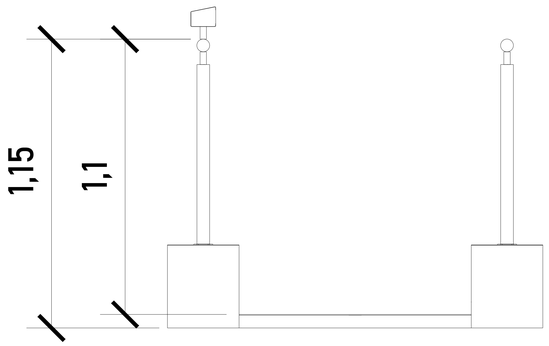

CABINA (VISTA EN FRONTAL)

ALTURAS DEL EQUIPO:	
ALTURA PLATAFORMA	1.15 M
ALTURA INT. DE PLATAFORMA	1.10 M

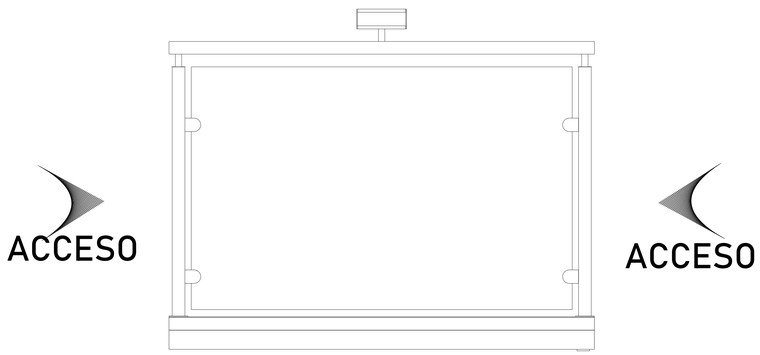

ACCESOS

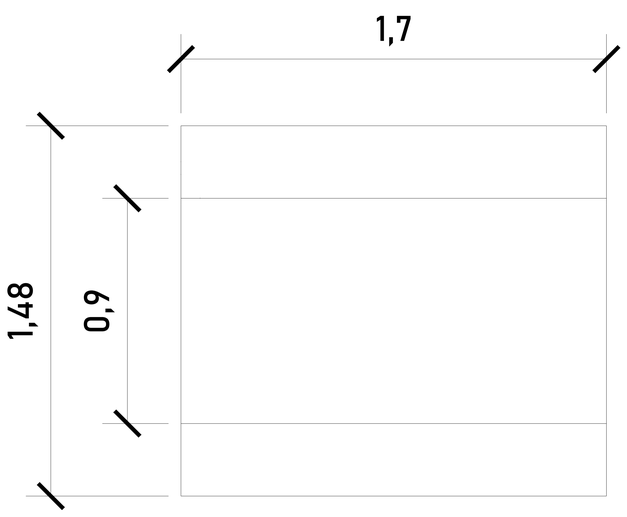

CABINA (VISTA EN PLANTA) DIMENSIONES

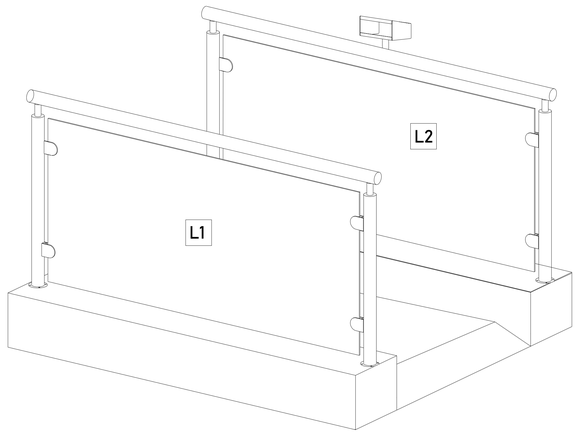

ACABADOS

ACABADOS DEL EQUIPO:	
L1	CRISTAL CLARO
L2	CRISTAL CLARO

ANCHO LIBRE DE ACCESO:	
ACCESO 1	0.90 M.
ACCESO 2	0.90 M.

CROQUIS DE LOCALIZACIÓN:

UBICACION
Carretera Federal México-Querétaro

ORIENTACION:

NOTAS GENERALES

TABLA DE MODIFICACIONES:

NO.	DESCRIPCIÓN	FECHA
0	LIBERACIÓN GUIA MECÁNICA	06/07/2023

EMPRESA: TecnoRampa
Ingeniería en Tecnología y Servicios

RAZÓN SOCIAL:
GODDIA DESIGN S.A. DE C.V.

VOBO:

VENDEDOR:
ARQ. EVELIN ALVARADO

FECHA:
06/07/2023

ELEVADOR:
TIJERA

PLANO:
DIMENSIONES DE EQUIPO

CLAVE:
A-3

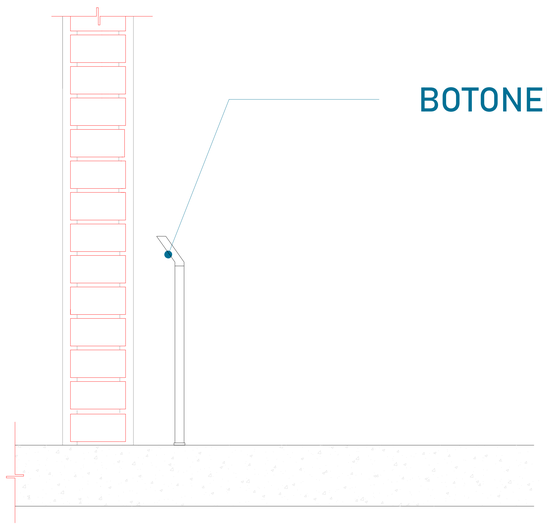

LAS BOTONERAS SERÁN EN PEDESTAL

DESCRIPCIÓN DE UNIDAD HIDRAULICA 2HP	
ALIMENTACION	110 VCA
NUMERO DE FASES	1
AMPERS DE CONSUMO	18.5
WATSS DE CONSUMO	1.5 KW
TIPO DE ACEITE	ISO 68

TABLA DE CALIBRES	
CALIBRE	DISTANCIA
8 AWG	0-10M
6 AWG	11-15 M
- (CONTEMPLAR CALCULO)	16- EN ADELANTE

COMO REFERENCIA:
RANGO DE VARIACIÓN DE VOLTAJE MOTOR 3 HP: 220 VAC +- 5%

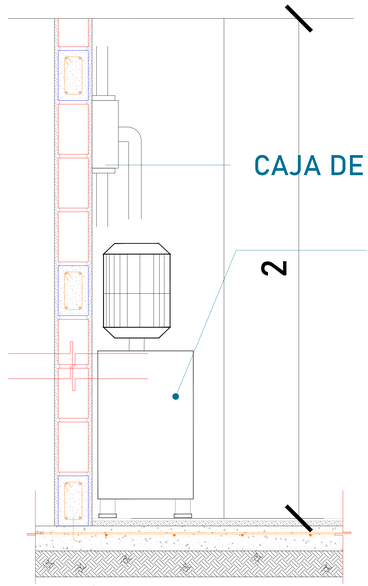

CAJA DE CONTROL

UNIDAD HIDRÁULICA

El motor del equipo Tecnorampa, debe estar protegido del polvo y agua o cualquier sustancia que pudiera contaminar el aceite por eso se solicita un nicho de 0.85mx0.65mx2.00m para su resguardo.

El cliente suministra, instala y guía tubería de 3/4" para botoneras en escalera, remata a caja registro de 4" x 4", ubicada en área donde se ubique la unidad hidráulica y control eléctrico.

El cliente suministra, instala y energiza centro de carga con alimentación monofásica a 110V, con neutro y tierra física, e interruptor termomagnético de 1 x 30 Amp exclusivo para el elevador. El centro de carga deberá colocarse en el área donde se ubique la unidad hidráulica y control eléctrico proporcionado por TECNORAMPA a no mayor de 5.00m del área del equipo.

Por seguridad no deberá ser manipulado por personal no autorizado

*Al hacer caso omiso de las indicaciones ya dictadas y tenga alguna falla el equipo, Tecnorampa no se hará responsable de estas, además de que el año de garantía no tendría cobertura para estos daños.

CROQUIS DE LOCALIZACIÓN:

UBICACION
Carretera Federal México-Querétaro

ORIENTACION:

NOTAS GENERALES

TABLA DE MODIFICACIONES:

NO.	DESCRIPCIÓN	FECHA
0	LIBERACIÓN GUIA MECÁNICA	06/07/2023

EMPRESA: TecnoRampa
INGENIERIA EN TECNOLOGIA Y SERVICIOS

RAZÓN SOCIAL:
GODDIA DESIGN S.A. DE C.V.

VOBO:

VENDEDOR:
ARQ. EVELIN ALVARADO

FECHA:
06/07/2023

ELEVADOR:
TIJERA

PLANO:
ALIMENTACIÓN Y BOTONERAS

CLAVE:
A-4

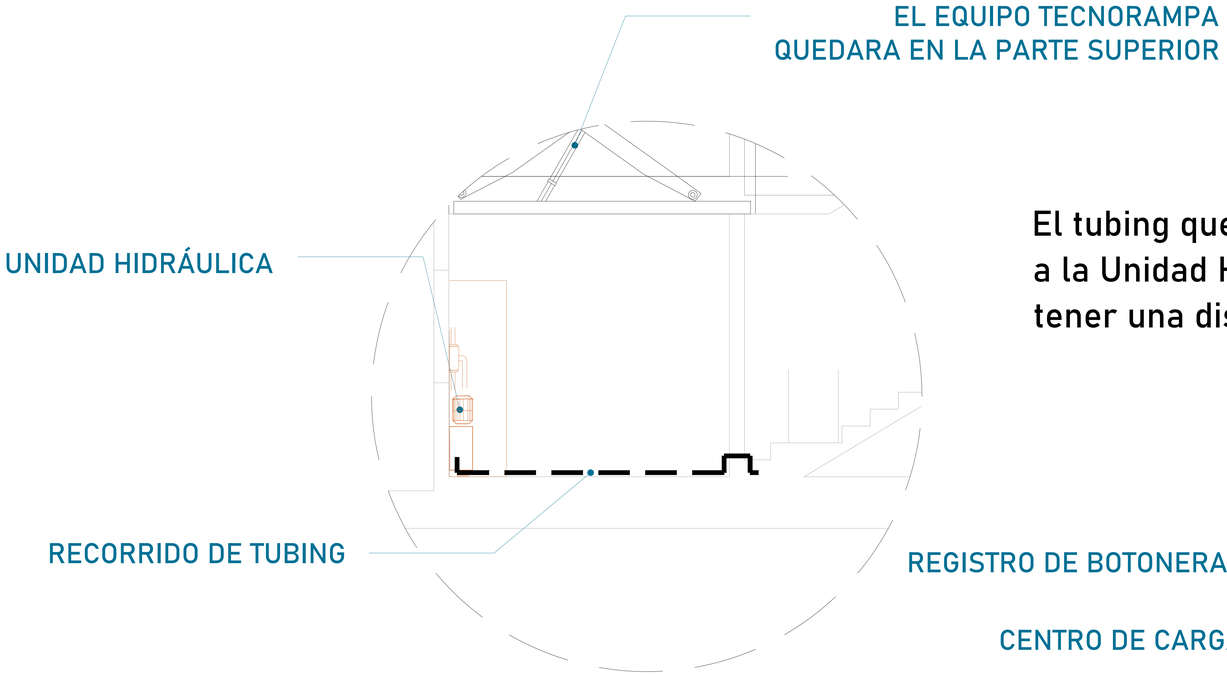

El tubing que es la conexión del mecanismo del elevador a la Unidad Hidráulica, donde pasa el aceite. No tiene que tener una distancia máxima de 5.00m lineales.

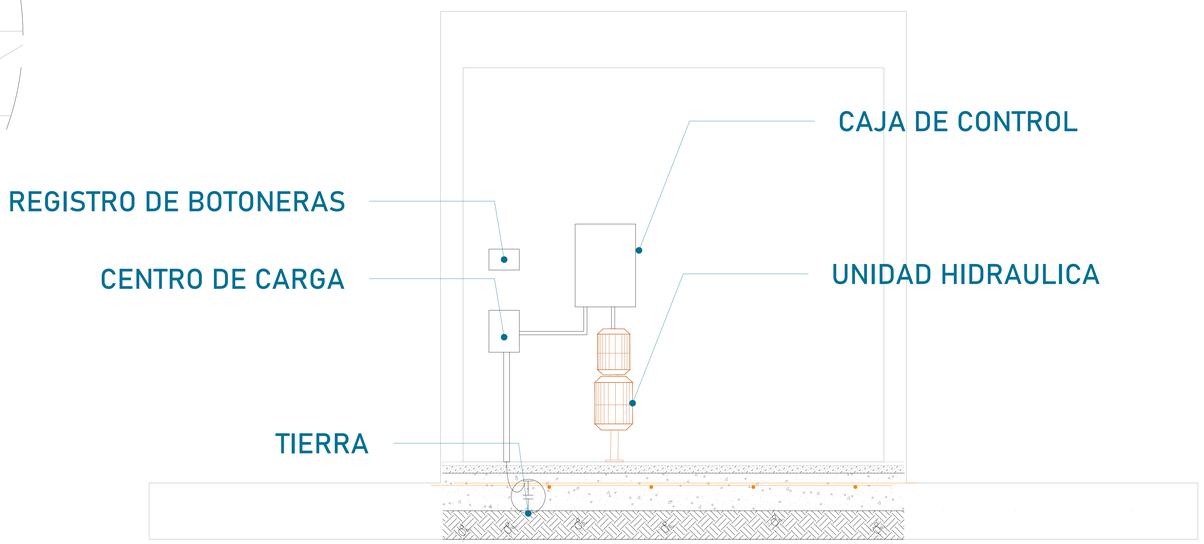

Para la alimentación del equipo se requiere una Unidad Hidráulica se solicita que este motor este lo mas cerca posible del equipo, por lo tanto se solicita al cliente tener un ducto de 3" para poder pasar ahí el tubing y los cables para la botoneras.

La imagen es solamente ilustrativa.

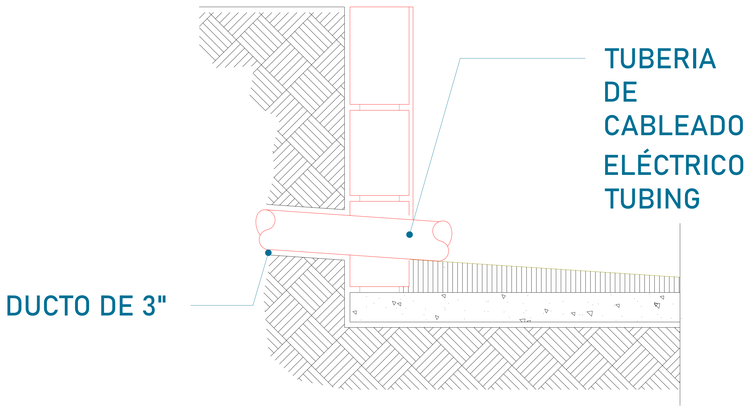

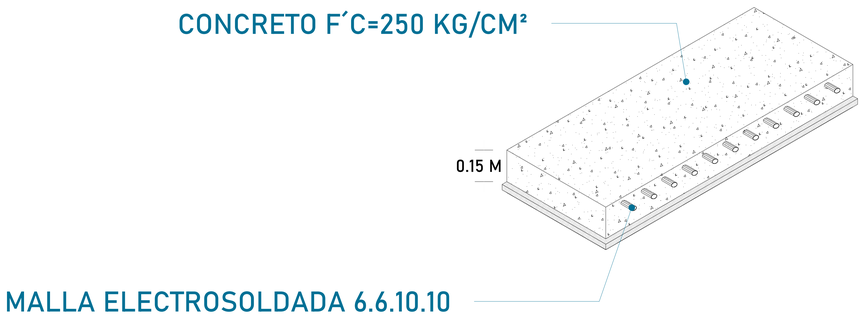

La Unidad Hidráulica va anclada, por medio de taquetes expansivos punta arpón de $\frac{3}{4}$" de ancho, por 5" de largo al firme de concreto donde se apoya.

CROQUIS DE LOCALIZACIÓN:

UBICACION
Carretera Federal México-Querétaro

ORIENTACION:

NOTAS GENERALES

TABLA DE MODIFICACIONES:

NO.	FECHA	FECHA
0	LIBERACIÓN GUÍA MECÁNICA	06/07/2023

EMPRESA: TecnoRampa
SINERGIA EN TECNOLOGÍA Y SERVICIOS

RAZÓN SOCIAL :
GODDIA DESIGN S.A. DE C.V.

VOBO:

VENDEDOR:
ARQ. EVELIN ALVARADO

FECHA:
06/07/2023

ELEVADOR:
TUBERA

PLANO:
DUCTO Y UNIDAD HIDRÁULICA

CLAVE:
A-5

PRECAUCIONES

No operar el elevador cuando exista fuga de fluido hidráulico.

Respetar las indicaciones sin sobrepasar su capacidad de peso 500kg.

No operar el equipo, sin antes haber sido entregado por un personal asignado de la empresa Tecnorampa.

No utilizar el elevador en casos de incendio.

No operar el elevador en caso de que los cables de acero se encuentren deshilados.

REQUISITOS DE INSTALACION

1.- El foso estará en óptimas condiciones
   a) No encharcamientos
   b) No objetos ni materiales dentro
   c)Acceso libre al area de instalación
2.- Se necesita energía a 220V, para conectar una maquina de soldar a 2 fases, capacidad de consumo de 60 Amp
   *En dado caso de no contar con la alimentación, contacte a su vendedor para dar solución.
3.- La obra civil (foso y refuerzos) debera estar lista en la fecha programada de su instalación.
4.- Considerar el espacio de accesos y vanos en sitio para el acceso del equipo al lugar de su instalación

CROQUIS DE LOCALIZACIÓN:

UBICACION
Carretera Federal México-Querétaro

ORIENTACION:

NOTAS GENERALES

TABLA DE MODIFICACIONES:

NO.	FECHA	FECHA
0	LIBERACIÓN GUIA MECANICA	06/07/2023

EMPRESA: TecnoRampa
SINERGIA EN TECNOLOGIA Y SERVICIOS

RAZÓN SOCIAL : GODDIA DESIGN S.A. DE C.V.

VOBO:

VENDEDOR: ARQ. EVELIN ALVARADO

FECHA: 06/07/2023

ELEVADOR: TIJERA

PLANO: COMPLEMENTOS

CLAVE: A-6