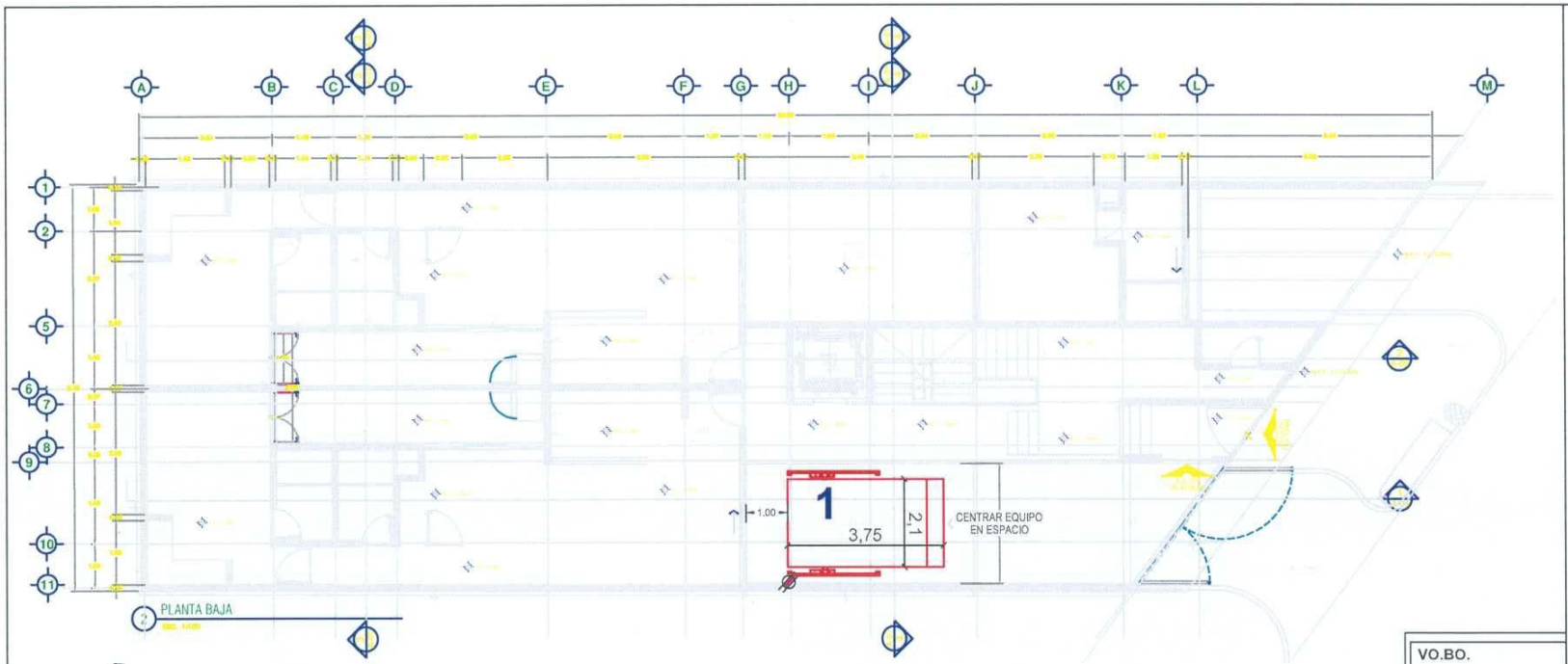

VISTA ISOMÉTRICO

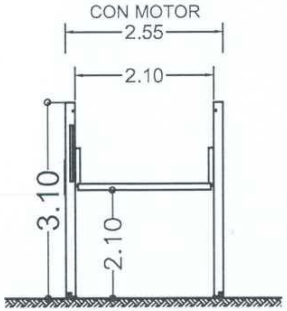

VISTA FRONTAL

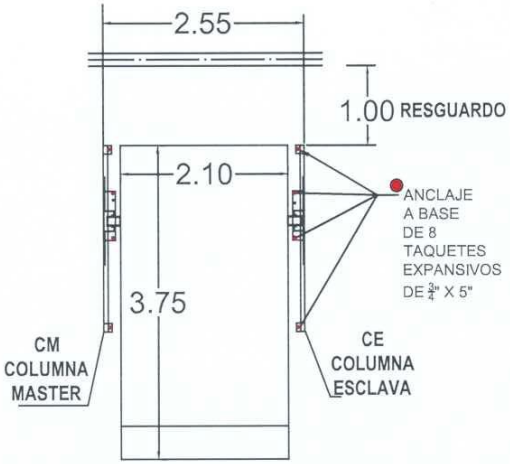

CONTACTO Y CLAVIJA DE MEDIO GIRO 220V

FIRME PARA ANCLAJE DE EQUIPOS

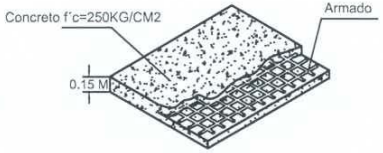

Firme: 15 cm de espesor concreto armado f´c=250 kg/cm2

DESCRIPCIÓN DE UNIDAD HIDRÁULICA	
ALIMENTACION	220 VCA
NUMERO DE FASES	2
AMPERS DE CONSUMO	16
WATTS DE CONSUMO	2.2 KW
TIPO DE ACEITE	ISO 68

UNIDAD HIDRAULICA

3 HP

CLIENTE:
INMOBILIARIA LANIN, S.A. DE C.V.
FOLIO: 21604
SUCURSAL: 12069

elevadores .mx

TecnoRampa
SINERGIA EN TECNOLOGÍA Y SERVICIOS

PROYECTO:
SEMBRADO DE RAMPAS

CARACTERÍSTICAS
1 EQUIPO TR EVOLUTION

- Altura de Levante de 2.10m.
- Unidad hidráulica 3HP.
- Alimentación Bifásica de 220V (2 fases, un neutro y una tierra física) e interruptor termomágnetico de 2 x 30 Amp libres de consumo por cada equipo, el remate en el equipo es a base de un contacto y clavija de medio giro, el cliente suministra y decide, marca y modelo.
- Canalización superior.
- Distancia de resguardo según sembrado.
- Color de linea:
  * Columna, negro texturizado.
  * Plataforma, gris plomo.
- 1 carcaza invertida.

EJEMPLO DE CONTACTO Y CLAVIJA, EL CLIENTE SUMINISTRA Y DECIDE, MODELO Y MARCA.

VO.BO.

30/julio/24

ARQ. FERNANDO PALMA

NOMBRE Y FIRMA

TECNORAMPA, S.A. DE C.V.

AREA:
PROYECTO:
EMPRESA:
UBICACION:
FECHA: JULIO 2024
PROPIETARIO:
ESCALA: SIN
LEVANTAMIENTO: ARQ. EVELIN AH
PROCESO:
ACOTACION: MTS.
A/1