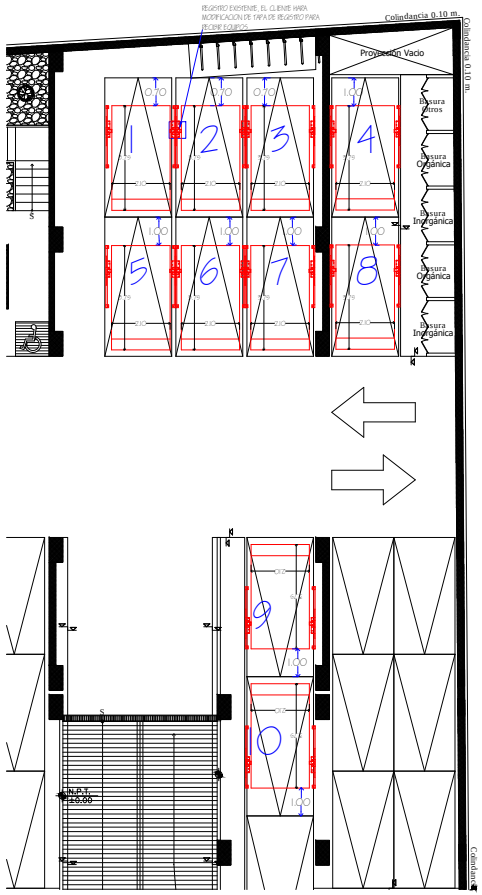

SOTANO

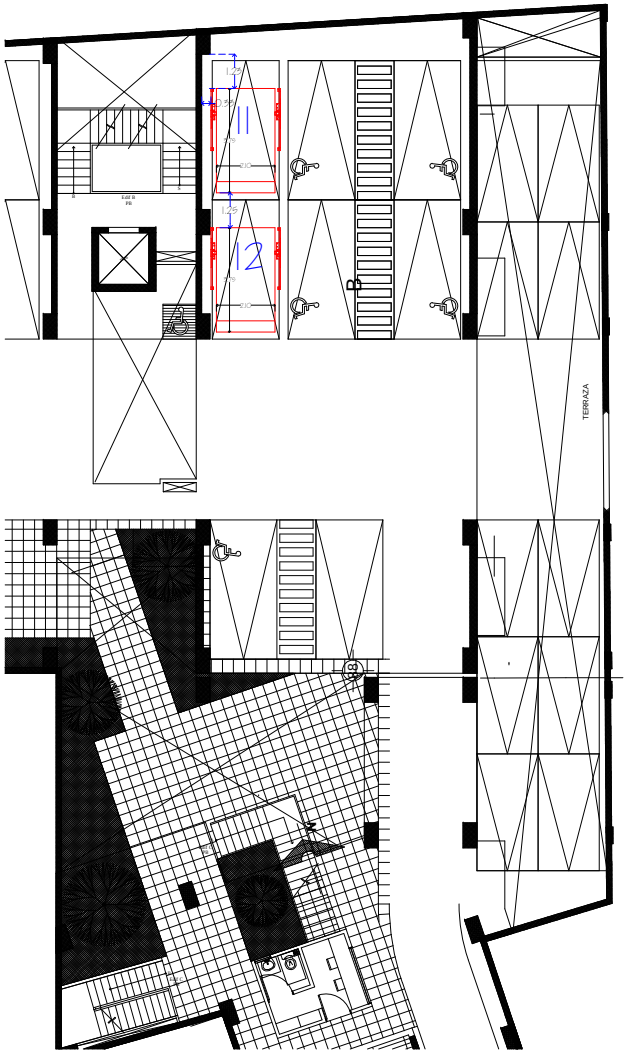

PLANTA BAJA

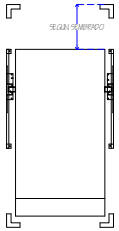

EJEMPLO DE DISTANCIA DE RESGUARDO PARA CAJON ASILADO

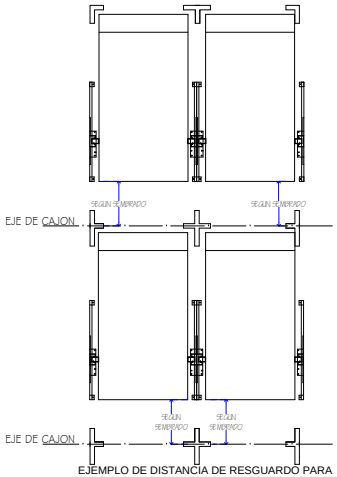

EJEMPLO DE DISTANCIA DE RESGUARDO PARA DOBLE BATERIA

CROQUIS DE LOCALIZACION:

N

elevadores .mx
elevación de primer nivel

TecnoRampa
SINERGIA EN TECNOLOGÍA Y SERVICIOS

PROYECTO:
SEMBRADO DE RAMPAS

CARACTERISTICAS DE RAMPAS

RAMPAS TR- EVOLUTION

12 RAMPAS LIBRES DE 2.10 X 3.75 MTS

1.- SE TENDRÁ QUE REALIZAR EL LEVANTAMIENTO EN FISICO PARA PODER CONFIRMAR LA PRESENTE PROPUESTA.
2.- ESTE PLANO DEBE DE TENER EL VO.BO. POR PARTE DEL CLIENTE EN EL CUAL AVALA EL SEMBRADO DE EQUIPOS

BUCARELLI

ASESOR	
PROYECTO:	
EMPRESA:	
UBICACION:	FECHA: AGOSTO 2017
	No. PLANO: A/1
PROPIETARIO:	ESCALA: SIN
LEVANTAMIENTO:	PROCESO: / ACOTACION: MTS.