TecnoRampa
SINERGIA EN TECNOLOGÍA Y SERVICIOS

DESCRIPCIÓN

- X1- ALTURA 3° ESTACIÓN
- X2- ACCESO LATERAL A1.- 1.06 M
- X3- ALTURA DE COLUMNAS DEL EQUIPO
- X4- ALTURA DE MINIMA PARA INSTALACION DE MECANISMO

DESCRIPCIÓN DE EQUIPO

- X11- CABINA COLOR SILVER METALLIC
- X12- CRISTAL CLARO
- X12' CRISTAL ESMERILADO
- X13- CABINA DESARMADA
- X14- COLUMNAS LARGAS

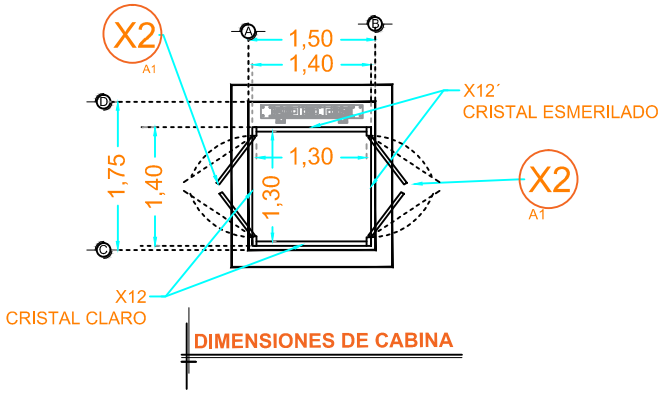

DIMENSIONES DE CABINA

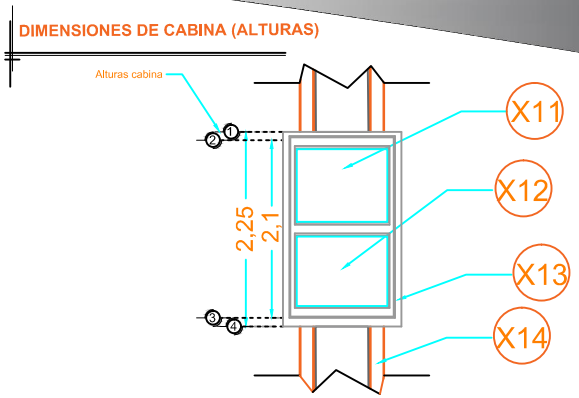

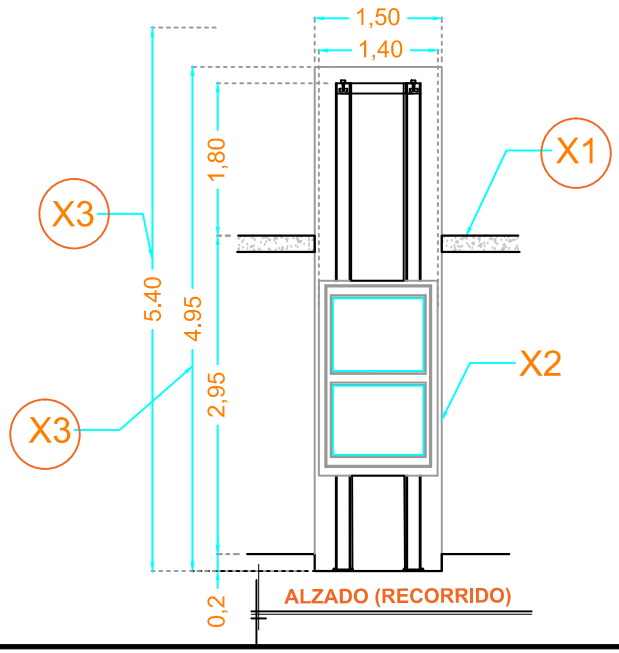

ALZADO (RECORRIDO)

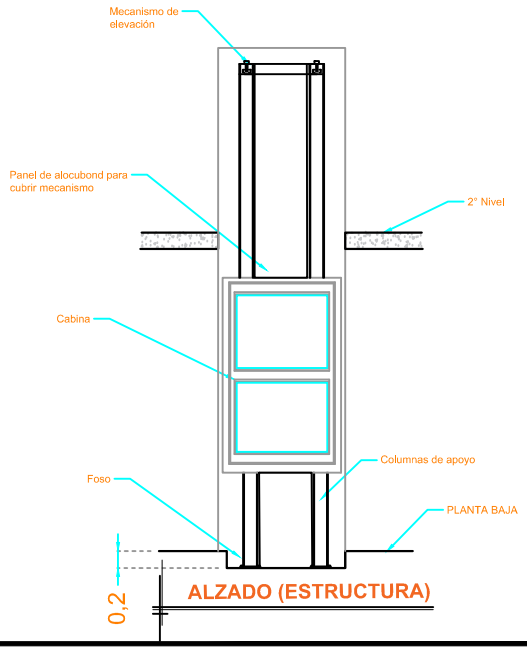

ALZADO (ESTRUCTURA)

RAZON SOCIAL: BENJAMIN MENDELSBERG	ELEVADOR : DISCAPACITADOS	LEVANTAMIENTO: ARQ. EVELIN ALVARADO	FIRMA:
N. DE CLIENTE: / NOMBRE:	TIPO: SEMICOMPLETA	CARGA: 500 KG / UH : 2 HP	CDMX-002-L
UBICACIÓN: EUGENIA SUE #20, COL. POLANCO, DELEGACIÓN MIGUEL HIDALGO.CDMX.	ELEVACION: 2.95 MTS / No. DE NIVELES: 2	TUBERÍA: GRUESA	EQUIPO