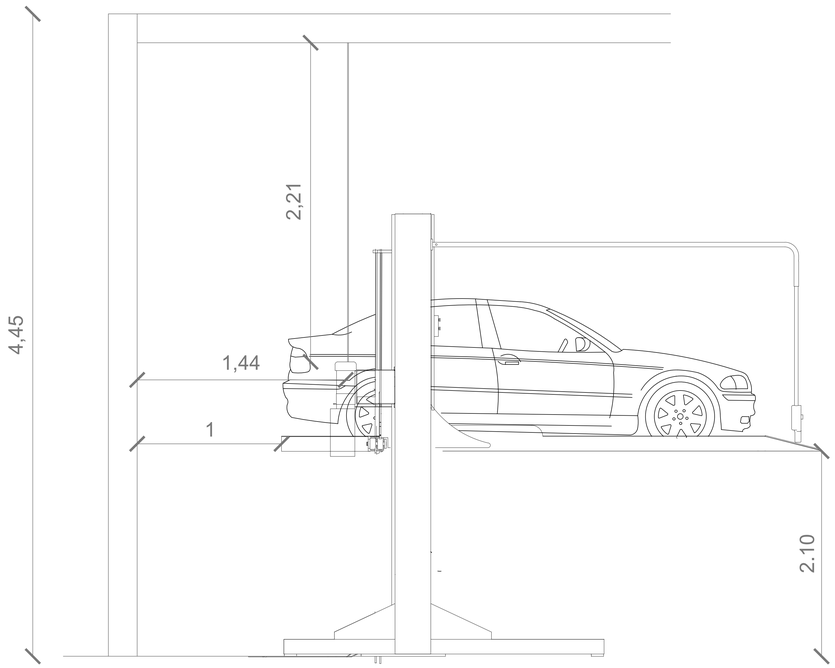

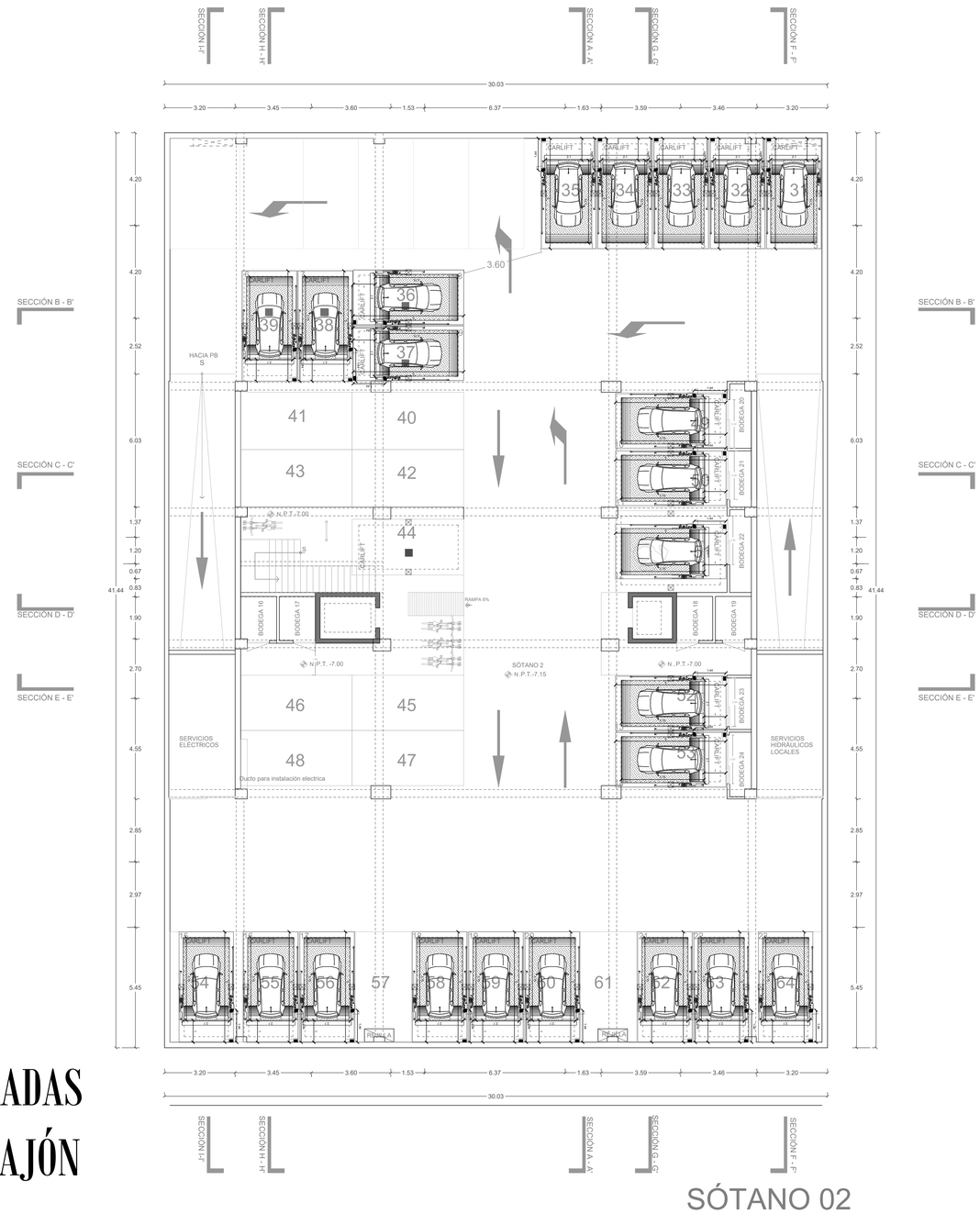

RAMPAS CENTRADAS
CADA UNA EN SU CAJÓN

SÓTANO 02

NOMBRE DE LA EMPRESA:
CONSTRUDIN S.A. DE C.V.

TecnoRampa
SINERGIA EN TECNOLOGÍA Y SERVICIOS

CONTENIDO:
- SEMBRADO DE RAMPAS PARKING LIFT
- VISTA EN PLANTA

VENDEDOR A CARGO:
- ARQ. SALVADOR SILVA S.

ÁREA A CARGO DE DISEÑO:
- INGENIERÍA DEL PRODUCTO

DIRECCIÓN DE INSTALACIÓN:
-

OBSERVACIONES:

SIMBOLOGIA:

NOTA:

1.- ANCLAJE DE COLUMNAS A BASE DE TAQUETES EXPANSIVO DE $\frac{3}{4}$"x 4 $\frac{3}{4}$"

CANALIZACIÓN CONTACTO Y CLAVIJA DE MEDIO GIRO

OBRA CIVIL PARA EL ANCLAJE DEL EQUIPO

1.- FIRME DE CONCRETO DE 15CM CON UNA RESISTENCIA F´C 250KG/CM2 ARMADA CON MALLA ELECROSOLDADA DE 6.6.10.10

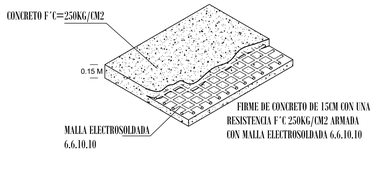

FIRME DE CONCRETO

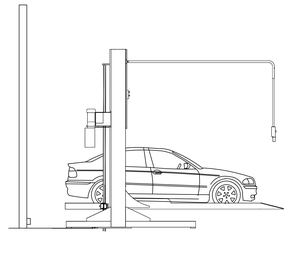

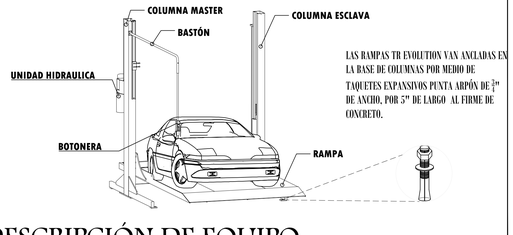

LAS RAMPAS TR EVOLUTION VAN ANCLADAS EN LA BASE DE COLUMNAS POR MEDIO DE TAQUETES EXPANSIVOS PUNTA ARPÓN DE $\frac{3}{4}$" DE ANCHO, POR 5" DE LARGO AL FIRME DE CONCRETO.

DESCRIPCIÓN DE EQUIPO

TABLA CARACTERÍSTICAS DE EQUIPO

TIPO DE EQUIPO	DIMENSIONES	COLOR	U.H.	CARGA	DISTANCIA DE RESGUARDO	ALTURA DE LEVANTE	# DE EQUIPOS
PARKING LIFT	2.10M X 3.75M		2 HP	7000 LBS	1.00M	2.10M	23