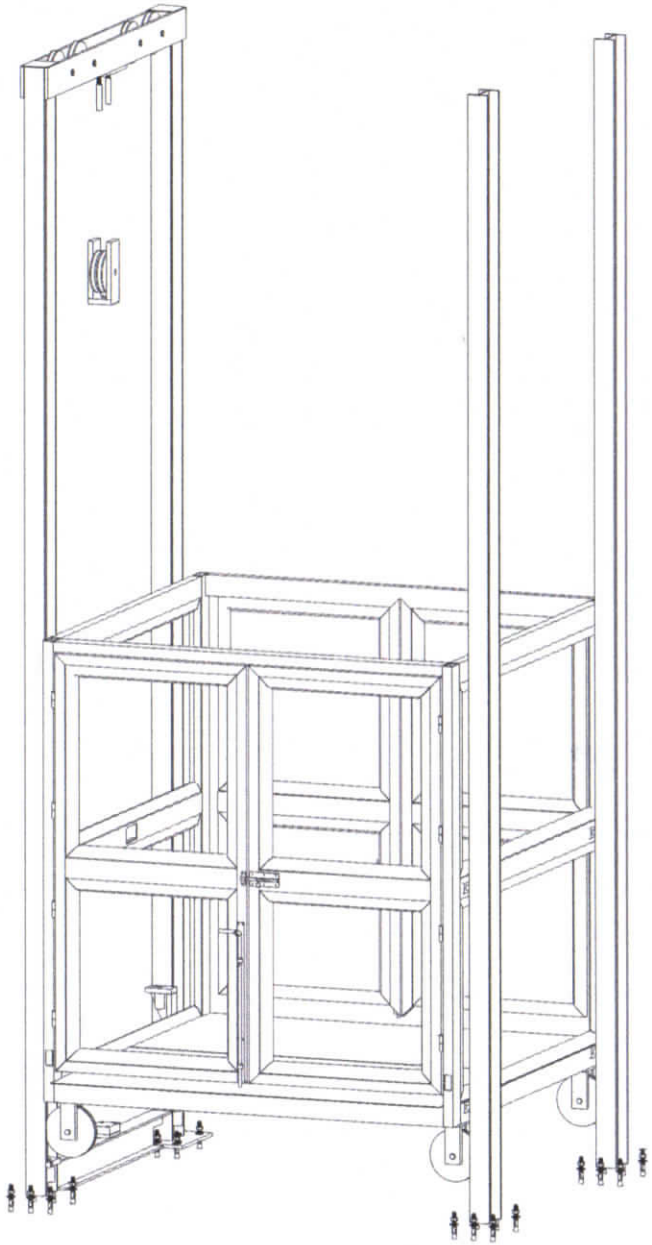

TecnoRampa	DIRECCION: AUTOPISTA MEXICO-QUERETARO KM 175+494 COLONIA EL SAUZ BAJO
	TEL: 01 427 272 40 41

DESCRIPCIÓN DEL EQUIPO:

CARGA-SEMICOMPLETA

CARGA 1000 KG

RECORRIDO: 5.30M

UNIDAD HIDRÁULICA: 5 HP

ESTACIONES: 2

VENDEDOR: ARQ. ANTONIO BENITEZ CRUZ

RAZON SOCIAL: ASESORIA EN INGENIERIA ELECTROMECANICA DE LA FRONTERA
DIRECCIÓN: BLVD. INTERNACIONAL #888, SAN JERONIMO CD. JUAREZ, CHIH.
NO. DE CLIENTE: 27341-20219

FECHA: 09/08/2022

FIRMA DE CONFORMIDAD DEL CLIENTE:

TIPO DE ALIMENTACION
TRIFASICA 220 VAC TUBERIA - GRUESA BOTONERA CANALIZADA POR TECNORAMPA

COMPLEMENTOS
-BOTONERAS CANALIZADAS POR TECNORAMPA -DISTANCIA ENTRE ELEVADOR Y U.H. 4.50M -GENERADOR -TRAER MATERIAL PARA PROTEGER PISO EPOXICO -TRAER ANDAMIOS 3 CUERPOS -TRAER PATIN O CARRO PARA DESPLAZAR COLUMNAS SOBRE PISO. -DS3 (INFORMACION DE CUADRILLA)

CONDICIONES DE ENVIO DEL EQUIPO
CABINA: ARMADA COLUMNAS: COMPLETAS DIMENSIONES DE VANO:

COLOR DEL EQUIPO SILVER METALLIC
ACABADO METAL PERFORADO

OK
10 Agosto 2022

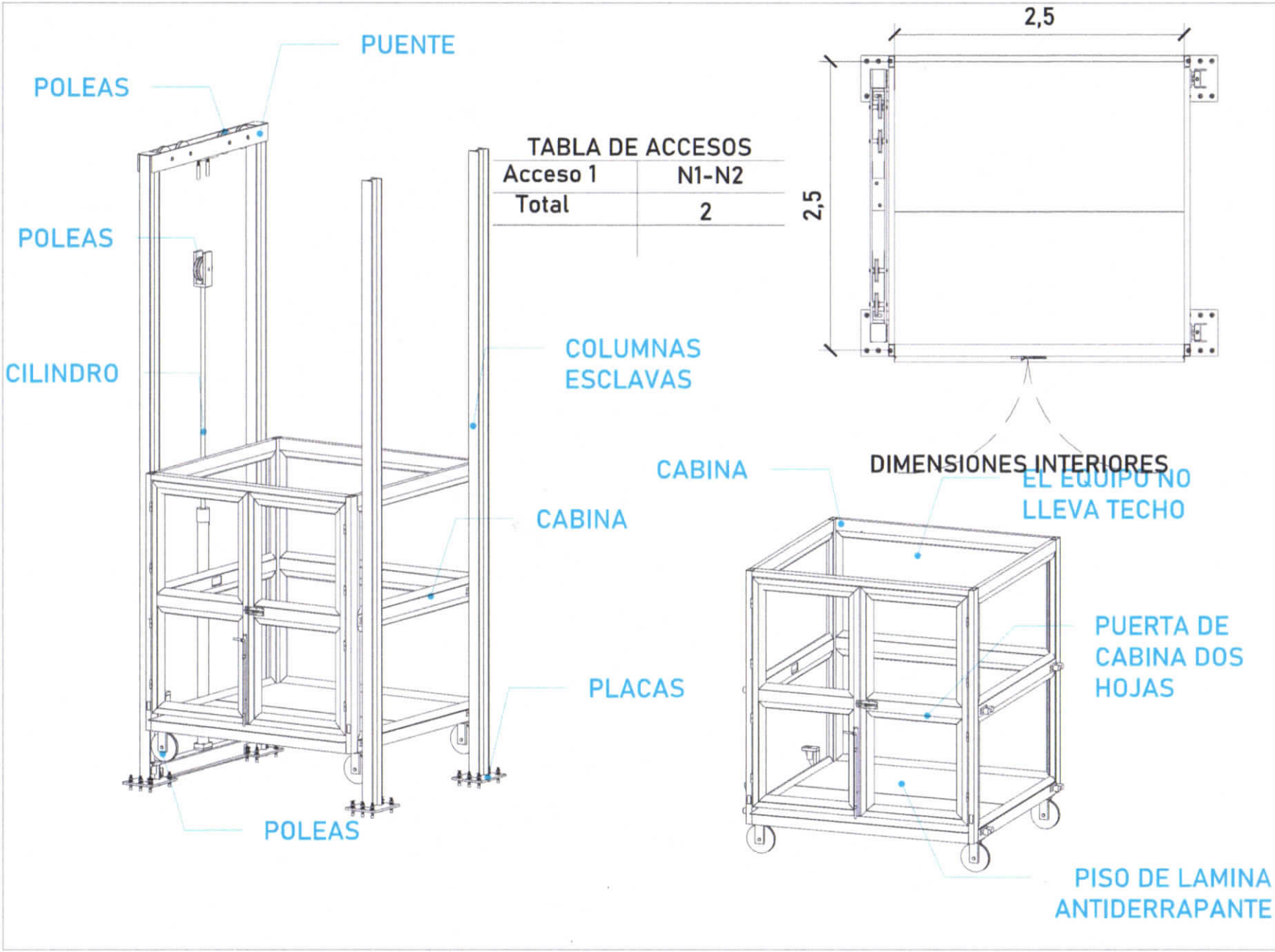

TABLA DE ACCESOS	
Acceso 1	N1-N2
Total	2

Ok

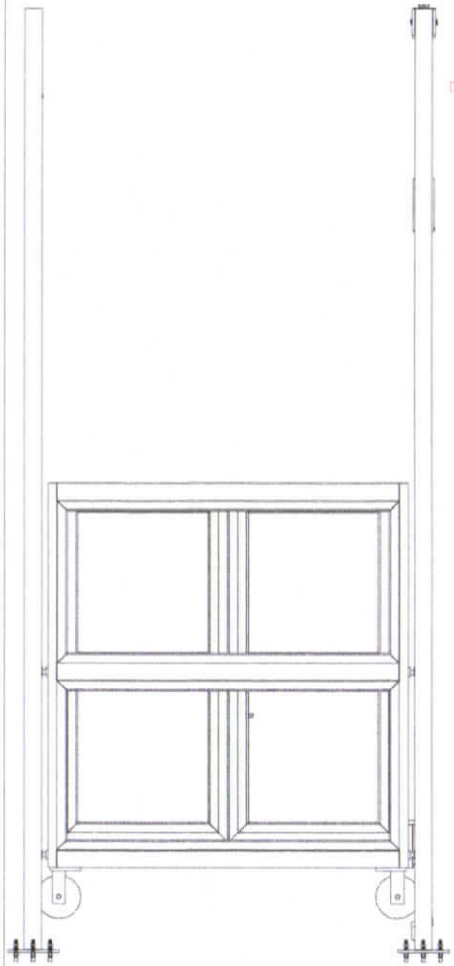

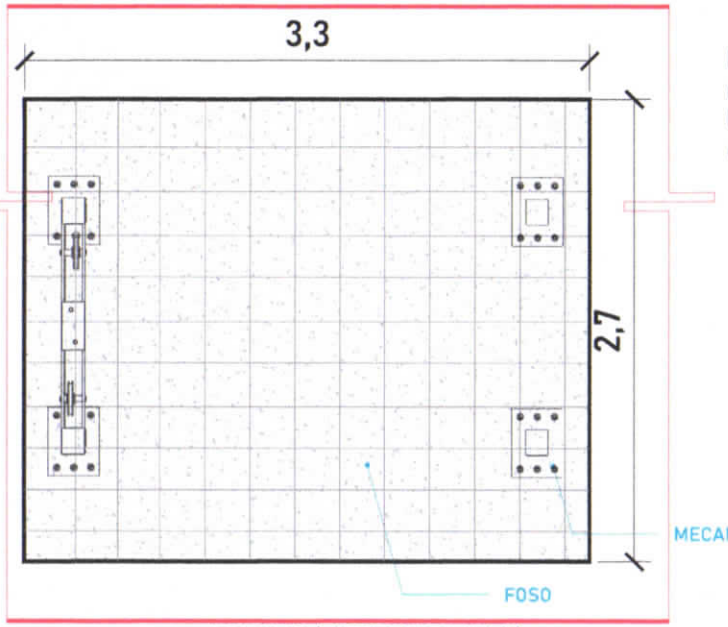

ARMADO (VISTA EN PLANTA)

Firme de concreto con una resistencia de F´C= 250 kg/cm².
Malla electrosoldada de 6.6.10.10 después de los 10cm

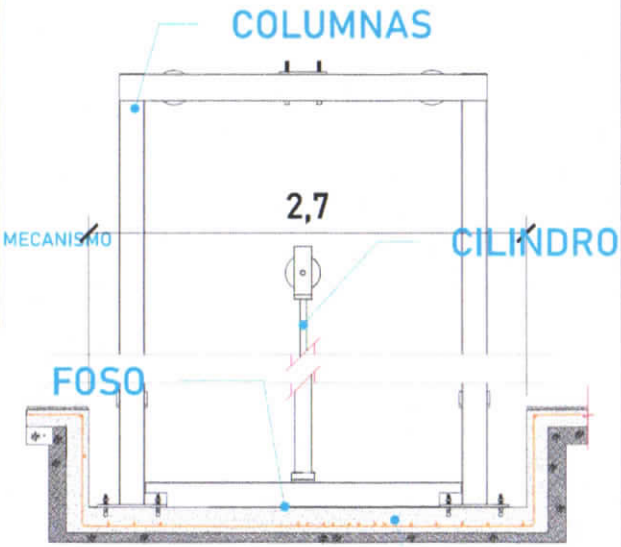

FOSO (VISTA LATERAL)

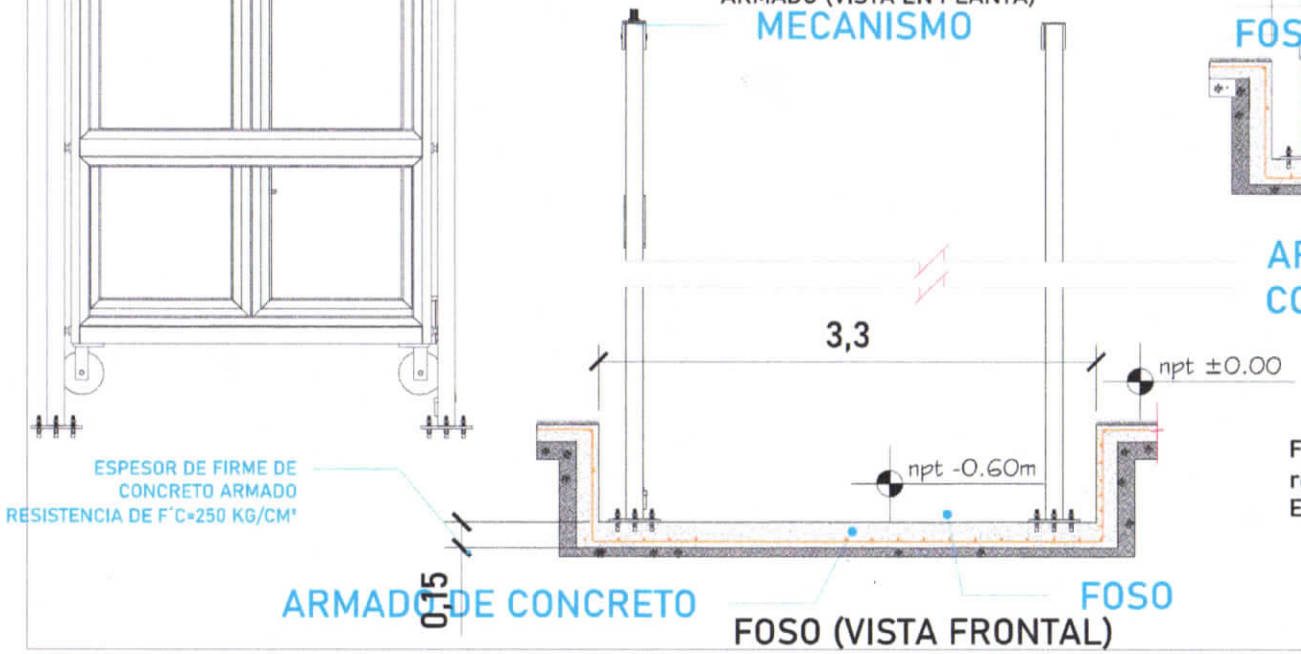

FOSO (VISTA FRONTAL)

Firme de concreto armado con una resistencia de F´C= 250 kg/cm².
Espesor de firme de concreto 15cm

CROQUIS DE LOCALIZACIÓN:

UBICACIÓN
Carretera Federal México-Querétaro

ORIENTACIÓN:

N

NOTAS GENERALES

TABLA DE MODIFICACIONES

NO.	FECHA	FECHA

EMPRESA: TecnoRampa

RAZÓN SOCIAL :

VOBO: | VENDEDOR: | FECHA: | ELEVADOR:

PLANO: HUECO PARA EL ELEVADOR | CLAVE: A-2

OK
10 Agosto 2022

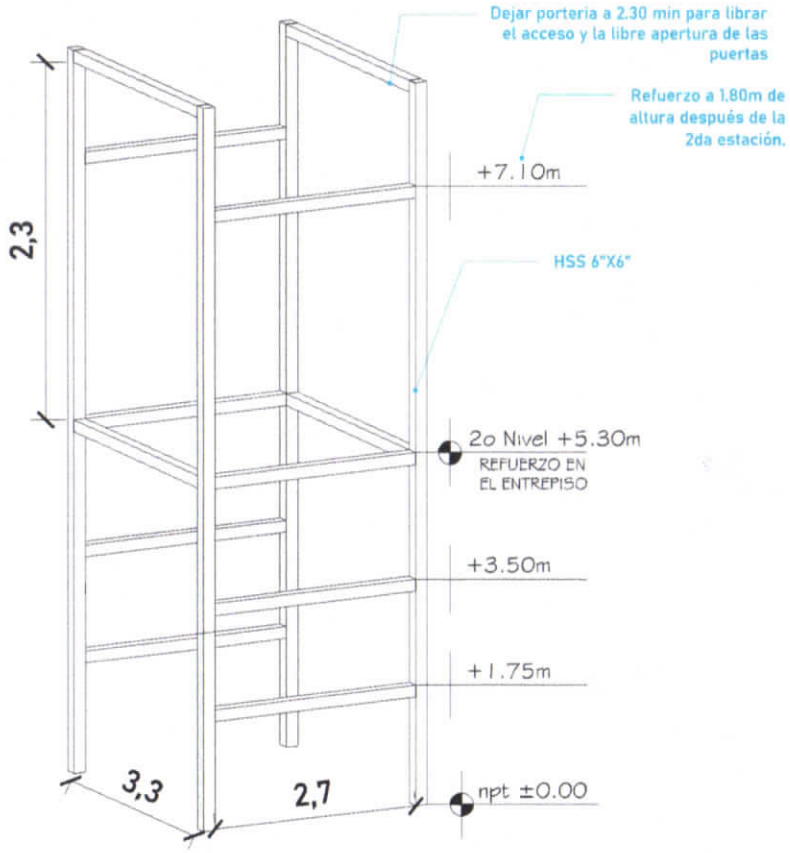

Para la estabilidad del equipo Tecnorampa debera ser anclado aun cierto numero de refuerzos estos serán de acuerdo al recorrido del equipo y a los distintos niveles que se tengan.
Se recomienda una estructura de HSS de 6"x6"

En la ultima estación nuestras columnas tienen un sobrepaso de 1.80m por lo tanto se solicita un refuerzo a esa altura.
Del lado del acceso se sugiere una porteria de 2.30m de altura libre despues de la segunda estacion, esta altura es necesaria para poder abrir sin inconvenientes la puerta.
Esta estructura no esta considerada dentro del foso.

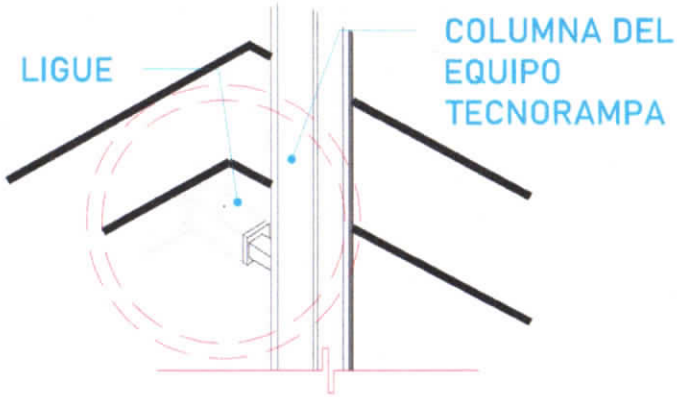

Las columnas del equipo Tecnorampa se ligan a distintas alturas por eso se solicitan los refuerzos, estos son puestos por el cliente.

ALTURA DE COLUMNAS	
Foso	0.60m
Recorrido	5.30m
Sobre paso	1.80m
Total	7.70m

CROQUIS DE LOCALIZACIÓN:

UBICACION
Carretera Federal México-Querétaro

ORIENTACION:

N

NOTAS GENERALES

TABLA DE MODIFICACIONES:

NO.	FECHA	FECHA

EMPRESA: TecnoRampa

RAZÓN SOCIAL:

VOBO: | VENDEDOR: | FECHA: | ELEVADOR:

PLANO: HUECO PARA EL ELEVADOR | CLAVE: A-3

OK

DESCRIPCIÓN DE UNIDAD HIDRAULICA 5 HP	
ALIMENTACION	220 VCA
NUMERO DE FASES	3
AMPERS DE CONSUMO	15
WATSS DE CONSUMO	3,7 KW
TIPO DE ACEITE	ISO 68

TABLA DE CALIBRES	
CALIBRE	DISTANCIA
8 AWG	0-10M
6 AWG	11-15 M
- (CONTEMPLAR CALCULO)	16- EN ADELANTE

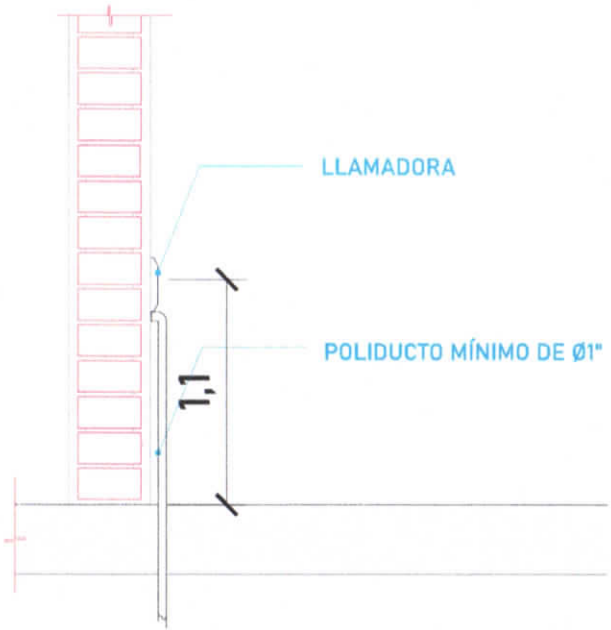

BOTONERAS SOBREPUESTAS - CANALIZADAS POR TECNORAMPA

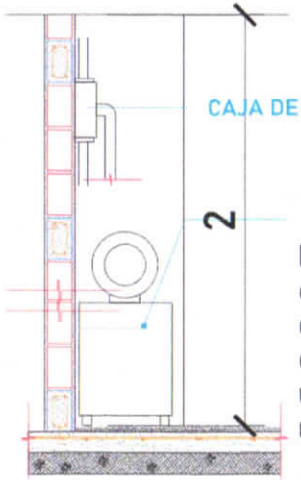

UNIDAD HIDRÁULICA

El motor del equipo Tecnorampa, debe estar protegido del polvo y agua o cualquier sustancia que pudiera contaminar el aceite por eso se solicita un nicho de 1.15mx0.65mx2.00m para su resguardo.

El cliente suministra, instala y energiza centro de carga con alimentación trifásica a 220V.
Neutro y tierra física e interruptor termomagnético de 20 Amp exclusivo para el elevador.

Por seguridad no deberá ser manipulado por personal no autorizado

*Al hacer caso omiso de las indicaciones ya dictadas y tenga alguna falla el equipo, Tecnorampa no se hará responsable de estas, además de que el año de garantía no tendría cobertura para estos daños.

CROQUIS DE LOCALIZACIÓN:

UBICACIÓN: Carretera Federal México-Querétaro

ORIENTACIÓN:

N

NOTAS GENERALES

TABLA DE MODIFICACIONES

NO.	FECHA	FECHA

EMPRESA: TecnoRampa

RAZÓN SOCIAL:

VOBO: | VENDEDOR: | FECHA: | ELEVADOR:

PLANO: ALIMENTACIÓN Y BOTONERAS | CLAVE: A-4

OK
Ing. [illegible]
18 Agosto 2022

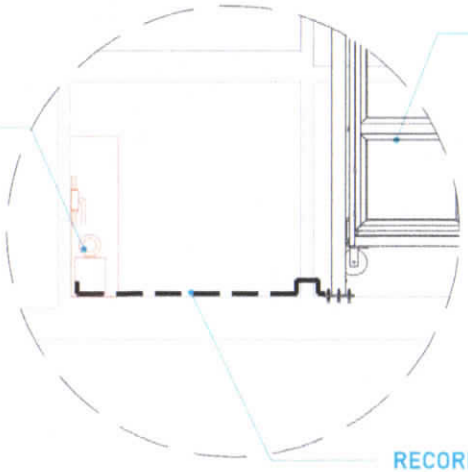

El tubing que es la conexión del mecanismo del elevador a la Unidad Hidráulica, donde pasa el aceite. No tiene que tener una distancia máxima de 5.00m lineales.

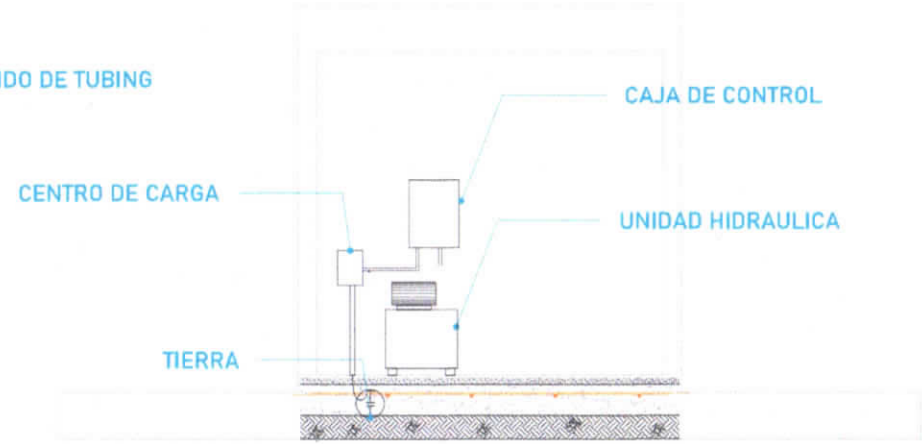

La imagen es solamente ilustrativa.

Para la alimentación del equipo se requiere una Unidad Hidráulica se solicita que este motor este lo mas cerca posible del equipo, por lo tanto se solicita al cliente tener un ducto de 3" para poder pasar ahí el tubing y los cables para la botoneras

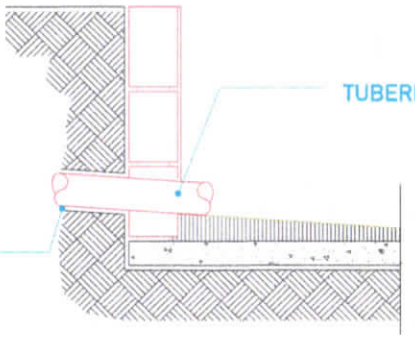

CROQUIS DE LOCALIZACIÓN:

UBICACIÓN: Carretera Federal México-Querétaro

ORIENTACIÓN:

N

NOTAS GENERALES

TABLA DE MODIFICACIONES

NO.	FECHA	FECHA

EMPRESA: TecnoRampa

RAZÓN SOCIAL:

VOBO: APROBADO:

FECHA: ELEVADOR:

PLANO: DUCTO Y UNIDAD HIDRÁULICA

CLAVE: A-5

OK
10 Agosto 2022

PUERTA EXTERIOR

El elevador cuenta con una puerta que viaja junta con este.
Por tal situación se recomienda la colocación de una protección en cada una de las estaciones.
Tomar en cuenta que se tendrá que respetar las dimensiones de la puerta del elevador.

PRECAUCIONES

No operar el elevador cuando exista fuga de fluido hidráulico.

Respetar las indicaciones sin sobrepasar su capacidad de peso 1000kg.

No operar el equipo, sin antes haber sido entregado por un personal asignado de la empresa Tecnorampa.

No utilizar el elevador en casos de incendio.

No operar el elevador en caso de que los cables de acero se encuentren deshilados.

REQUISITOS DE INSTALACION

1.- El foso estará en óptimas condiciones
   a) No encharcamientos
   b) No objetos ni materiales dentro
   c)Acceso libre al area de instalación
2.- Se necesita energía a 220V, para conectar una maquina de soldar a 2 fases, capacidad de consumo de 60 Amp
   *En dado caso de no contar con la alimentación, contacte a su vendedor para dar solución.
3.- La obra civil (foso y refuerzos) debera estar lista en la fecha programada de su instalación.
4.- Considerar el espacio de accesos y vanos en sitio para

CROQUIS DE LOCALIZACIÓN:

UBICACIÓN
Carretera Federal México-Querétaro

ORIENTACIÓN:

N

NOTAS GENERALES

TABLA DE MODIFICACIONES

NO.	TEMA	FECHA

EMPRESA: TecnoRampa

RAZÓN SOCIAL:

VOBO: | VENDEDOR: | FECHA: | ELEVADOR:

PLANO: COMPLEMENTOS | CLAVE: A-6

OK
10 Agosto 2022