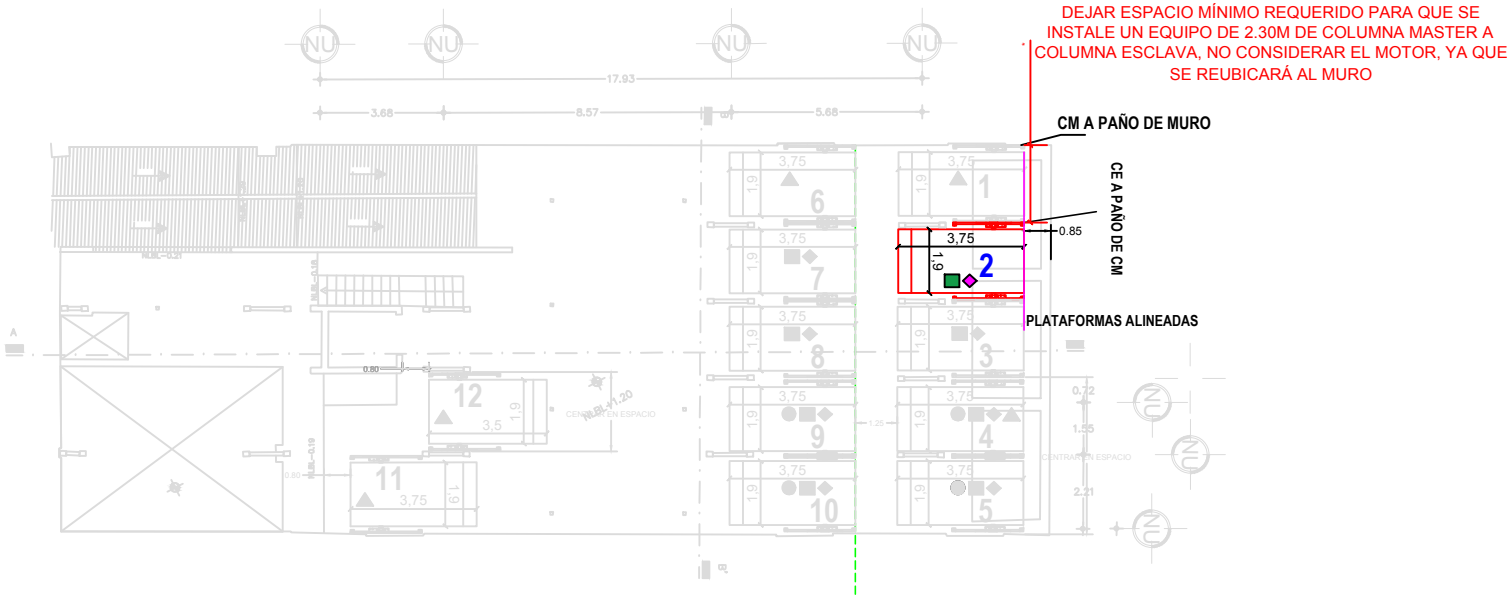

FIRME PARA ANCLAJE DE EQUIPOS

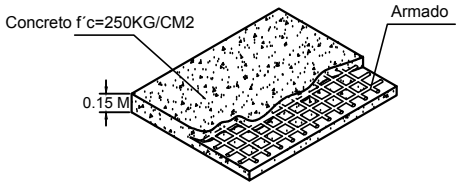

Firme: 15 cm de espesor concreto armado f´c=250 kg/cm2

DESCRIPCIÓN DE UNIDAD HIDRÁULICA	
ALIMENTACION	110 VCA
NUMERO DE FASES	1
AMPERS DE CONSUMO	18.5000
WATTS DE CONSUMO	1.5 KW
TIPO DE ACEITE	ISO 68

UNIDAD HIDRAULICA

2HP

*** ALINEAR LAS PLATAFORMAS QUE SEAN POSIBLE DE EQUIPOS DE ATRÁS (1 A 5), CON LOS DE ADELANTE (6 A 10).**

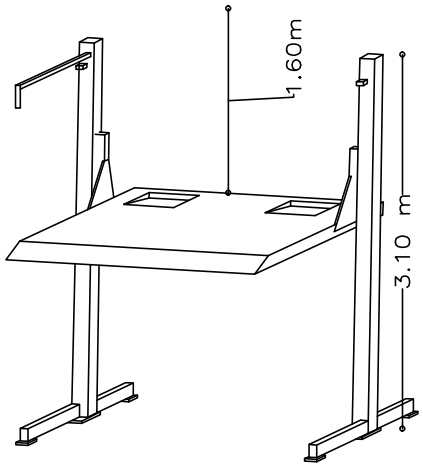

VISTA ISOMÉTRICO

	EQUIPOS EMPATADOS
	REUBICAR MOTOR
	BASTÓN RECORTADO
	BOTONERA EN COLUMNA ESTRUCTURAL DEL EDIFICIO.

CLIENTE:

FOLIO:

SUCURSAL:

elevadores .mx
elevación de primer nivel

TecnoRampa
SINERGIA EN TECNOLOGÍA Y SERVICIOS

P R O Y E C T O:

CARACTERÍSTICAS

12 EQUIPOS

- **Altura de levante, 1.60m arriba.**
- **Canalización inferior.**
- **Unidad hidráulica de 3HP.**
- **Distancia de resguardo según sembrado.**
- **Color de línea.**

EJEMPLO DE CONTACTO Y CLAVIJA, EL CLIENTE SUMINISTRA Y DECIDE, MODELO Y MARCA.

TECNORAMPA

ASESOR:

PROYECTO:

EMPRESA:

UBICACION:

FECHA: JULIO 2023

No. PLANO: A/1

PROPIETARIO:

ESCALA: SIN

LEVANTAMIENTO:

PROCESO:

ACOTACION: METROS