TecnoRampa

SINERGIA EN TECNOLOGÍA Y SERVICIOS

N° DE CLIENTE: 30000 - 22983

OMBRE: **DISEÑO Y GESTIÓN**

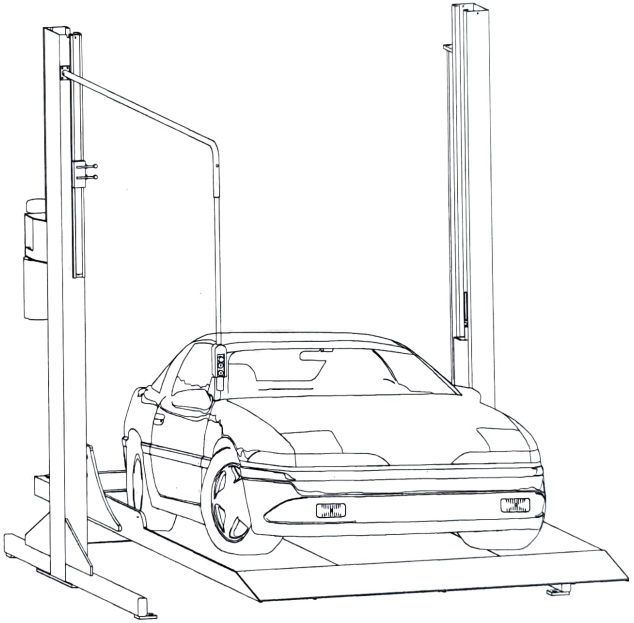

R EVOLUTION

GUÍA MECÁNICA RAMPA TR EVOLUTION

N° DE CLIENTE: 30000 - 22983

ELEMENTOS

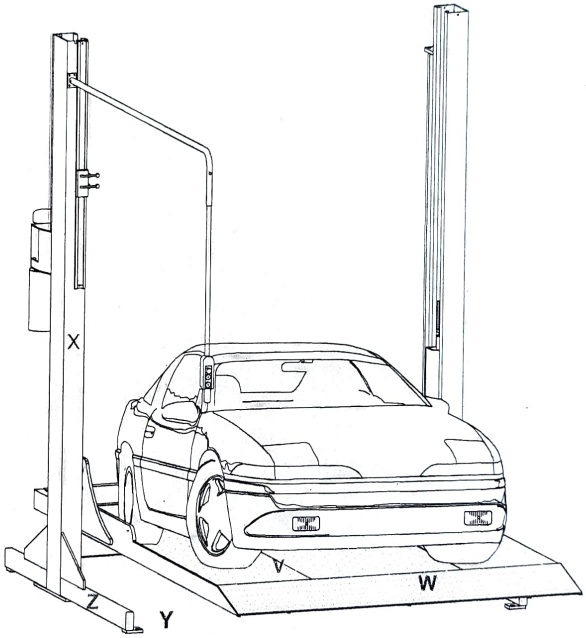

V	PLATAFORMA
W	RAMPA DE ACCESO
X	COLUMNA
Y	FIRME
Z	PLACA DE SOPORTE

TABLA DE MODIFICACIONES:

NO.	DESCRIPCIÓN	FECHA
1	LIBERACIÓN DE GUÍA MECÁNICA	02/07/2024
1	CAMBIA RAZÓN SOCIAL	02/07/2024

N° DE CLIENTE: 30000 - 22983

DIMENSIONES

PLANTA

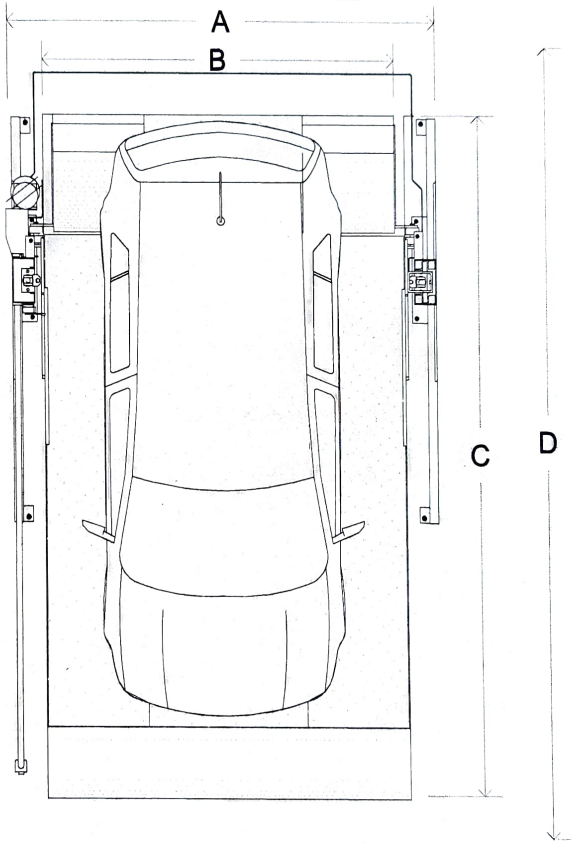

A	ANCHO CAJÓN DE ESTACIONAMIENTO 2.55M
B	ANCHO PLATAFORMA 2.10M
C	FONDO DE LA PLATAFORMA 3.75M
D	FONDO CAJÓN DE ESTACIONAMIENTO 5.00M

TABLA DE MODIFICACIONES:

NO.	DESCRIPCIÓN	FECHA
1	LIBERACIÓN DE GUÍA MECÁNICA	02/07/2024
1	CAMBIA RAZÓN SOCIAL	02/07/2024

N° DE CLIENTE: 30000 - 22983

DIMENSIÓN
FRONTAL

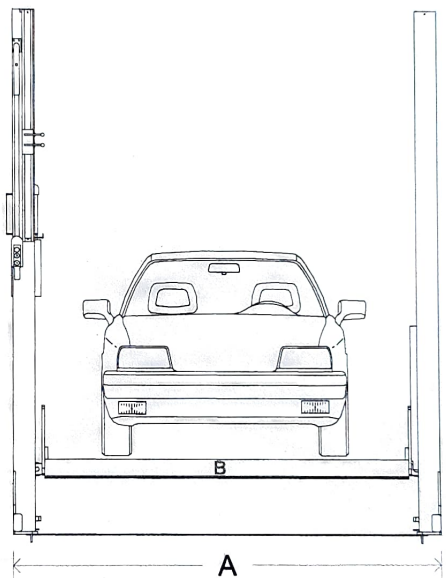

A	ANCHO CAJÓN DE ESTACIONAMIENTO 2.55M
B	ANCHO PLATAFORMA 2.10M

TABLA DE MODIFICACIONES:

NO.	DESCRIPCIÓN	FECHA
2	LIBERACIÓN DE GUÍA MECÁNICA	05/07/2014
1	CAMBIO RAZÓN SOCIAL	19/07/2012

N° DE CLIENTE: 30000 - 22983

DIMENSIÓN
LATERAL

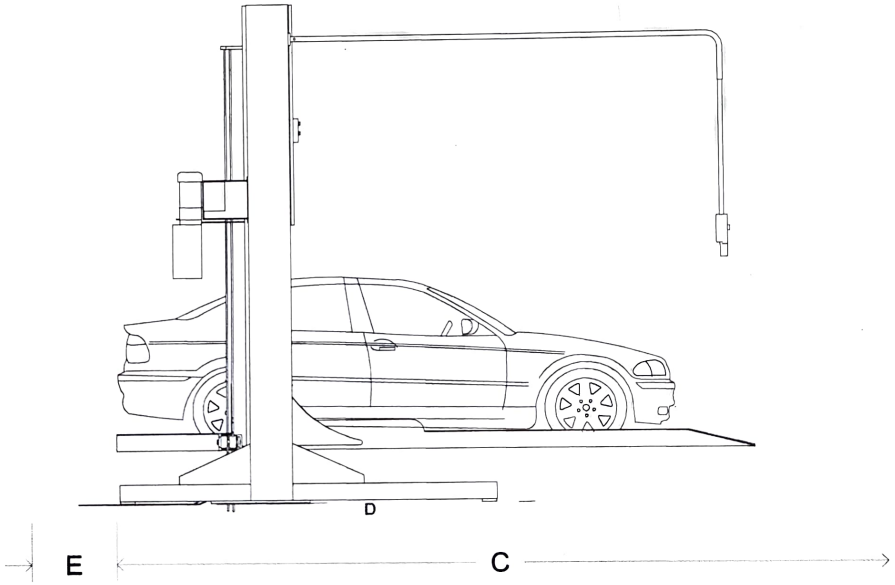

E	SEPARACIÓN MURO - PLATAFORMA 0.90M
C	FONDO DE PLATAFORMA 3.75M
D	FONDO CAJÓN DE ESTACIONES 5.00M

TABLA DE MODIFICACIONES:

NO.	DESCRIPCIÓN	FECHA
0	LIBERACIÓN DE GUÍA MECÁNICA	02-07-2024
1	CAMBIA RAZÓN SOCIAL	02-07-2024

EQUIPOS

EL MODELO QUE PROPONEMOS MANEJAR PARA EL ÁREA DE LOS CAJONES DE 2.55M X 5.00M SON RAMPAS TR EVOLUTION LIBRES CON PLATAFORMA DE 2.10M X 3.75M, LAS CUALES FUNCIONAN DE MANERA COMPLETAMENTE INDEPENDIENTE ENTE ELLAS, CON ELLO QUEDA UN MAYOR ESPACIO ENTRE CAJÓN Y CAJÓN.

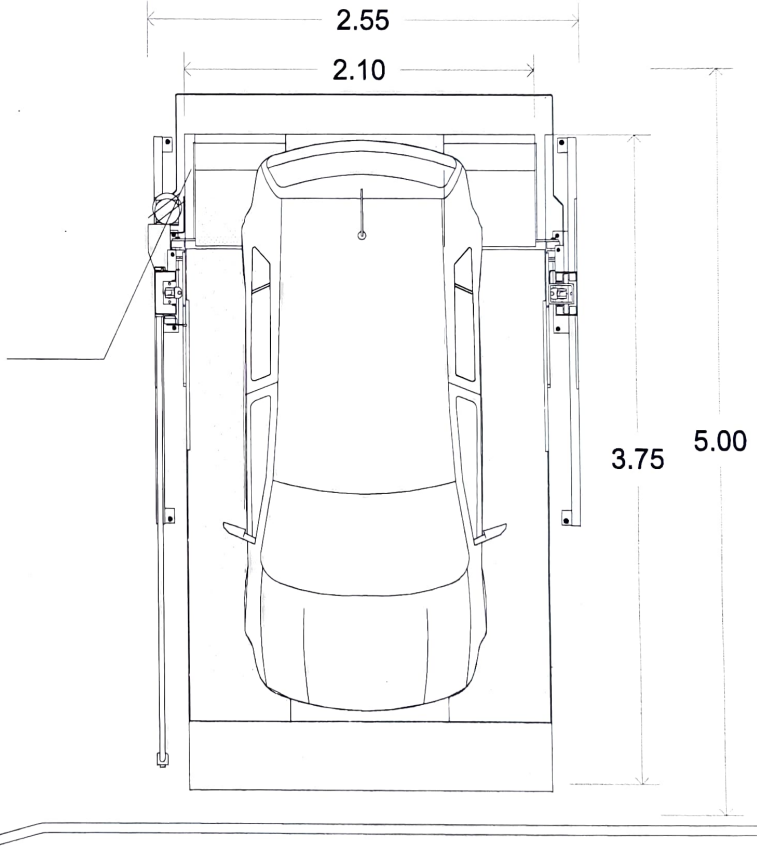

TABLA DE MODIFICACIONES:

NO.	DESCRIPCIÓN	FECHA
1	LIBERACIÓN DE GUÍA MECÁNICA	02/07/2024
	CAMBIA RAZÓN SOCIAL	02/07/2024

N° DE CLIENTE: 30000 - 22983

UNIDAD HIDRÁULICA 2HP

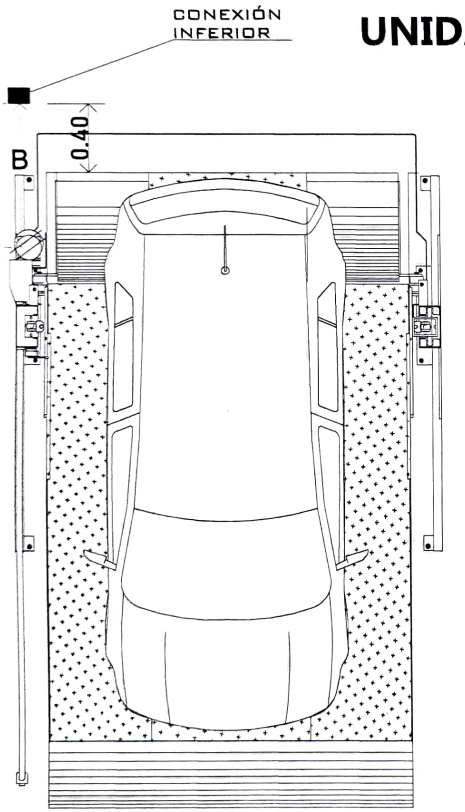

LA UNIDAD HIDRÁULICA SE UBICARA SOBRE LA COLUMNA DE LADO IZQUIERDO DE LA MISMA, POR LO QUE SERÁ NECESARIA LA COLOCACIÓN POR PARTE DEL CLIENTE DE UNA CAJA DE REGISTRO.

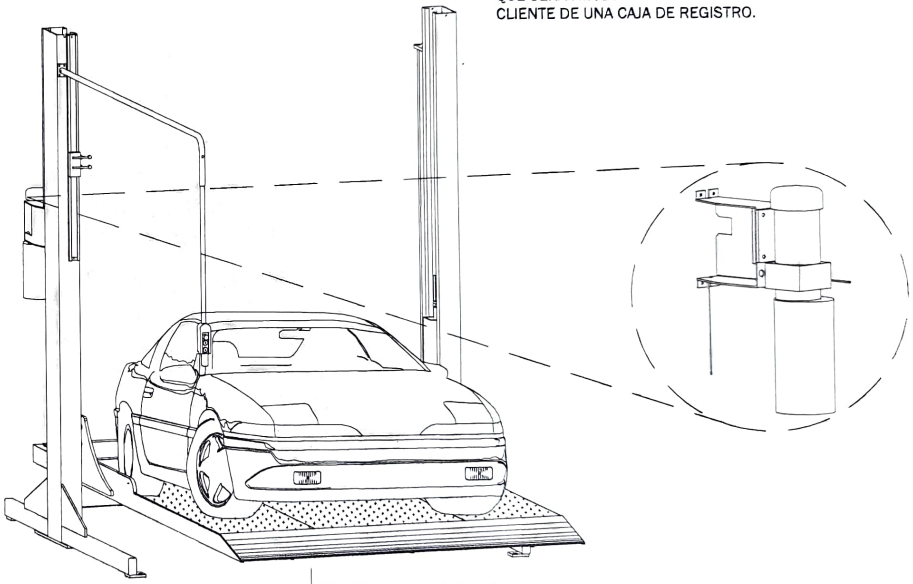

A	**CAJA DE REGISTRO SOBRE MURO**
B	**SEPARACIÓN A PAÑO SUPERIOR DEL CLARO DE RAMPA 0.90M**

NO.	DESCRIPCIÓN	FECHA
0	LIBERACIÓN DE GUÍA MECÁNICA	02/07/2024
1	CAMBIA RAZÓN SOCIAL	02/07/2024

REQUERIMIENTOS PARA INSTALACIÓN

OBRA CIVIL

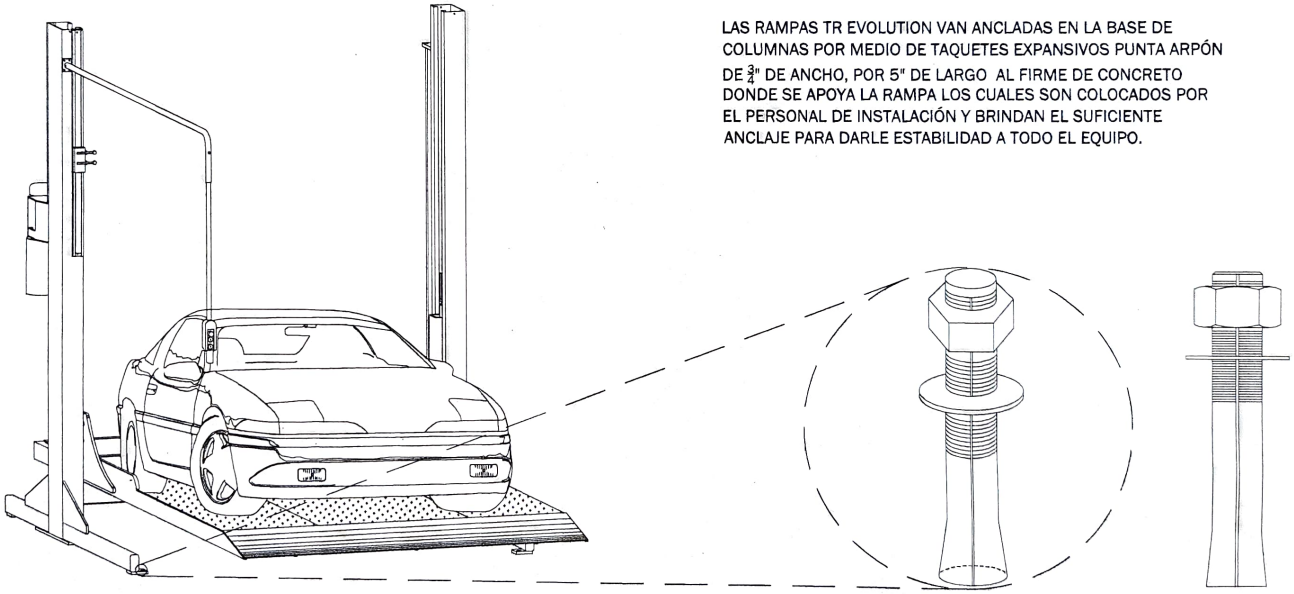

LAS RAMPAS TR EVOLUTION VAN ANCLADAS EN LA BASE DE COLUMNAS POR MEDIO DE TAQUETES EXPANSIVOS PUNTA ARPÓN DE $\frac{3}{4}$" DE ANCHO, POR 5" DE LARGO AL FIRME DE CONCRETO DONDE SE APOYA LA RAMPA LOS CUALES SON COLOCADOS POR EL PERSONAL DE INSTALACIÓN Y BRINDAN EL SUFICIENTE ANCLAJE PARA DARLE ESTABILIDAD A TODO EL EQUIPO.

NO.	DESCRIPCIÓN	FECHA
0	LIBERACIÓN DE GUÍA MECÁNICA	02/07/2024
1	CAMBIA RAZÓN SOCIAL	02/07/2024

N° DE CLIENTE: 30000 - 22983

EL ÁREA DE INSTALACIÓN PARA LAS RAMPAS DEBERÁ ESTAR NIVELADO, ESTO PARA UNA CORRECTA FUNCIÓN DEL EQUIPO.

PARA LA CORRECTA INSTALACIÓN DEL EQUIPO ES NECESARIO COLOCAR TAQUETES EXPANSIVOS DE $\frac{3}{4}$" X 4 $\frac{3}{4}$" PARA EL ANCLAJE DE COLUMNAS CON EL FIRME. POR LO QUE SE REQUIERE UNA BASE DE CONCRETO ARMADA CON MALLA ELECTROSOLDADA 6.6.10.10 DONDE SE DEBERÁ DE UTILIZAR UN CONCRETO CON UNA RESISTENCIA F´C 250KG/CM2 Y UN ESPESOR DE 0.15M.

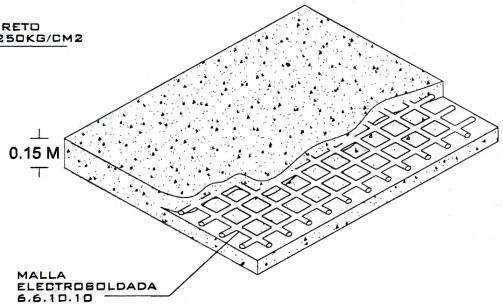

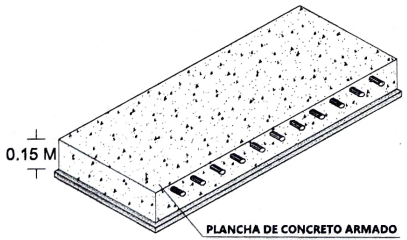

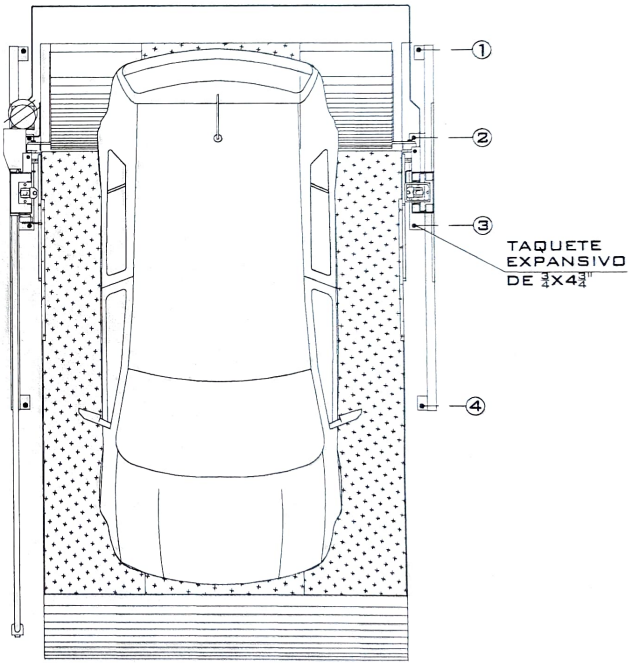

NO	DESCRIPCIÓN	FECHA
0	LIBERACIÓN DE GUÍA MECÁNICA	02/07/2024
1	CAMBIA RAZÓN SOCIAL	02/07/2024

N° DE CLIENTE: 30000 - 22983

RESUMEN DE ESPECIFICACIONES

OBSERVACIONES PARA CONSIDERAR EN LA INSTALACIÓN POR TECNORAMPA

EL AREA ESTARÁ EN ÓPTIMAS CONDICIONES (NO ENCHARCAMIENTOS DENTRO DEL AREA LIBRE DE CUALQUIER OBJETO O MATERIALES EN OBRA, LIBRE ACCESO PARA PODER TRANSPORTAR EL EQUIPO AL SITIO DE INSTALACIÓN)

PARA LA INSTALACIÓN DE LA RAMPA SE NECESITA TENER ENERGÍA A 220V PARA CONECTAR UNA MÁQUINA DE SOLDAR, A 2 FASES Y DEBERÁ DE TENER UNA CAPACIDAD DE CONSUMO DE 60AMP. LIBRES.

EN CASO DE NO TENER ESTA ALIMENTACIÓN NO SE PODRÁ INSTALAR LA RAMPA EN LA FECHA PACTADA.

Y SE DARÁ UNA NUEVA FECHA DE INSTALACIÓN DISPONIBLE, DE ACUERDO A NUESTRA PROGRAMACIÓN DE INSTALACIONES.

LA OBRA CIVIL REQUERIDA POR PARTE DE TECNORAMPA TENDRÁ QUE ESTAR LISTA EN LA FECHA PACTADA PARA NO RE PROGRAMAR LA INSTALACIÓN DEL EQUIPO.

CONSIDERAR EL ACCESO PARA NUESTROS EQUIPOS TECNORAMPA, YA QUE ESTOS VAN ARMADOS Y EN DADO CASO DE QUE NO EXISTA ESPACIO PARA PODER ACCEDER SIN INCONVENIENTES, COMENTAR ESTO CON SU VENDEDOR DESIGNADO Y ASÍ TOMAR LAS PRECAUCIONES NECESARIAS.

OBSERVACIONES IMPORTANTES PARA EL CLIENTE

- DISTANCIA DE RESGUARDO 0.90m.
-ALTURA EN ACCESO: 2.30m
- LLEVAR PTR Y ESPÁRRAGOS PARA LOSA DONDE NO ENTREN LOS TAQUETES

TIPO DE RAMPA:	**TR EVOLUTION**
ALTURA DE LEVANTE	**1.60 M**
CAPACIDAD DE CARGA	**7,000 LB**
UNIDAD HIDRAULICA	**2HP**
ALIMENTACION	**MONOFÁSICA 110 V**
DIMENSIONES DE CLARO PARA RAMPA	**5.00M X 2.55M**
DIMENSIONES DE RAMPA	**3.75M X 2.10M**
ACABADOS	**COLOR: COLUMNA: NEGRO PLATAFORMA: GRIS**
OPERACIONES	**ELECTRO HIDRÁULICA**

DESCRIPCIÓN DE UNIDAD HIDRAULICA 2HP	
ALIMENTACION	110 VCA
NUMERO DE FASES	1
AMPERS DE CONSUMO	18.5
WATSS DE CONSUMO	1.5 KW
TIPO DE ACEITE	ISO 68
RANGO DE VARIACIÓN DE VOLTAGE	110 VAC +/-5%

VO. BO.

ACEPTO LAS CONDICIONES QUE ESTABLECEN LA GUÍA MECÁNICA

RESPONSABLE	FIRMA
Jesús Carlos Calderon Parra	

NO.	DESCRIPCIÓN	FECHA
0	LIBERACIÓN DE GUÍA MECÁNICA	03/07/2024
1	CAMBIA RAZÓN SOCIAL	02/07/2024

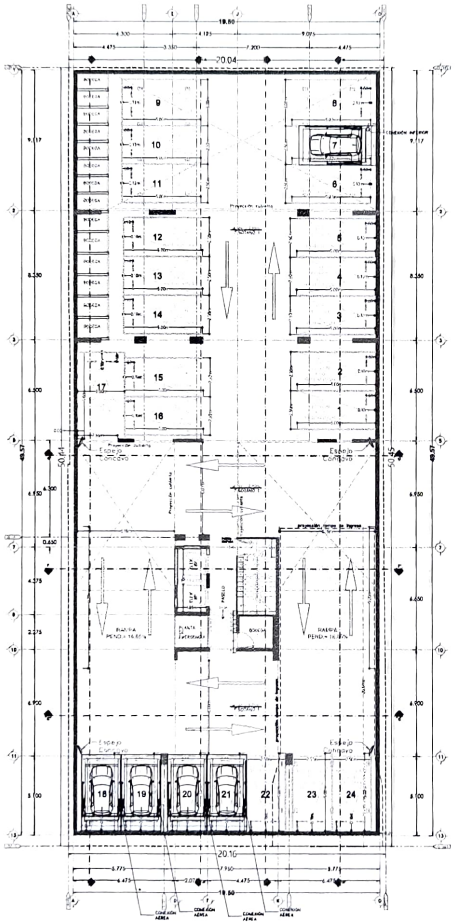

PLANTA SÓTANO 1
1:100

La ubicación de la rampa con disparo inferior va en el lugar "10" no en el "7" se colocaría en obra en el espacio "10"

NOMBRE DE LA EMPRESA:
30000 - 22983
DISEÑO Y GESTIÓN

TecnoRampa
SINERGIA EN TECNOLOGÍA Y SERVICIOS

CONTENIDO:
SEMBRADO DE RAMPAS DE ESTACIONAMIENTO
TR EVOLUTION

VENDEDOR A CARGO:
ARQ. JESÚS ANTONIO BENITEZ C.

ÁREA A CARGO DE DISEÑO:
INGENIERÍA DEL PRODUCTO

DIRECCIÓN DE INSTALACIÓN:

OBSERVACIONES:
CONEXIÓN AÉREA: 4 RAMPAS JUNTAS
CONEXIÓN INFERIOR: RAMPA SOLITARIA

SIMBOLOGIA:

TABLA DE MODIFICACIONES:

NO.	DESCRIPCIÓN	FECHA
0	SEMBRADO	02/07/2024

TIPO DE EQUIPO	DIMENSIONES	COLOR	U.H.	CARGA	DISTANCIA DE RESGUARDO	ALTURA DE LEVANTE	# DE EQUIPOS
TR EVOLUTION INDIVIDUAL	3.75M X 2.10M	COLUMNAS: NEGRO PLATAFORMA: GRIS	2HP @ 110V	7000 LBS	0.90M	1.80M	5
						TOTAL	5