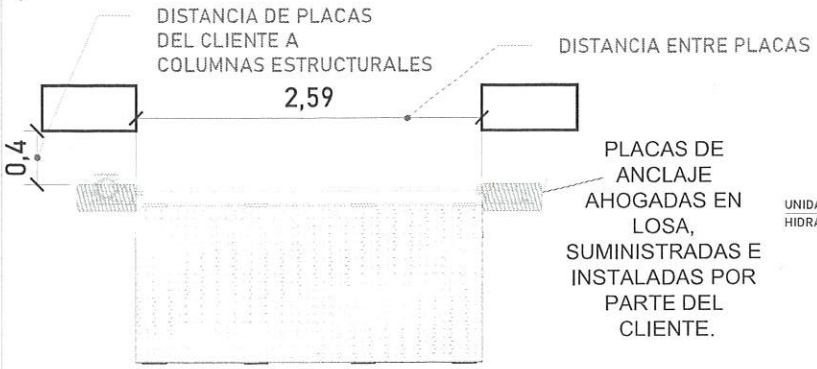

PUERTA HIDRÁULICA VISTA EN PLANTA

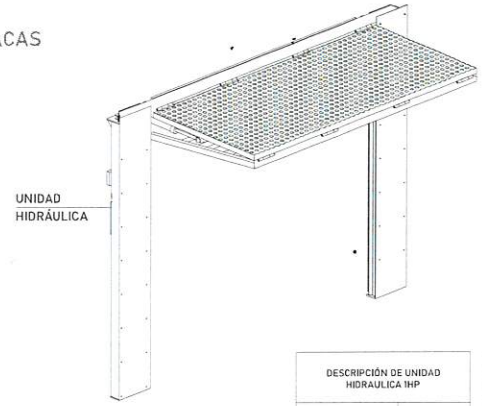

DISTANCIAS EN SITIO

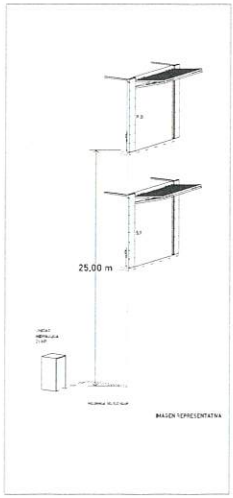

ISOMETRICO

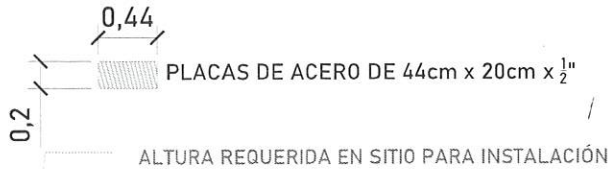

LAS PLACAS SE INSTALARÁN 40cm DESPEGADAS DE LAS COLUMNAS PARA TENER HOLGURA, INSTALCIÓN Y MANIOBRA CON LA PUERTA Y LA UNIDAD HIDRÁULICA

DESCRIPCIÓN DE UNIDAD HIDRAULICA 1HP	
ALIMENTACION	110 VCA
NUMERO DE FASES	1
AMPERS DE CONSUMO	18,5
WATSS DE CONSUMO	1,5 KW
TIPO DE ACEITE	ISO 68
RANGO DE VARIACIÓN DE VOLTAGE	110 VAC +/-5%

TABLA DE CALIBRES	
CALIBRE	DISTANCIA
8 AWG	0-10M
6 AWG	11-15 M
- (CONTEMPLAR CALCULO)	16- EN ADELANTE

DISTANCIA DE U.H. AL EQUIPO HYDRAULIC DOOR EN P.B. ES DE APROX. 25 m

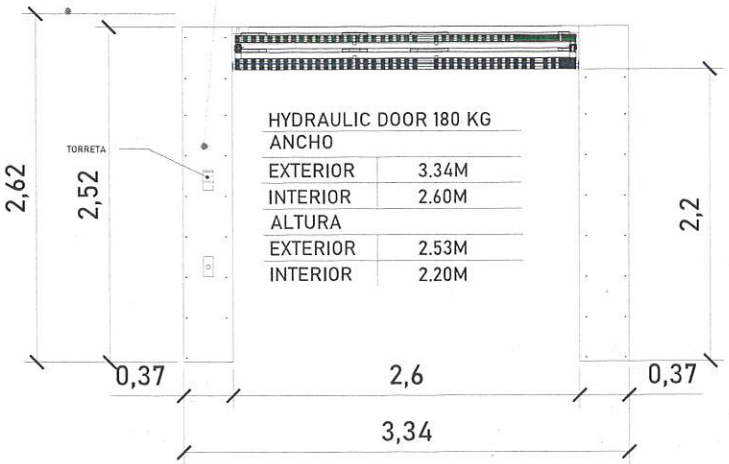

HYDRAULIC DOOR 180 KG	
ANCHO	
EXTERIOR	3.34M
INTERIOR	2.60M
ALTURA	
EXTERIOR	2.53M
INTERIOR	2.20M

PUERTA HIDRÁULICA VISTA FRONTAL

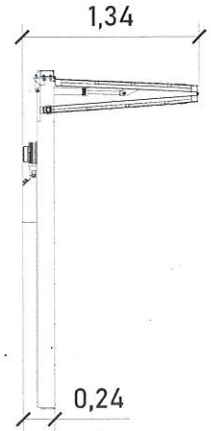

VISTA LATERAL

2 PUERTAS HIDRÁULICAS

- 1 EQUIPO EN P.B. Y 1 EN S.1

- CAPACIDAD MÁXIMA DE CARGA PARA ACABADOS DE 180 KG.

-MOTOR DE 1HP, ALIMENTACIÓN 110 VAC, NEUTRO Y TIERRA FISICA.

- CONEXIÓN DE CABLEADO PARA BOTONERAS DEBERÁ COINCIDIR CON EL DE LA U.H.

-ACABADO LAMINA PERFORADA.

- SE NECESITA UNA ALTURA DE 2.62M LIBRE EN SITIO PARA LA INSTALACIÓN DE LAS PUERTAS HIDRÁULICAS.
-COLOR NEGRO.

- PESO TEÓRICO: 350 KG

- EL TIMER ESTA PROGRAMADO PARA CERRAR LA PUERTA 1 MINUTO DESPUÉS DE ABRIR O INMEDIATAMENTE DE SOLICITAR EL DESCENSO O ASCENSO DE LA PLATAFORMA EN UNA ESTACIÓN DIFERENTE A LA QUE SE ENCUENTRE LA PUERTA.

- LA OPERACIÓN DEL EQUIPO ES MANUAL

NOTA: LA PUERTA LLEVA SUS LIGUES, SE FIJA A LA ESTRUCTURA DEL EDIFICIO EL CLIENTE DEBERÁ COLOCAR PLACAS EN PISO PARA FIJAR CON SOLDADURA EN PISO

CROQUIS DE LOCALIZACIÓN:

UBICACION
Carretera Federal México-Querétaro

ORIENTACION:

NOTAS GENERALES

TABLA DE MODIFICACIONES:

NO.	DESCRIPCIÓN	FECHA
0	LIBERACIÓN CALIA MECÁNICA	25/07/2024
1	SE REUBICAN PLACAS Y PUERTA	02/09/2024

EMPRESA: TecnoRampa
RAZON SOCIAL: MU 514 DE PARQUEO S.A. DE C.V.
DIBUJO:
DISEÑADOR: ARQ. EVELIN ALVARADO
FECHA: 14-01-2024
ELEVADOR: ALTITUD PLAT.
PLANO: DIBUJO Y ESPECIFICACIONES
CLAVE: A-6