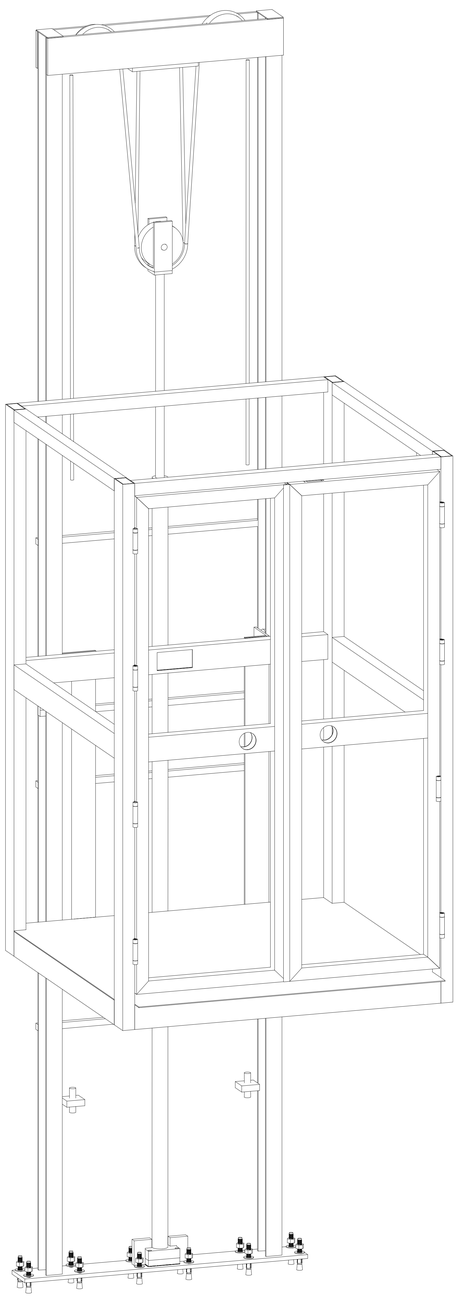

TecnoRampa Sinergia en tecnología y servicios	DIRECCION: AUTOPISTA MEXICO-QUERETARO KM 175+494 COLONIA EL SAUZ BAJO
	TEL: 01 427 272 40 41

DESCRIPCION DEL EQUIPO:

ELEVADOR DISCAPACITADOS - SEMICOMPLETA

CARGA 500 KG

RECORRIDO: 6.45 M

ESTACIONES: 2

UNIDAD HIDRÁULICA: 3 HP

VENDEDOR: ING. IVÁN RICARDO JURY M.

RAZÓN SOCIAL: CARLOS LÓPEZ MARÍN

NO. DE CLIENTE: 30850

FECHA: 27/05/2024

FIRMA DE CONFORMIDAD DEL CLIENTE:

CONDICIONES DE ENVIO DEL EQUIPO

CABINA: DESARMADA

COLUMNAS: EN 2 PARTES

DIMENSIONES DE VANO:

COLOR DEL EQUIPO

EQUIPO:

ACABADOS:

TIPO DE ALIMENTACION

BIFÁSICA 220 VAC

TUBERIA: GRUESA

COMPLEMENTOS

- NO HACE PARADA EN PRIMER NIVEL

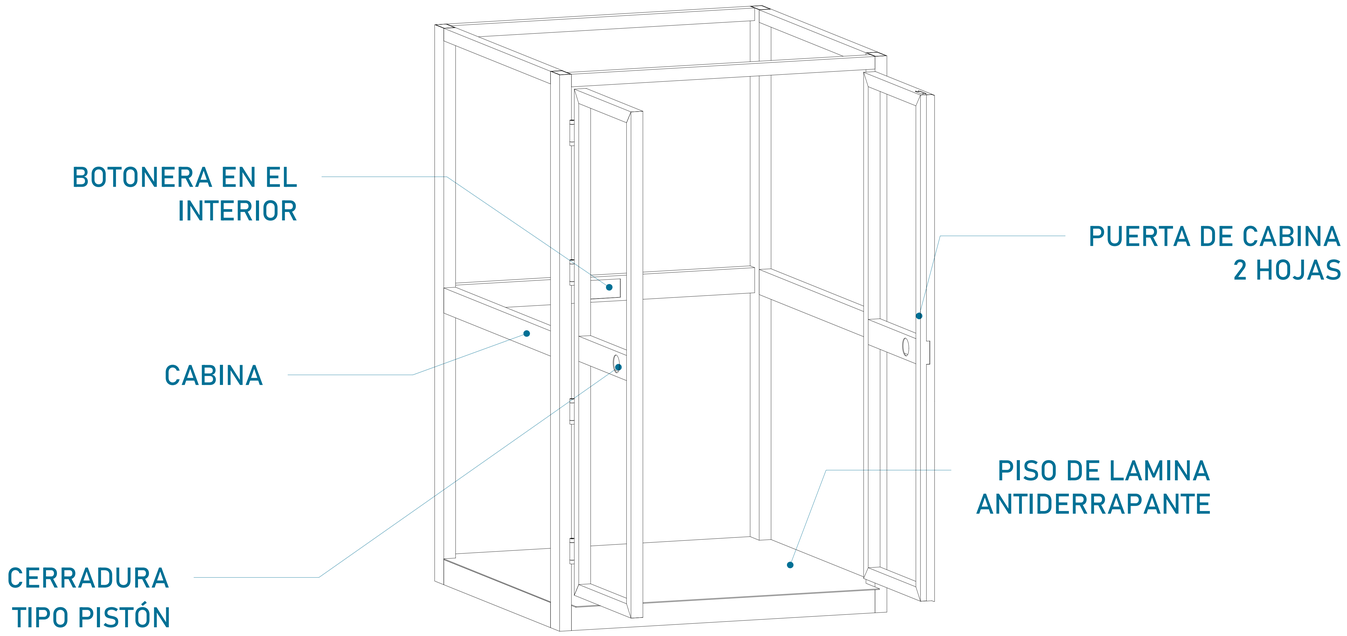

CABINA (VISTA EN ISOMETRICO)

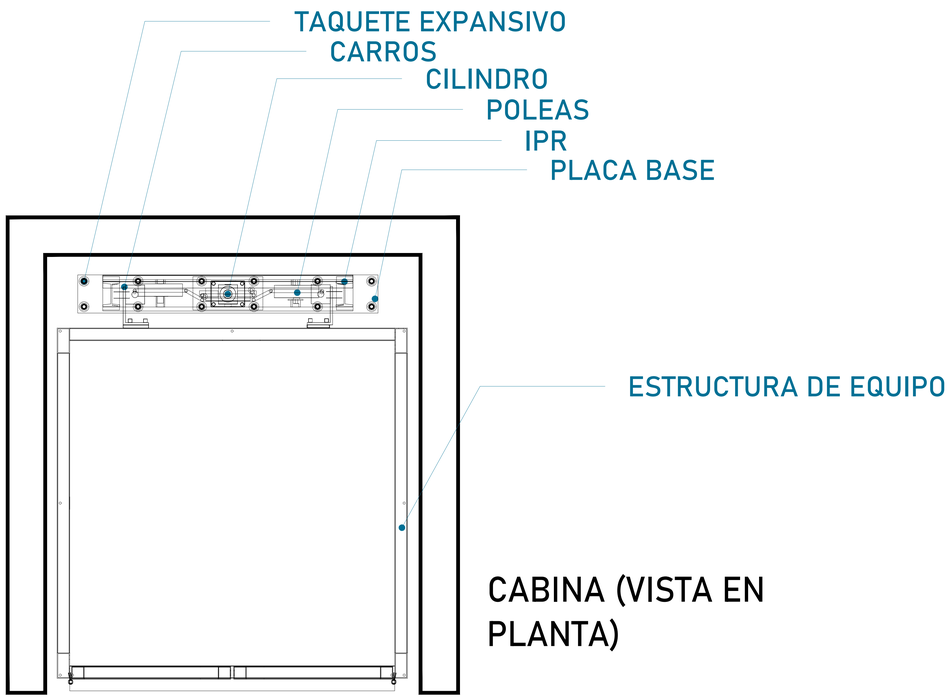

CABINA (VISTA EN PLANTA)

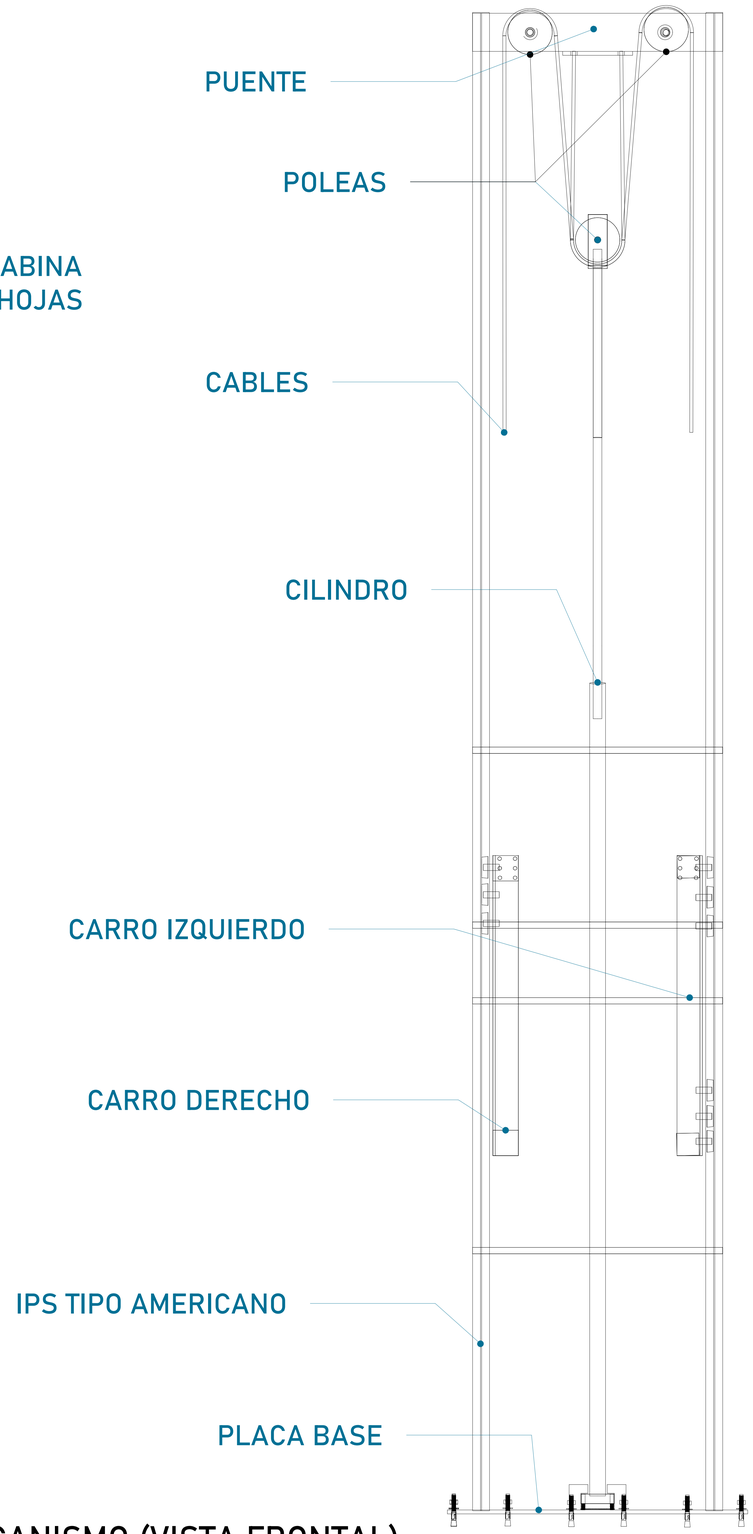

MECANISMO (VISTA FRONTAL)

CROQUIS DE LOCALIZACIÓN:

UBICACION
Carretera Federal México-Querétaro

ORIENTACION:

NOTAS GENERALES

TABLA DE MODIFICACIONES:

NO.	FECHA	FECHA
0	GUIA MECANICA PRELIMINAR	27/05/2024

EMPRESA: TecnoRampa
SINERGIA EN TECNOLOGÍA Y SERVICIOS

RAZÓN SOCIAL :
CARLOS LOPEZ MARIN

VOBO:

VENDEDOR:
ING. IVAN RICARDO JURY

FECHA: 27/05/2024

ELEVADOR: DISC. SEMI

PLANO:
DESCRIPCIÓN DE PARTES

CLAVE: A-1

Firme de concreto con una resistencia de F´C= 250 kg/cm².
Malla electrosoldada de 6.6.10.10 después de los 10cm

OBRA CIVIL POR PARTE DEL CLIENTE

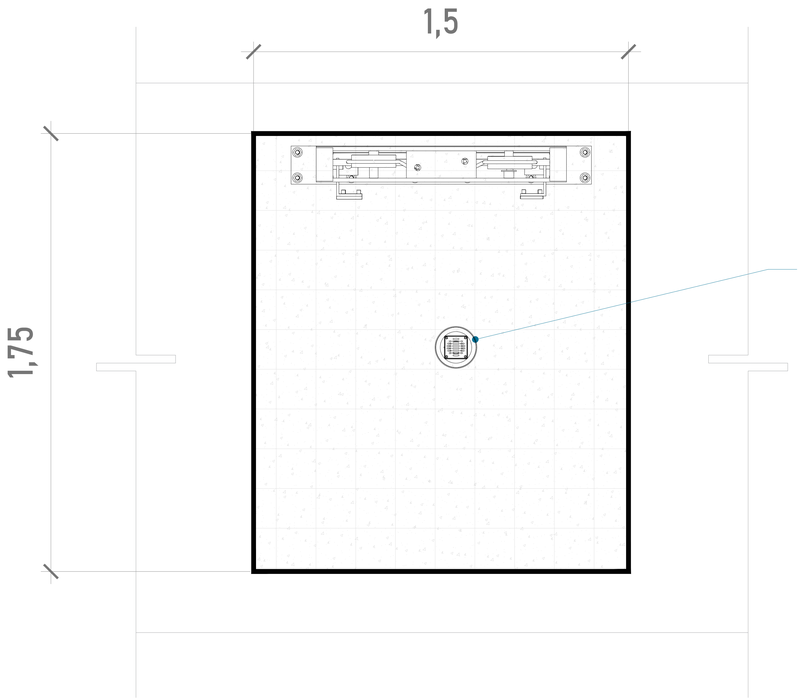

Por motivos de seguridad ante posibles acumulaciones de agua se recomienda la instalación de una salida de drenaje (coladera)

ARMADO (VISTA EN PLANTA)

ALTURA DE COLUMNAS	
Foso	0.20m
Recorrido	6.45m
Sobre paso	1.80m
Total	8.45m

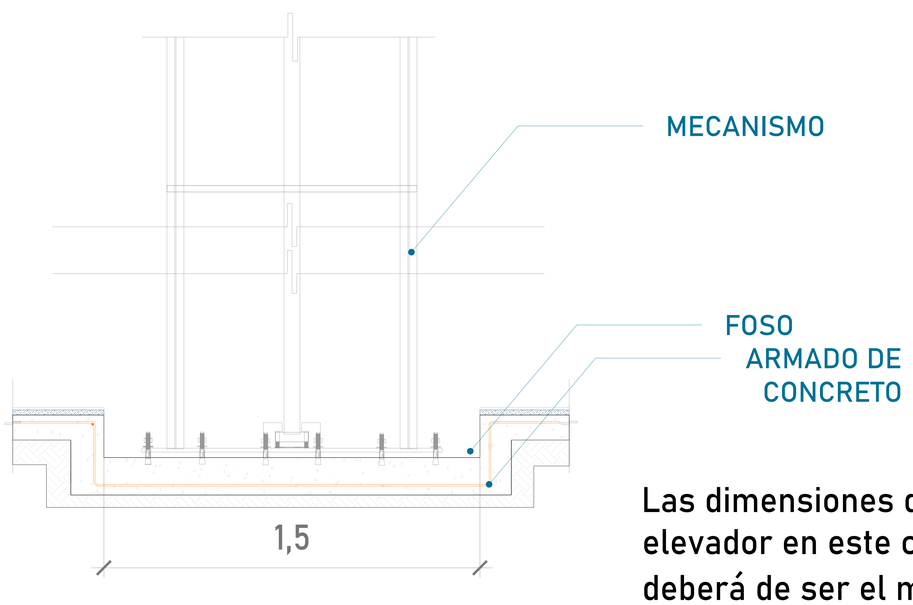

FOSO (VISTA FRONTAL)

Las dimensiones del área para el elevador en este caso de 1.50m x 1.75m deberá de ser el mismo en todas las estaciones que tenga el sitio.

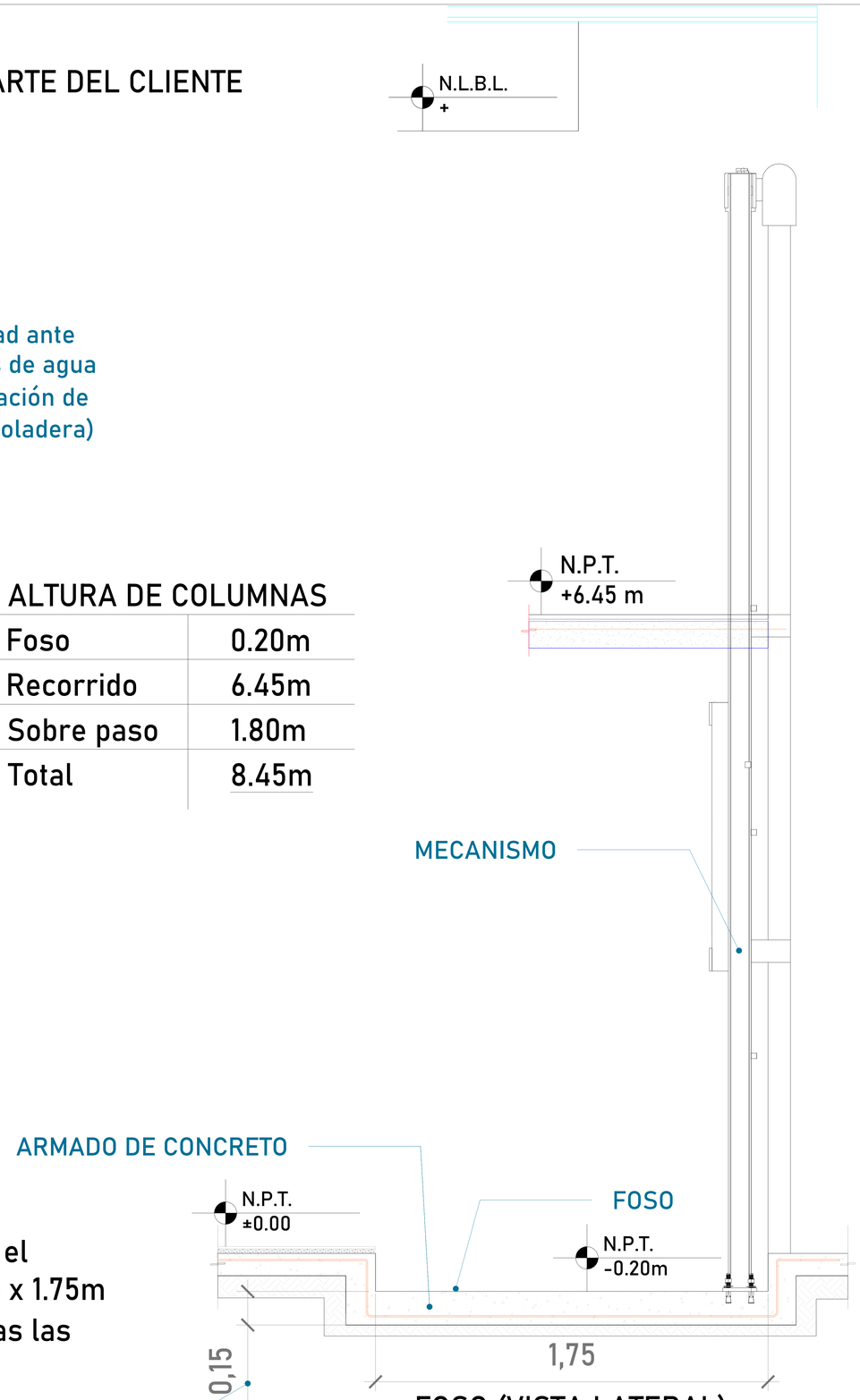

FOSO (VISTA LATERAL)

ESPESOR DE FIRME DE CONCRETO ARMADO RESISTENCIA DE F´C=250 KG/CM²

CROQUIS DE LOCALIZACIÓN:

UBICACION
Carretera Federal México-Querétaro

ORIENTACION:

NOTAS GENERALES

TABLA DE MODIFICACIONES:

NO.	FECHA	FECHA
0	GUIA MECÁNICA PRELIMINAR	27/05/2024

EMPRESA: TecnoRampa
SINERGIA EN TECNOLOGIA Y SERVICIOS

RAZÓN SOCIAL :
CARLOS LOPEZ MARIN

VOBO:

VENDEDOR:
ING. IVAN RICARDO JURY

FECHA: 27/05/2024

ELEVADOR: DISC SEMI

PLANO:
HUECO PARA EL ELEVADOR

CLAVE: A-2

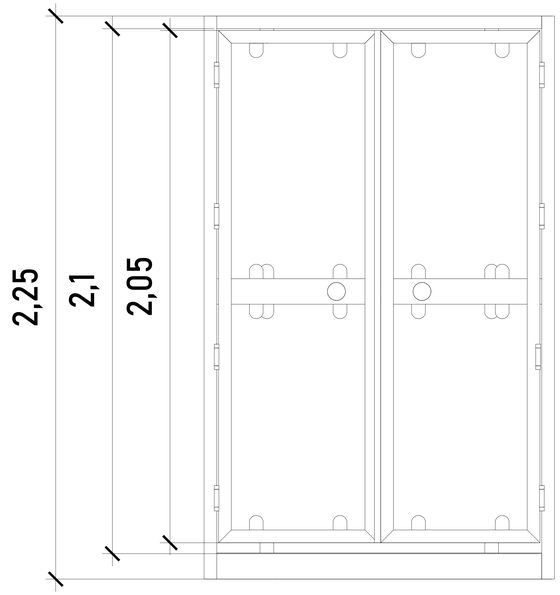

CABINA (VISTA EN FRONTAL)

ALTURAS DEL EQUIPO:	
ALTURA CABINA	2.25 M
ALTURA INT. DE CABINA	2.10 M
ALTURA DE PUERTA	2.05 M

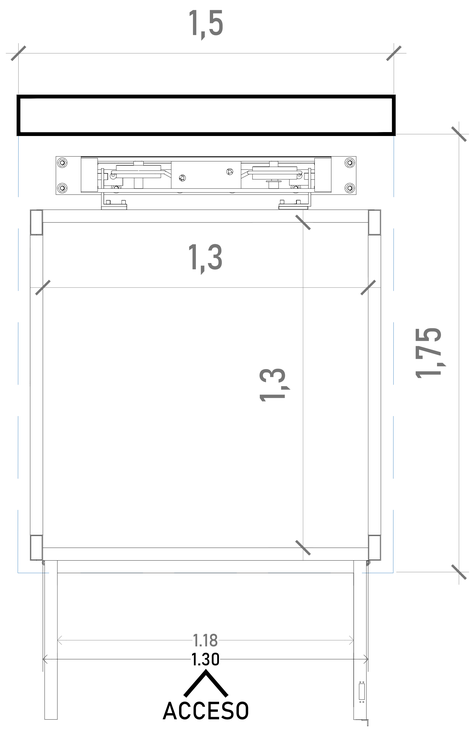

ACCESO Y ABATIMIENTO

DIMENSIONES DE ACCESO LIBRE	
DIMENSIÓN DE PUERTA	1.30 M
DIMENSION ACCESO LIBRE	1.18 M

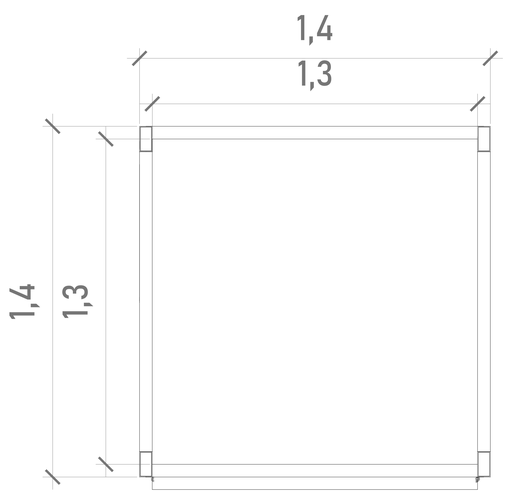

ACCESO

CABINA (VISTA EN PLANTA)

Para el acceso se tiene una pestaña de 5cm, por lo tanto se pide que el área del elevador este nivelado y a plomo en cada una de sus estaciones.

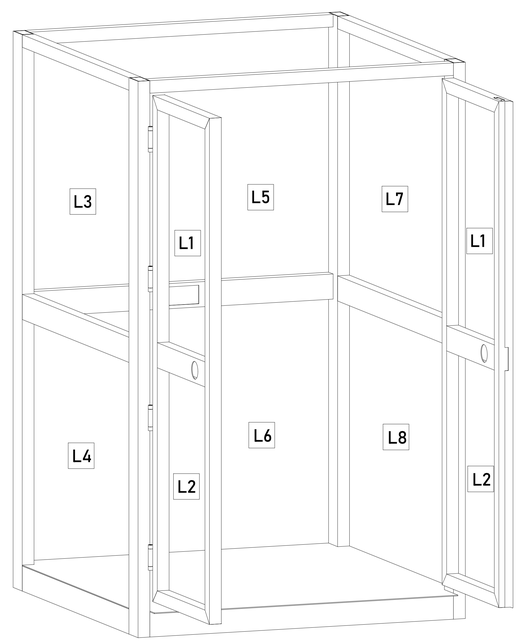

ACABADOS

ACABADOS DEL EQUIPO:	
L1	
L2	
L3	
L4	
L5	
L6	
L7	
L8	

CROQUIS DE LOCALIZACIÓN:

UBICACION
Carretera Federal México-Querétaro

ORIENTACION:

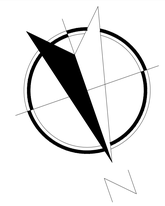

NOTAS GENERALES

TABLA DE MODIFICACIONES:

NO.	FECHA	FECHA
0	GUIA MECÁNICA PRELIMINAR	27/05/2024

EMPRESA: TecnoRampa
SINERGIA EN TECNOLOGIA Y SERVICIOS

RAZÓN SOCIAL :
CARLOS LOPEZ MARIN

VOBO:

VENDEDOR:
ING. IVAN RICARDO JURY

FECHA: 27/05/2024

ELEVADOR: DISC. SEMI

PLANO:
DESCRIPCIÓN DEL EQUIPO

CLAVE: A-3

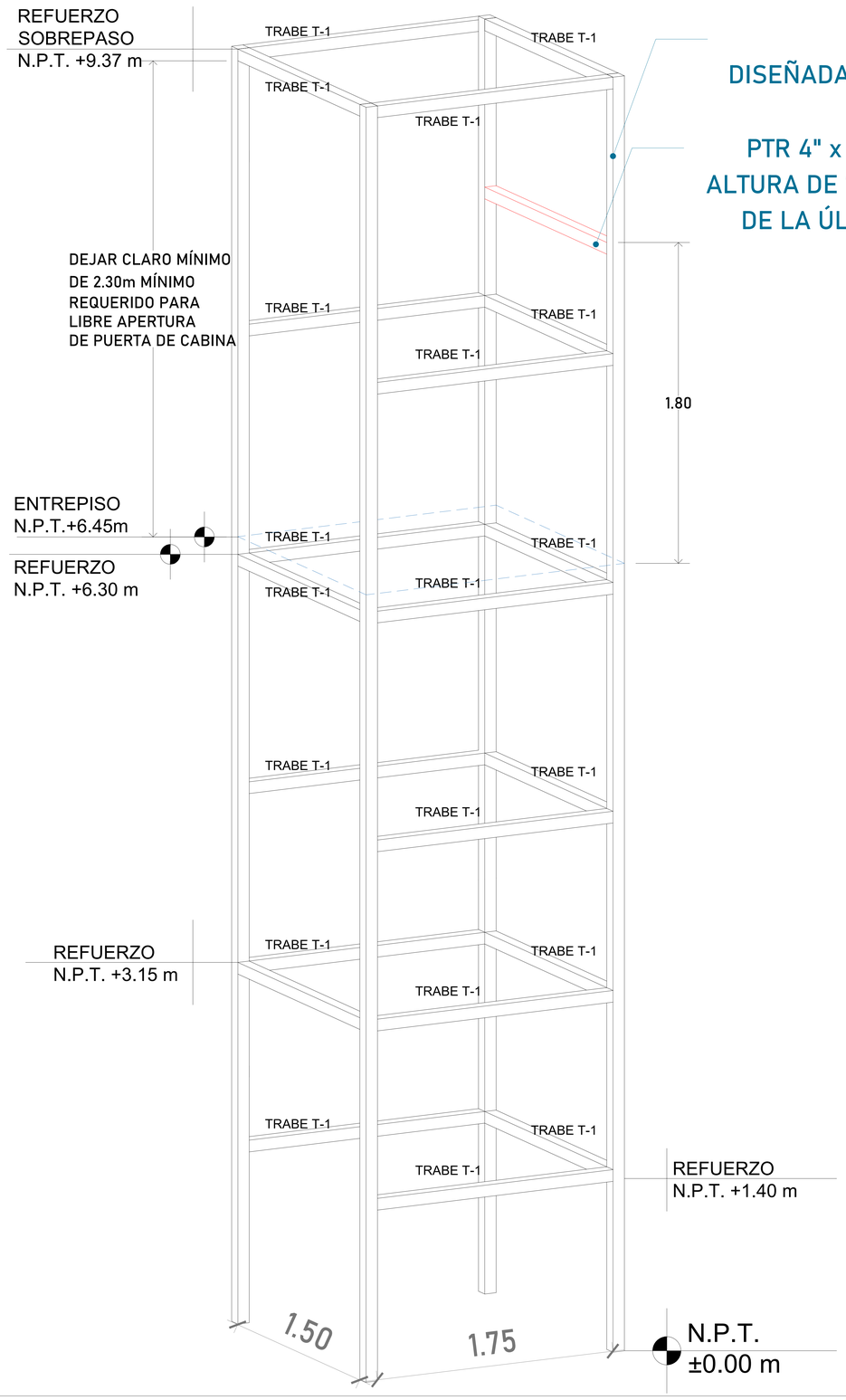

ESTRUCTURA
DISEÑADA POR CLIENTE

PTR 4" x 4" CAL.7 A UNA
ALTURA DE 1.80m DESPUÉS
DE LA ÚLTIMA ESTACIÓN

Para la estabilidad del equipo Tecnorampa debera ser anclado aun cierto numero de refuerzos estos serán de acuerdo al recorrido del equipo y a los distintos niveles que se tengan.

EN LA ULTIMA ESTACIÓN NUESTRAS COLUMNAS TIENEN UN SOBREPASO DE 1.80M, POR LO TANTO, SE SOLICITA UN REFUERZO DE PTR 4" x 4" CAL.7 O MAYOR A ESA ALTURA.

La estructura no esta considerada dentro del foso, por lo tanto el área de 1.75m x 1.50m deberá quedar libre para la instalación del equipo.

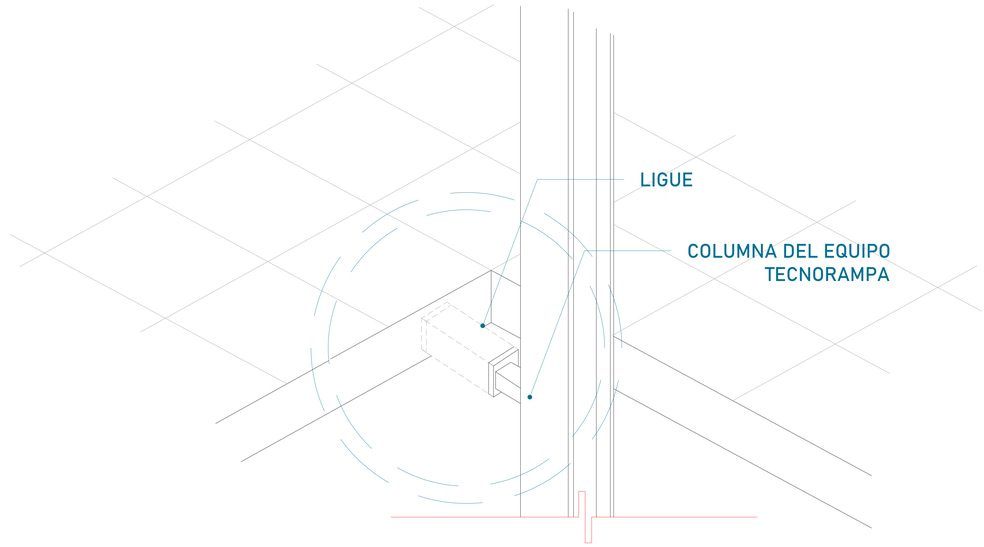

Las columnas del equipo Tecnorampa se ligan a distintas alturas por eso se solicitan los refuerzos, estos son puestos por el cliente.

CROQUIS DE LOCALIZACIÓN:

UBICACION
Carretera Federal México-Querétaro

ORIENTACION:

NOTAS GENERALES

TABLA DE MODIFICACIONES:

NO.	DESCRIPCIÓN	FECHA
0	GUIA MECANICA PRELIMINAR MECÁNICA	27/05/2024 023

EMPRESA: TecnoRampa
SINERGIA EN TECNOLOGIA Y SERVICIOS

RAZÓN SOCIAL :
CARLOS LOPEZ MARIN

VOBO:

VENDEDOR:
ING. IVAN RICARDO JURY

FECHA:
27/05/2024

ELEVADOR:
DISC. SEMI

PLANO:
ANCLAJE DEL ELEVADOR

CLAVE:
A-4

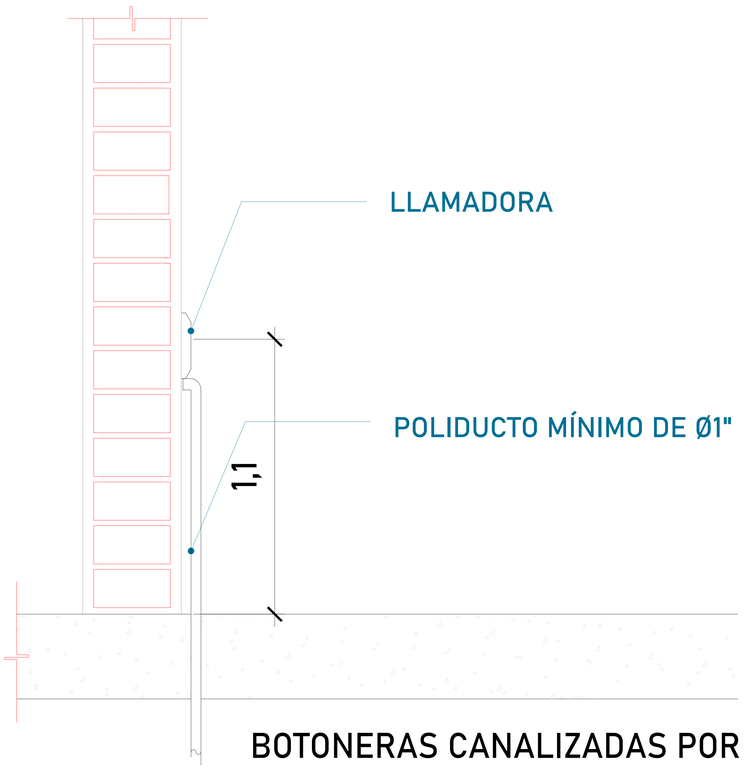

BOTONERAS CANALIZADAS POR TECNORAMPA

TABLA DE CALIBRES	
CALIBRE	DISTANCIA
8 AWG	0-10M
6 AWG	11-15 M
- (CONTEMPLAR CALCULO)	16- EN ADELANTE

DESCRIPCIÓN DE UNIDAD HIDRAULICA 3HP	
ALIMENTACION	220 VCA
NUMERO DE FASES	2
AMPERS DE CONSUMO	16
WATSS DE CONSUMO	2.2 KW
TIPO DE ACEITE	ISO 68
RANGO DE VARIACIÓN DE VOLTAGE	220 VAC +/- 5%

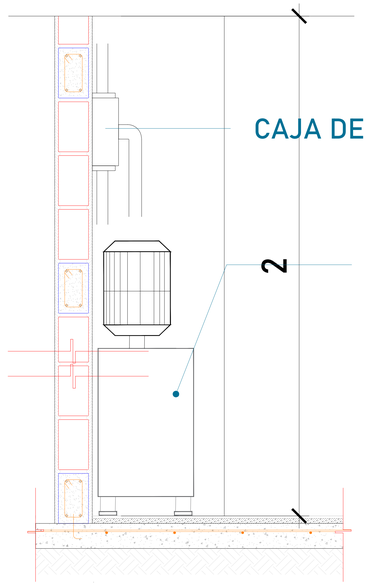

UNIDAD HIDRÁULICA

El motor del equipo Tecnorampa, debe estar protegido del polvo y agua o cualquier sustancia que pudiera contaminar el aceite por eso se solicita un nicho de 0.85mx0.65mx2.00m para su resguardo.

El cliente suministra, instala y energiza centro de carga con alimentación Bifásica a 220V, con neutro y tierra física, e interruptor termomagnético de 2 x 30 Amp exclusivo para el elevador, al igual que la canalización de botoneras, las cuales rematan a una caja registro, lo anterior y el centro de carga deberán colocarse en el área donde se ubique la unidad hidráulica y control eléctrico proporcionado por TECNORAMPA a no mayor de 5.00m del área del equipo.
Por seguridad no deberá ser manipulado por personal no autorizado

*Al hacer caso omiso de las indicaciones ya dictadas y tenga alguna falla el equipo, Tecnorampa no se hará responsable de estas, además de que el año de garantía no tendría cobertura para estos daños.

CROQUIS DE LOCALIZACIÓN:

UBICACION
Carretera Federal México-Querétaro

ORIENTACION:

NOTAS GENERALES

TABLA DE MODIFICACIONES:

NO.	FECHA	FECHA
0	GUIA MECÁNICA PRELIMINAR	27/05/2024

EMPRESA: TecnoRampa
SINERGIA EN TECNOLOGIA Y SERVICIOS

RAZÓN SOCIAL :
CARLOS LOPEZ MARIN

VOBO:

VENDEDOR:
ING. IVAN RICARDO JURY

FECHA: 27/05/2024

ELEVADOR: DISC. SEMI

PLANO:
ALIMENTACIÓN Y BOTONERAS

CLAVE: A-5

El tubing que es la conexión del mecanismo del elevador a la Unidad Hidráulica, donde pasa el aceite. No tiene que tener una distancia máxima de 5.00m lineales.

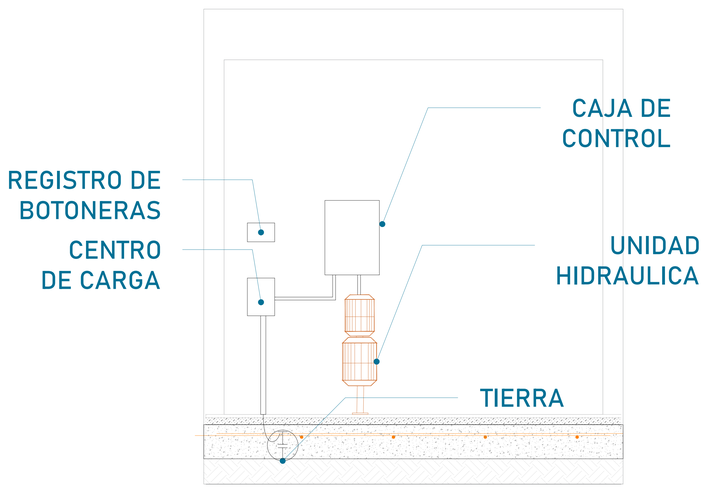

La imagen es solamente ilustrativa.

La Unidad Hidráulica va anclada, por medio de taquetes expansivos punta arpón de $\frac{3}{4}$" de ancho, por 5" de largo al firme de concreto donde se apoya.

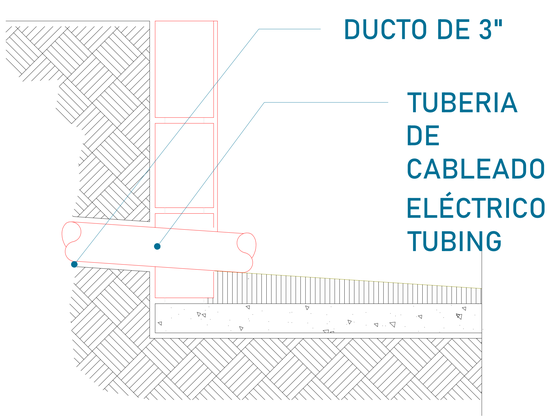

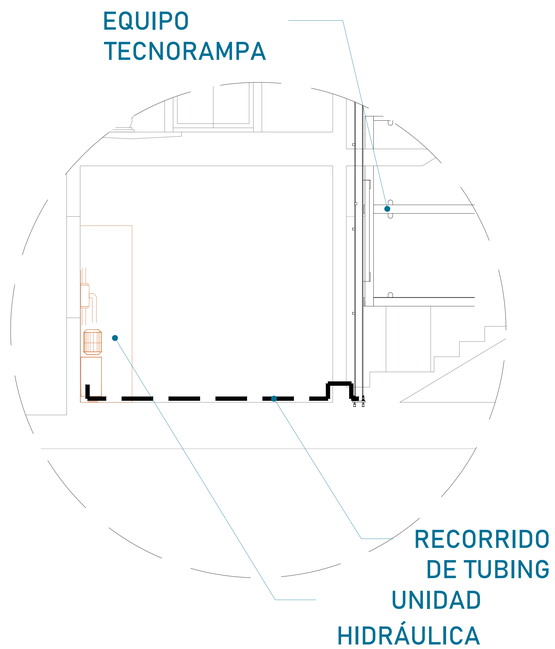

Para la alimentación del equipo se requiere una Unidad Hidráulica, se requiere que este motor este lo mas cerca posible del equipo, por lo tanto se solicita al cliente tener un ducto de 3" para poder pasar ahí el tubing y los cables para la botoneras

PUERTA INTERIOR

El elevador cuenta con una puerta que viaja junta con este.
Por tal situación se recomienda la colocación de una protección en cada una de las estaciones.
Tomar en cuenta que se tendrá que respetar las dimensiones de la puerta del elevador.

PRECAUCIONES

-No operar el elevador cuando exista fuga de fluido hidráulico.
-Respetar las indicaciones sin sobrepasar su capacidad de peso 500kg.
-No operar el equipo, sin antes haber sido entregado por un personal asignado de la empresa Tecnorampa.
-No utilizar el elevador en casos de incendio.
-No operar el elevador en caso de que los cables de acero se encuentren deshilados.

REQUISITOS DE INSTALACIÓN

1.- El foso estará en óptimas condiciones
a) No encharcamientos
b) No objetos ni materiales dentro
c)Acceso libre al area de instalación

2.- Se necesita energía a 220V, para conectar una maquina de soldar a 2 fases, capacidad de consumo de 60 Amp
*En dado caso de no contar con la alimentación, contacte a su vendedor para dar solución.

3.- La obra civil (foso y refuerzos) debera estar lista en la fecha
3.- programada de su instalación.

4.- Considerar el espacio de accesos y vanos en sitio para el acceso del equipo al lugar de su instalación

CROQUIS DE LOCALIZACIÓN:

UBICACION
Carretera Federal México-Querétaro

ORIENTACION:

NOTAS GENERALES

TABLA DE MODIFICACIONES:

NO.	FECHA	FECHA
0	GUIA MECÁNICA PRELIMINAR	27/05/2024

EMPRESA: TecnoRampa
SINERGIA EN TECNOLOGIA Y SERVICIOS

RAZÓN SOCIAL :
CARLOS LOPEZ MARIN

VOBO:

VENDEDOR:
ING. IVAN RICARDO JURY

FECHA: 27/05/2024

ELEVADOR:

PLANO:
DUCTO Y ESPECIFICACIONES

CLAVE:
A-6