TecnoRampa
SINERGIA EN TECNOLOGÍA Y SERVICIOS

DESCRIPCIÓN

X1- ALTURA 3° ESTACIÓN

X2- ACCESO LATERAL
ACCESO:
A1.- (DEPENDERA DEL ESPACIO EN SITIO)

X3- ALTURA DE COLUMNAS DEL EQUIPO

DESCRIPCIÓN DE EQUIPO

X11- CABINA COLOR SILVER METALLIC

X12- ACABADO CRISTAL TINTEX

X13- CABINA ARMADA

X14- COLUMNAS COMPLETAS

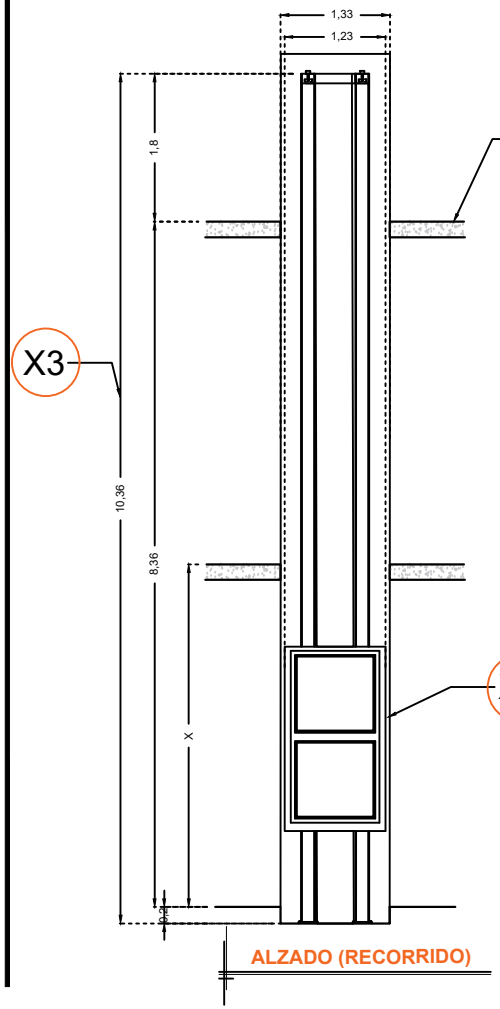

ALZADO (RECORRIDO)

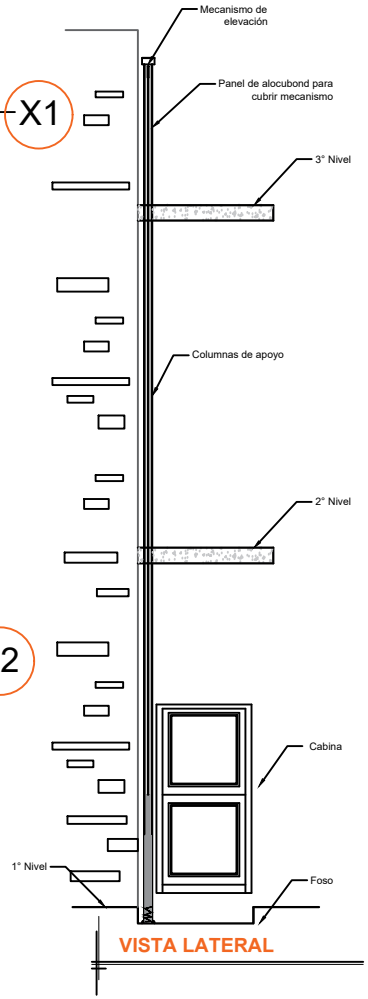

VISTA LATERAL

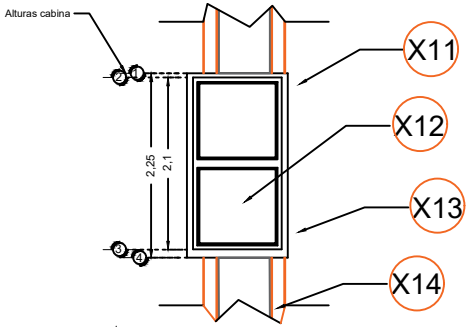

DIMENSIONES DE CABINA (ALTURAS)

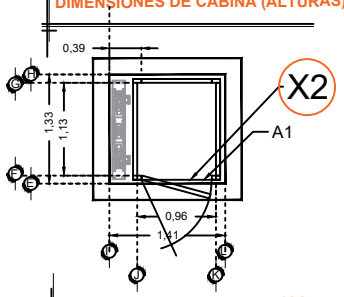

DIMENSIONES DE CABINA

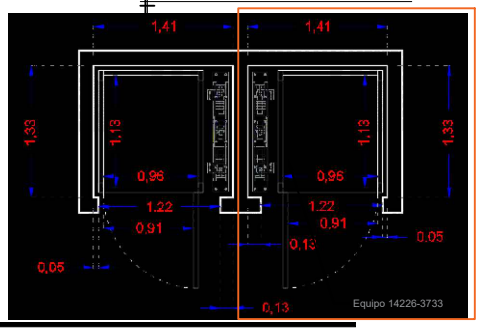

RAZON SOCIAL: BICE CONSTRUCCION S.A. DE C.V.	ELEVADOR : DISCAPACITADOS	LEVANTAMIENTO: Arq. Laura Vargas M.	FIRMA:
N. DE CLIENTE: 14226-3733 / NOMBRE: Mario Moreno Viveros	TIPO: SEMICOMPLETA	CARGA: 500 KG / UH : 3 HP	QRO-002-L
UBICACIÓN: Cto. Moisés Solana 1001 Col. Prados del Mirador. Al lado de los juzgados	ELEVACION: 8.36 MTS / No. DE NIVELES: 3	TUBERÍA: DELGADA	EQUIPO