TecnoRampa
SINERGIA EN TECNOLOGÍA Y SERVICIOS

DESCRIPCIÓN

- X1- ALTURA 2° ESTACIÓN
- X2- ACCESO LATERAL: A1.- 1.16M
- X3- ALTURA DE COLUMNAS DEL EQUIPO

DESCRIPCIÓN DE EQUIPO

- X11- CABINA COLOR (CODIGO)
- X12- CRISTAL CLARO
- X13- CABINA DESARMADA
- X14- COLUMNAS EN PARTES

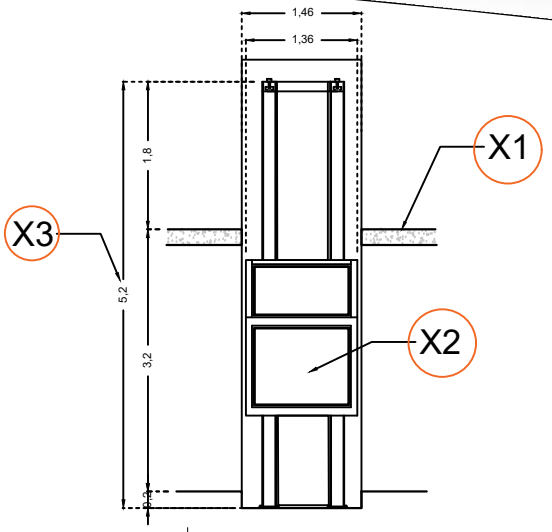

ALZADO (RECORRIDO)

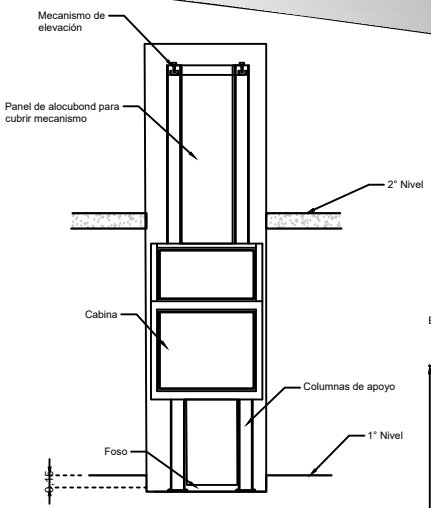

ALZADO (ESTRUCTURA)

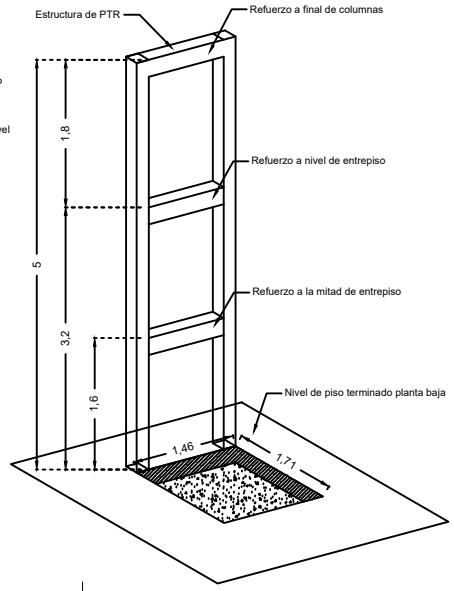

ISOMETRICO DE PTR DETALLE D1

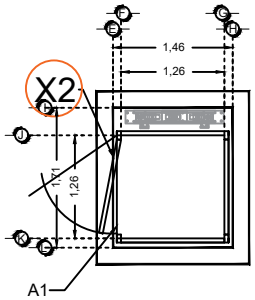

DIMENSIONES DE CABINA

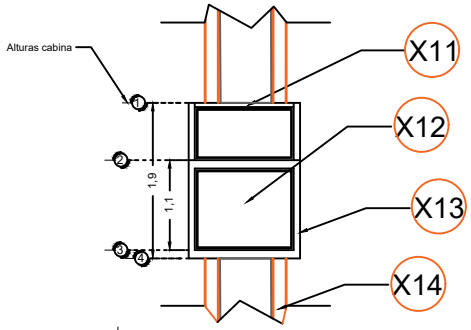

DIMENSIONES DE CABINA (ALTURAS)

RAZON SOCIAL: CONSTRUCCIONES PESAR MEXICO S.A. DE C.V.	ELEVADOR : DISCAPACITADOS	LEVANTAMIENTO: Arq. Salvador Silva S.	FIRMA:
N. DE CLIENTE: 13648-2367-A / NOMBRE: Arq. Iván Santos García	TIPO: MEDIA	CARGA: 500 KG / UH : 2 HP	OAX-002-L
UBICACIÓN:	ELEVACION: 3.20 MTS / No. DE NIVELES: 2	TUBERÍA: GRUESA	EQUIPO