TecnoRampa
SINERGIA EN TECNOLOGÍA Y SERVICIOS

DESCRIPCIÓN

- Y1- ANCHO DEL FOSO SERÁ DE 1.50M ✓
- Y2- FONDO DEL FOSO SERÁ DE 1.75M ✓
- Y3- OBRA CIVIL PARA EL ANCLAJE DEL EQUIPO
- Y4- MALLA ELECTROSOLDADA DE 6.6.10.10 DESPUÉS DE LOS 10CM ✓
- Y5- FIRME DE CONCRETO CON UNA RESISTENCIA DE F´C=250KG/CM² ✓
- Y6- MECANISMO DEL ELEVADOR
- Y7- AREA DEL ELEVADOR

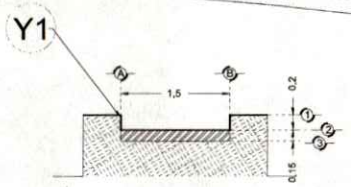

FOSO VISTA FRONTAL

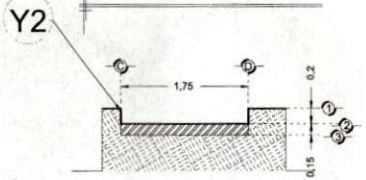

FOSO VISTA LATERAL

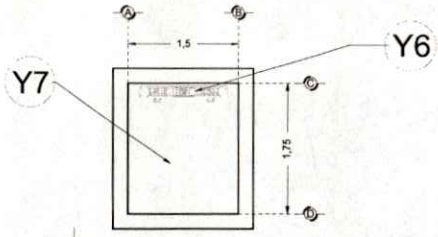

FOSO VISTA PLANTA

Nota:
- Para anclajes a concreto se utilizaran taquetes expansivos como elemento de unión.
- Para anclajes a acero se utilizará soldadura para unir la placa de anclaje al elemento estructural del edificio.

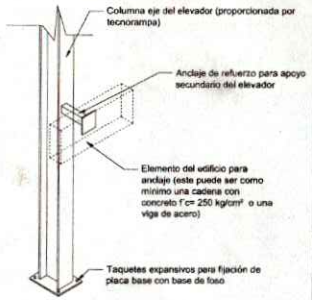

ANCLAJES DEL EQUIPO

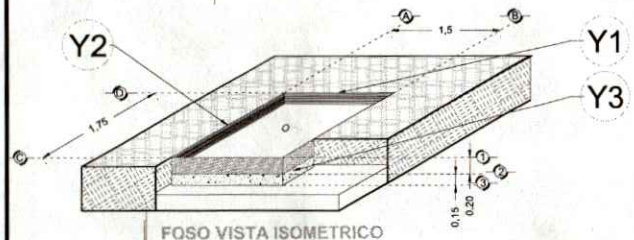

FOSO VISTA ISOMETRICO

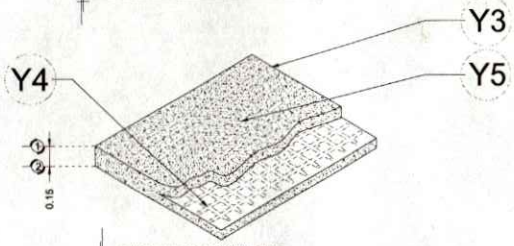

ARMADO DE FIRME

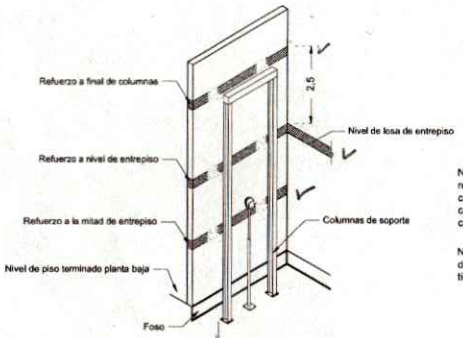

Nota: en las alturas indicadas de refuerzo se deberá de colocar una cadena de concreto f´c=250 kg/cm2 como mínimo, el armado dependerá del calculo del cliente.

Nota2: El número de refuerzos dependerán de cuantas estaciones se tiene en sitio.

REQUERIMIENTOS DE REFUERZO

RAZON SOCIAL: ISAAC RIGOBERTO GUTIÉRREZ LÓPEZ	ELEVADOR: CARGA	LEVANTAMIENTO: Ing. Luis Arteaga Ocaña	FIRMA:
N. DE CLIENTE: 17346 / NOMBRE: Isaac R. Gutiérrez López	TIPO: SEMICOMPLETA	CARGA: 500 KG / UH: 2 HP	QRO-001-L
UBICACIÓN: Calle Rosal #2 Col. Sta Cruz Nieto, San Juan del Río, Queretaro.	ELEVACION: 3.50 MTS / No. DE NIVELES: 2	TUBERÍA: DELGADA	OBRA CIVIL

TecnoRampa
SINERGIA EN TECNOLOGÍA Y SERVICIOS

DESCRIPCIÓN

- X1- ALTURA 2° ESTACIÓN ✓
- X2- ACCESO FRONTAL ACCESO: A1.- 1.30M ✓
- X3- ALTURA DE COLUMNAS DEL EQUIPO ✓

DESCRIPCIÓN DE EQUIPO

- X11- CABINA COLOR BLANCO ✓
- X12- ACABADO METAL DESPLEGADO ✓
- X13- CABINA DESARMADA ✓
- X14- COLUMNAS EN PARTES (3) ✓

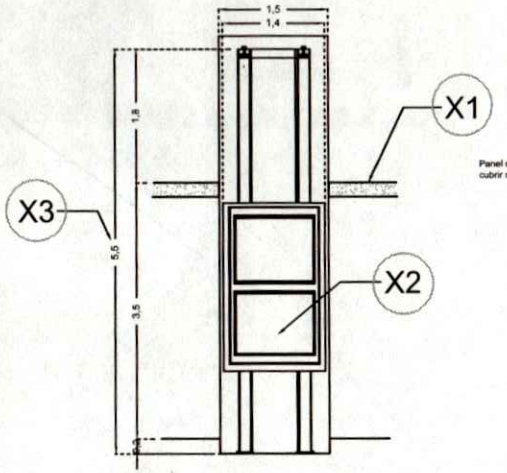

ALZADO (RECORRIDO)

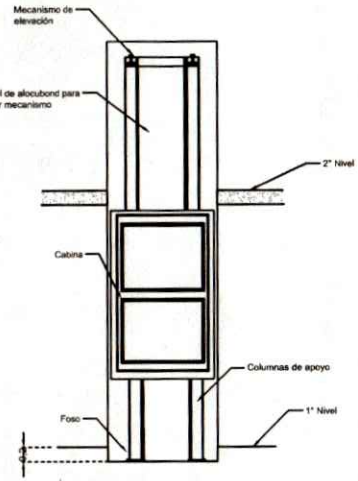

ALZADO (ESTRUCTURA)

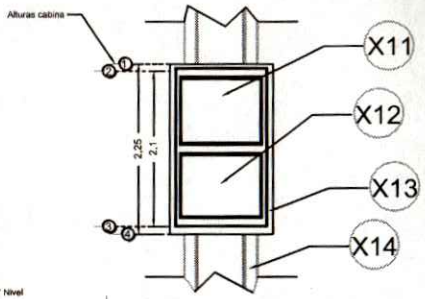

DIMENSIONES DE CABINA (ALTURAS)

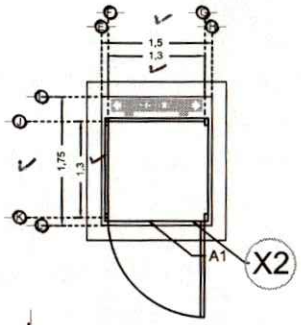

DIMENSIONES DE CABINA

RAZON SOCIAL: ISAAC RIGOBERTO GUTIÉRREZ LÓPEZ	ELEVADOR: CARGA	LEVANTAMIENTO: Ing. Luis Arteaga Ocaña	FIRMA:
N. DE CLIENTE: 17346 — NOMBRE: Isaac R. Gutiérrez López	TIPO: SEMICOMPLETA ✓	CARGA: 500 KG — UH: 2 HP ✓	
UBICACIÓN: Calle Rosal #2 Col. Sta Cruz Nieto, San Juan del Río, Queretaro.	ELEVACION: 3.50 MTS ✓ — No. DE NIVELES: 2	TUBERÍA: DELGADA	EQUIPO

QRO-002-L

TecnoRampa
SINERGIA EN TECNOLOGÍA Y SERVICIOS

DESCRIPCIÓN

W1- ALIMENTACIÓN MONOFÁSICA A 127 V, CON NEUTRO Y TIERRA FÍSICA, CON BREAK TERMOMAGNETICO DE PROTECCIÓN 1 X 25 AMP LIBRES DE CONSUMO

-BOTONERA EN PEDESTAL

-GENERADOR

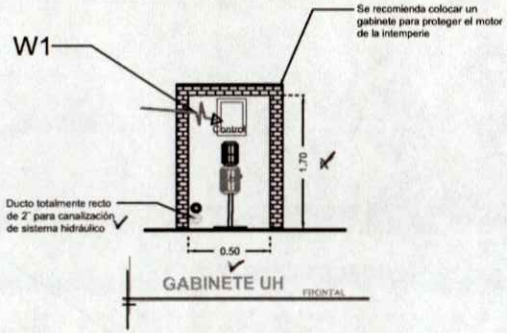

GABINETE UH FRONTAL

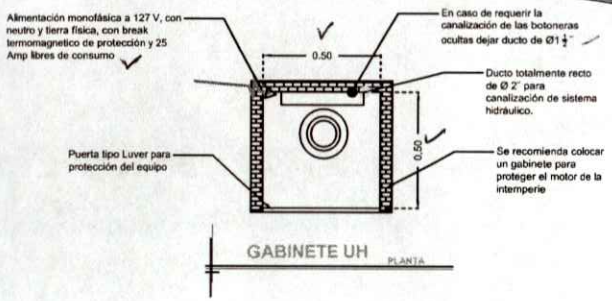

GABINETE UH PLANTA

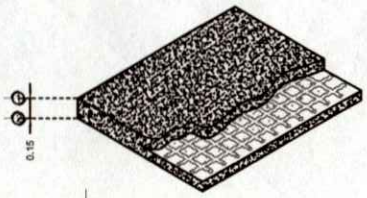

ARMADO DE FIRME PARA UNIDAD HIDRAULICA

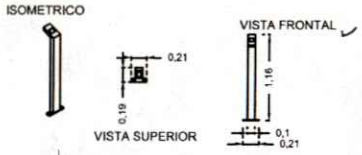

PEDESTAL PROTOTIPO

DESCRIPCIÓN DE UNIDAD HIDRÁULICA	
ALIMENTACION	110 VCA
NUMERO DE FASES	1
AMPERS DE CONSUMO	18.5000
WATTS DE CONSUMO	1.5 KW
TIPO DE ACEITE	ISO 68

UNIDAD HIDRAULICA

RAZON SOCIAL: ISAAC RIGOBERTO GUTIÉRREZ LÓPEZ	ELEVADOR: CARGA	LEVANTAMIENTO: Ing. Luis Arteaga Ocaña	FIRMA:
N. DE CLIENTE: 17346 / NOMBRE: Isaac R. Gutiérrez López	TIPO: SEMICOMPLETA	CARGA: 500 KG / UH: 2 HP	QRO-003-L
UBICACIÓN: Calle Rosal #2 Col. Sta Cruz Nieto, San Juan del Río, Queretaro.	ELEVACION: 3.50 MTS / No. DE NIVELES: 2	TUBERÍA: DELGADA	ELECTROHIDRAULICO