TecnoRampa

LEVANTAMIENTO DE RAMPAS

200039

BLVD. HIDALGO #117-A, COL. CENTRO
C.P. 76800 SAN JUAN DEL RÍO, QRO.

LADA SIN COSTO:
01 800 6330 332, 01 800 8380 850
atencionaclientes@tecnorampa.com.mx

18317

NOMBRE DEL CLIENTE: Joan Carlos Anoya FECHA: 29 Sep-20

RAZÓN SOCIAL: Constructoras y Desarrolladoras FR SA de CV.

DIRECCIÓN DE INSTALACIÓN: Lazaro Cardenas #1093, Col. LeTran Valle, 03650

REFERENCIA DE DIRECCIÓN: Edificio Nuevo.

TELÉFONO: CORREO:

DESCRIPCIÓN DEL LUGAR / ACCESOS DE INSTALACIÓN:

EQUIPO DE SEGURIDAD ESPECIAL

ZAPATOS [✓] CHALECO [✓] LENTES [✓] CASCO [✓] OTRO

CONDICIONES PARA INGRESAR: INE HORARIO: L-V - 8-18hrs

DOCUMENTOS: OTROS:

AVANCE ACTUAL DE LA OBRA: %

DESCRIPCIÓN DE EQUIPO: 6 Rampas Parking lift

TIPO DE RAMPA

CLÁSICA COMPACTA [ ] Parking [✓]
TR EVOLUTION [ ] TR ONE [ ]
HEAVY DUTY [ ]

DIMENSIONES DE PLATAFORMA

1.90 X 3.75 M [ ] 2.00 X 3.75 M [ ]
2.10 X 3.75 M [✓] 1.90 X 3.50 M [ ]
2.00 X 3.50 M [ ] 2.10 X 3.50 M [ ]

CONDICIONES

LIBRE [✓] ALTURA LIBRE 2.10
EMPATADAS [ ] CAPACIDAD DE CARGA 7000 lbs
UNIDAD HIDRÁULICA 3 Hp

CARACTERÍSTICA ESPECIAL

CONDICIONES Y DIMENSIONES DE ACCESO

NOTA: FIRME DE CONCRETO DE 15 CM DE ESPESOR CON RESISTENCIA DE 250 KG/CM2. ARMADO CON MALLA ELECTROSOLDADA

COMPONENTES EXTRA

TRABAJOS PENDIENTES POR REALIZAR

CLIENTE:	SI	NO
FIRME DE CONCRETO	[ ]	[✓]
INSTALACIÓN ELÉCTRICA	[✓]	[ ]
ELEMENTOS ESPECIALES DE FIJACIÓN	[✓]	[ ]

TECNORAMPA

GUÍA MECÁNICA [ ]

SOLICITUDES ADICIONALES

ALIMENTACIÓN ELÉCTRICA

INSTALACIÓN ELÉCTRICA MONOFÁSICA A 110 VAC CON NEUTRO Y TIERRA FÍSICA [ ]

INSTALACIÓN ELÉCTRICA BIFÁSICA A 220 VAC CON NEUTRO Y TIERRA FÍSICA [✓]

ESTADO DE LA INSTALACIÓN ELÉCTRICA

INSTALADA [✓] NO INSTALADA [ ] OTRO [ ]

ACCESORIOS EXTRAS COSTO

ACEPTO COSTO ADICIONAL

NOMBRE Y FIRMA

RESPONSABLE DE LA OBRA ELÉCTRICA

FECHA DE TÉRMINO FIRMA

ACABADO DEL ELEVADOR

COLORES	AZUL	~~GRIS~~	A PARTIR DE 10 EQUIPOS
PLATAFORMA	[ ]	[✓]	
COLUMNAS	[ ]	[✓]	
OTRO			

OBSERVACIONES

SE PODRÁN INSTALAR CONTROLES INTERNOS EN LOS EQUIPOS COMO OPCIÓN AL CLIENTE Y DE ACUERDO A LA APLICACIÓN DEL EQUIPO PREVIAMENTE SOLICITADOS. EN CASO DE REQUERIRLOS SERÁ BAJO RESPONSABILIDAD DEL CLIENTE QUEDANDO EL PROVEEDOR LIBRE DE ALGÚN RECLAMO FUTURO.

NOTA:
REVISÉ Y APRUEBO CADA UNO DE LOS PUNTOS QUE TRATA ESTE DOCUMENTO REFERENTE AL EQUIPO A INSTALAR, POR LO TANTO ESTOY CONFORME CON LAS ESPECIFICACIONES QUE EL PROVEEDOR DETERMINA, QUEDANDO LIBRE DE ALGÚN RECLAMO O CONDICIÓN QUE LE PRESIONE A CUBRIR EL COSTO O RESTAURAR ALGUNA PARTE DEL EQUIPO QUE SE HAYA INSTALADO A PETICIÓN DEL CLIENTE.

OBSERVACIONES GENERALES:

CROQUIS Y DIMENSIONES

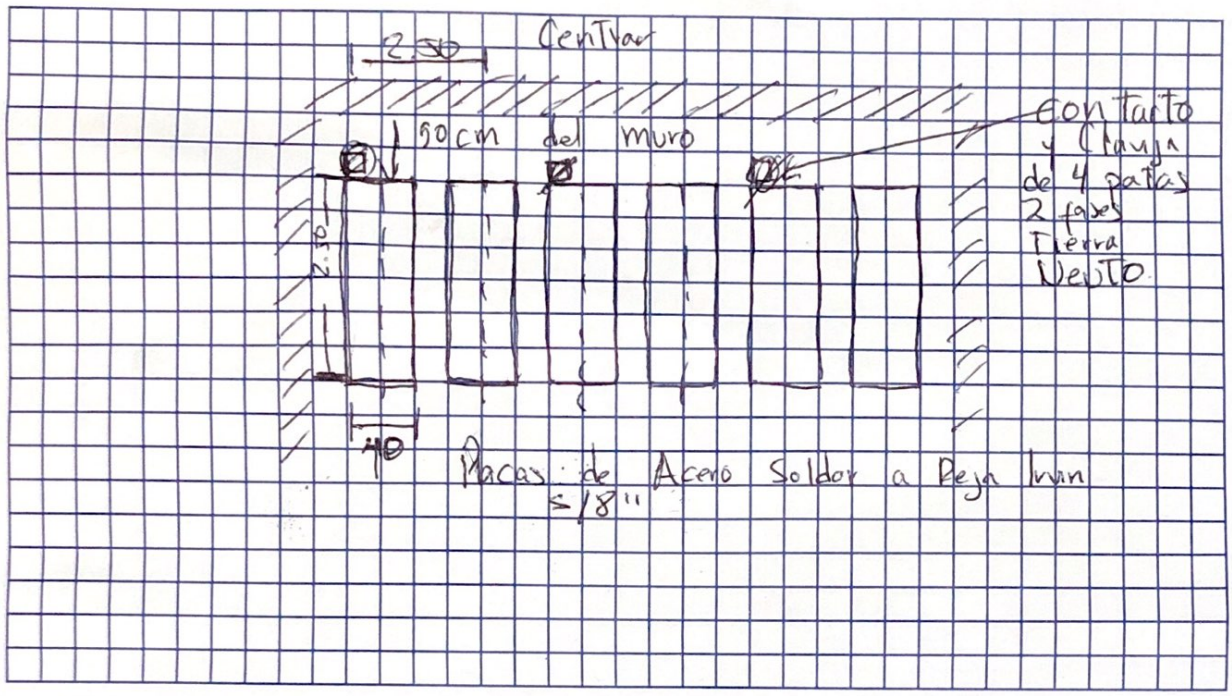

CONEXIÓN UNIDAD HIDRÁULICA

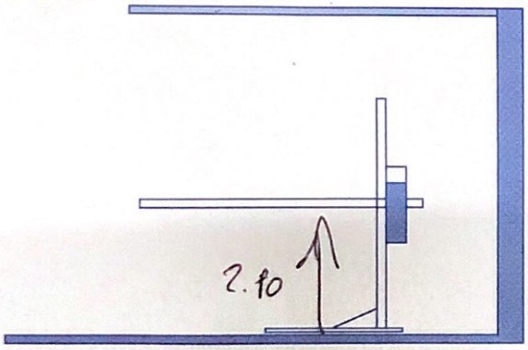

UBICACIÓN

- SOBRE PISO ☑
- ÁREA ☑
- EN MURO ☐

TIPO DE CONEXIÓN
(RESPONSABILIDAD DEL CLIENTE)

- DISPARO ELÉCTRICO ☐
- CLAVIJA MEDIO GIRO ☑

DISTANCIA DE CABLE DE 4 X 12 _____

EN CASO DE NO ESTAR EL ENCARGADO, LAS PERSONAS QUE PUEDEN RECIBIR Y TOMAR ALGUNA DESICIÓN SON:

NOTA:
PARA PODER EMPEZAR CON LA INSTALACIÓN, LA OBRA CIVIL Y ELÉCTRICA DEBEN ESTAR TERMINADOS, ASÍ COMO TENER LIBRE EL ACCESO AL ÁREA DE INSTALACIÓN. EN CASO DE NO CUMPLIR CON LO ANTERIOR SE LE ASIGNARÁ OTRA FECHA DE INSTALACIÓN DE ACUERDO A LAS FECHAS DISPONIBLES SEGÚN LA PROGRAMACIÓN EN ESE MOMENTO.

NOMBRE _____ FIRMA _____

ACEPTO Y CONOZCO LAS CARACTERÍSTICAS DEL EQUIPO A INSTALAR

Marco Ompoyn	Juan Carlos Anaya
TECNORAMPA	NOMBRE Y FIRMA DEL RESPONSABLE