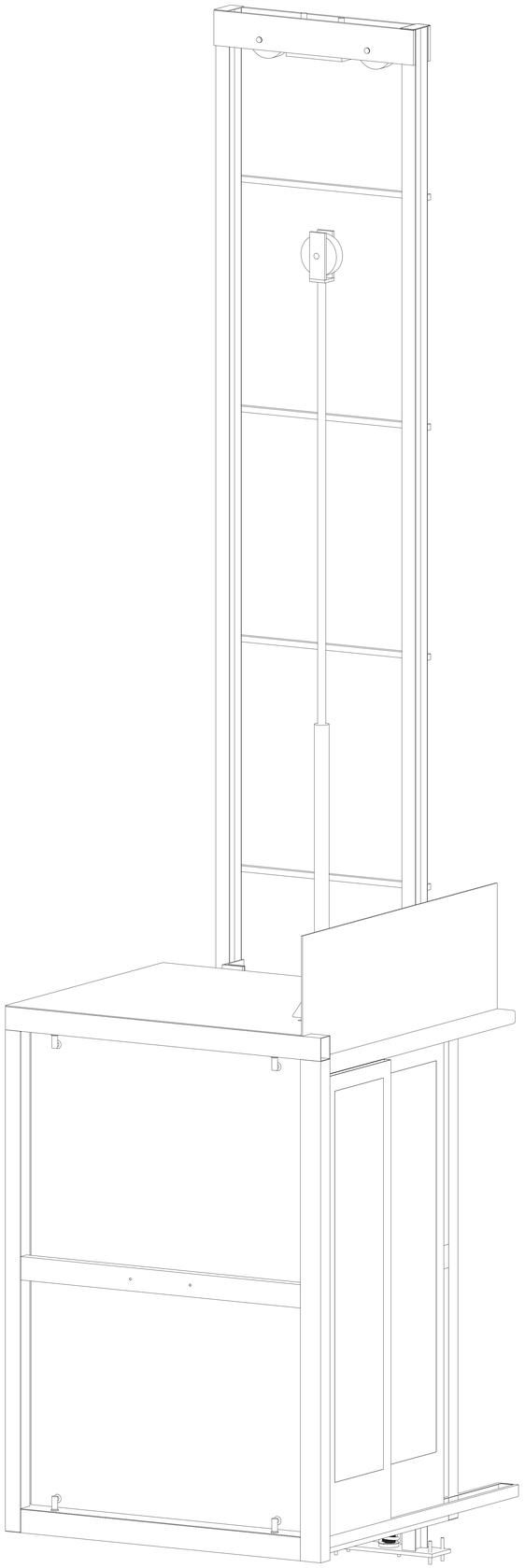

TecnoRampa Sinergia en tecnología y servicios	DIRECCION: AUTOPISTA MEXICO-QUERETARO KM 175+494 COLONIA EL SAUZ BAJO
	TEL: 01 427 272 40 41

DESCRIPCION DEL EQUIPO:

ELEVADOR CREW EVOLUTION

CARGA 500 KG

RECORRIDO: 12.60M

ESTACIONES: 5

VENDEDOR: ING. IVAN RICARDO JURY M.

RAZON SOCIAL: CARLOS ESPINOSA RODRIGUEZ

NO. DE CLIENTE:

FECHA: 04/08/2022

FIRMA DE CONFORMIDAD DEL CLIENTE:

CONDICIONES DE ENVIO DEL EQUIPO
CABINA: ARMADA
COLUMNAS: EN PARTES
DIMENSIONES DE VANO:

COLOR DEL EQUIPO
CABINA: NEGRO
ACABADO: CONCRETO TEXTURIZADO

TIPO DE ALIMENTACION
UNIDAD HIDRÁULICA 7.2HP
TRIFASICA 220 VAC
TUBERIA - GRUESA

COMPLEMENTOS
-BOTONERAS CANALIZADAS POR TECNORAMPA -DISTANCIA ENTRE ELEVADOR Y UH. 5.00M -5 ELECTROIMANES -5 BOTONERAS CON DISPLAY -PANTALLA

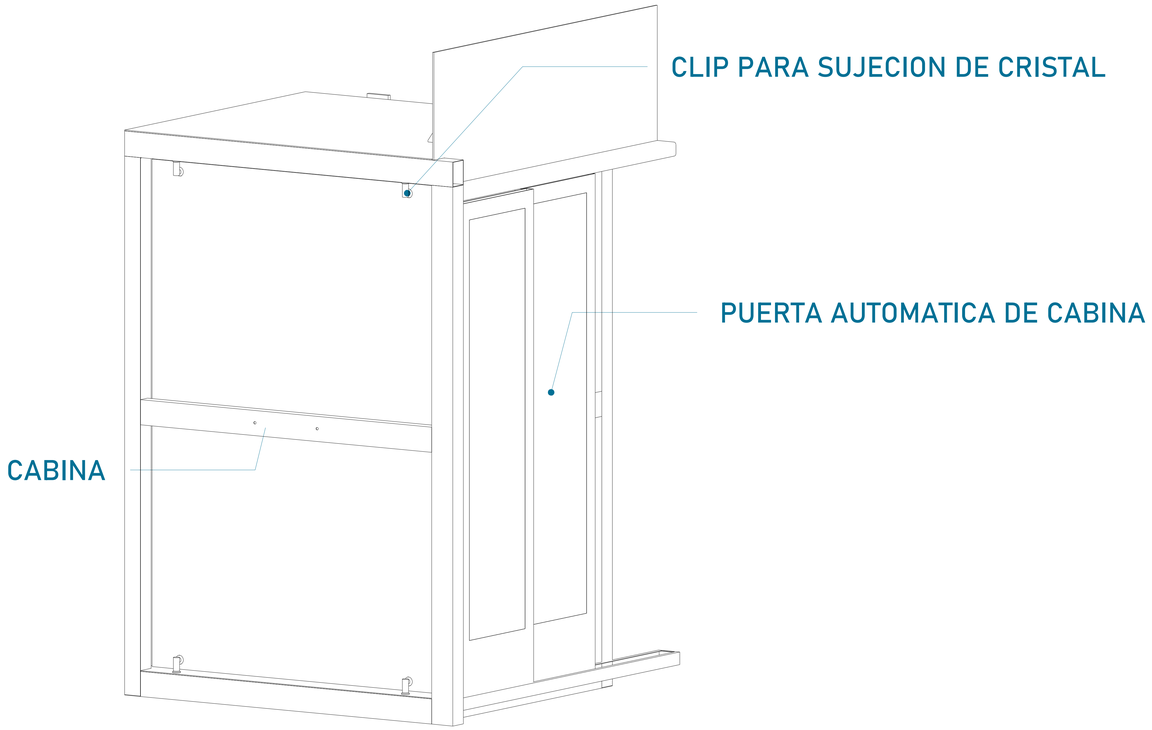

CABINA (VISTA EN ISOMETRICO)

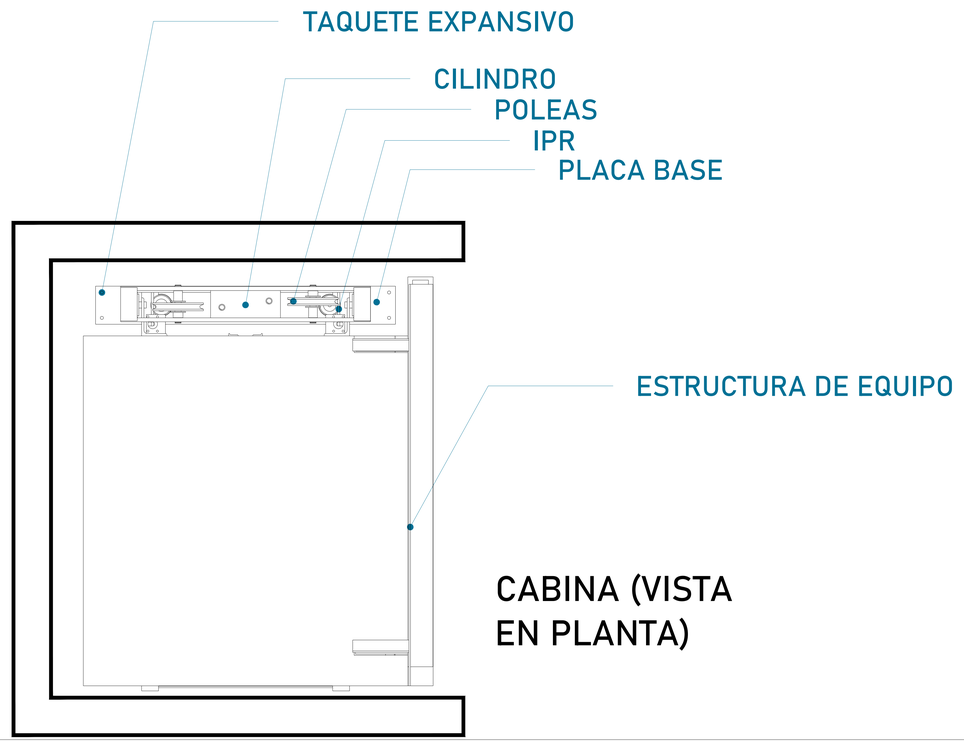

CABINA (VISTA EN PLANTA)

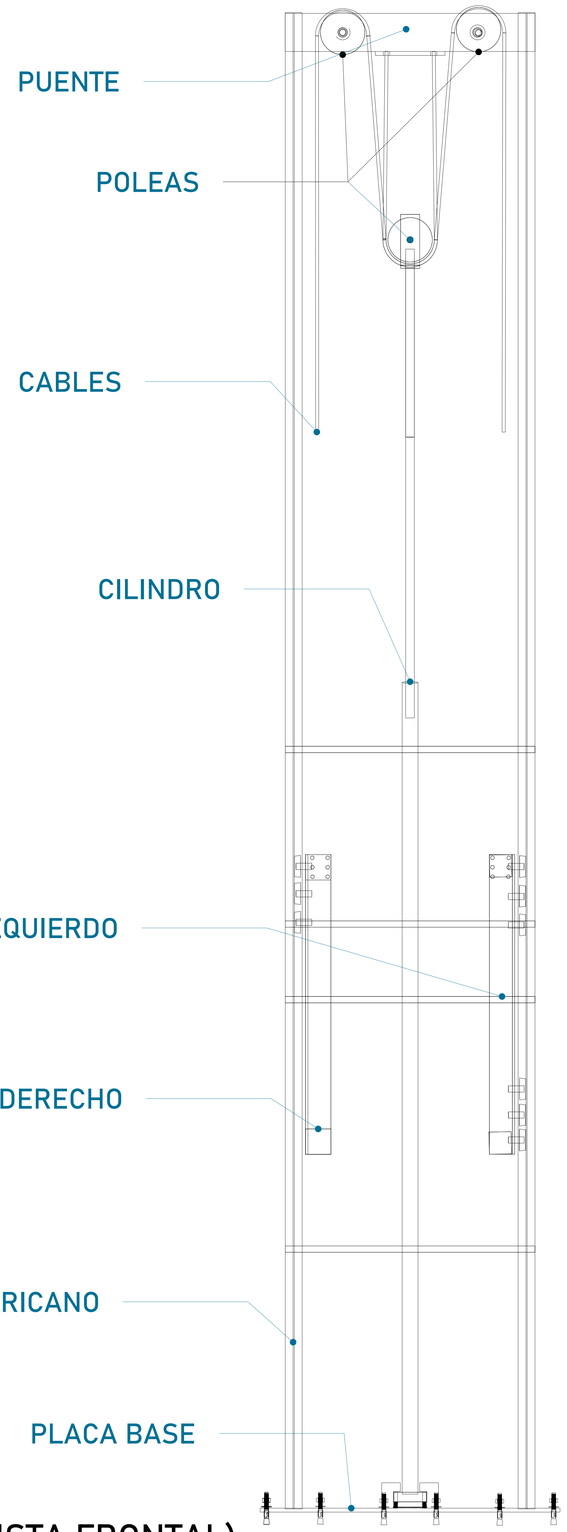

MECANISMO (VISTA FRONTAL)

CROQUIS DE LOCALIZACIÓN:

UBICACION
Carretera Federal México-Querétaro

ORIENTACION:

NOTAS GENERALES

TABLA DE MODIFICACIONES:

NO.	FECHA	FECHA

EMPRESA: TecnoRampa
SINERGIA EN TECNOLOGIA Y SERVICIOS

RAZÓN SOCIAL : CLIENTE

VOBO: | VENDEDOR: | FECHA: | ELEVADOR:

PLANO: DESCRIPCIÓN DE PARTES | CLAVE: A-1

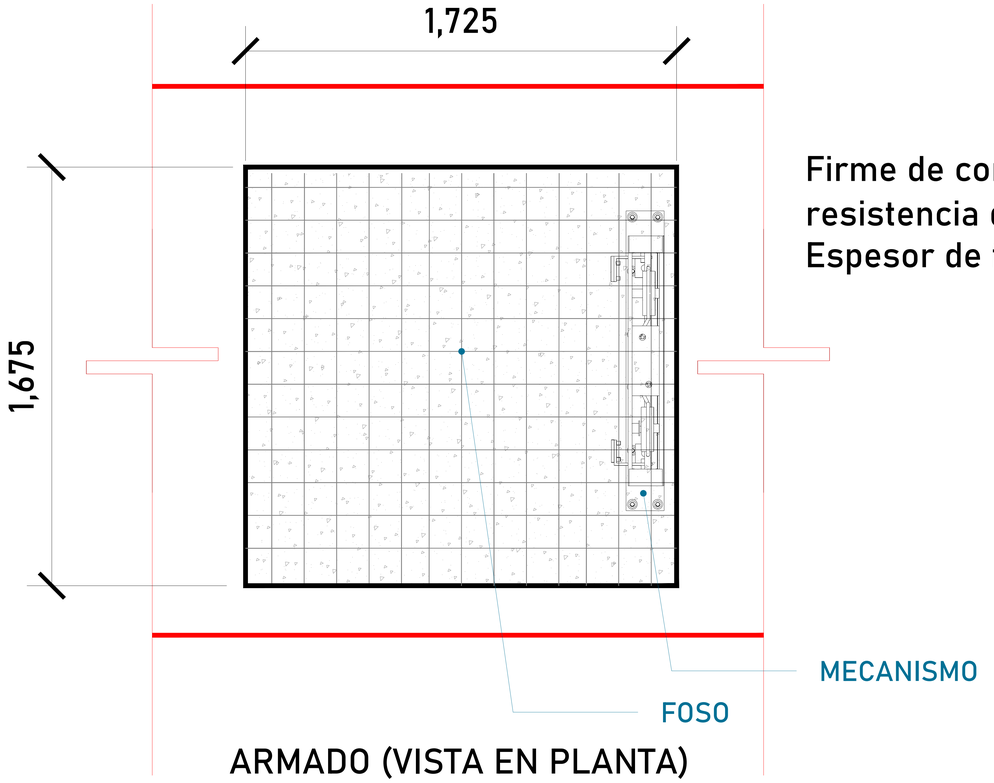

ARMADO (VISTA EN PLANTA)

Firme de concreto armado con una resistencia de F´C= 250 kg/cm².
Espesor de firme de concreto 15cm

ALTURA DE COLUMNAS	
Foso	0.30m
Recorrido	12.60m
Sobre paso	3.00m
Total	15.90m

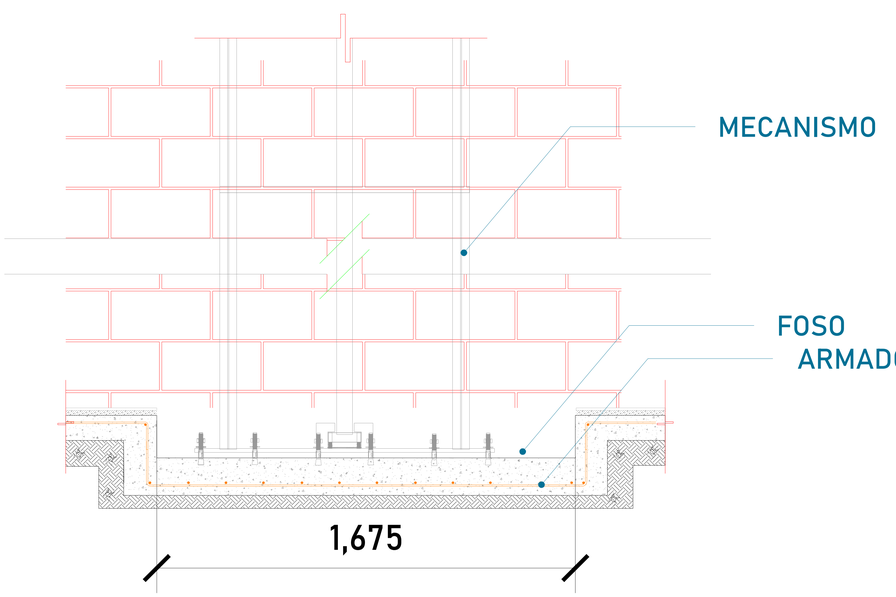

FOSO (VISTA FRONTAL)

Las dimensiones del área para el elevador en este caso de 1.65m x 1.75m deberá de ser el mismo en todas las estaciones que tenga el sitio.

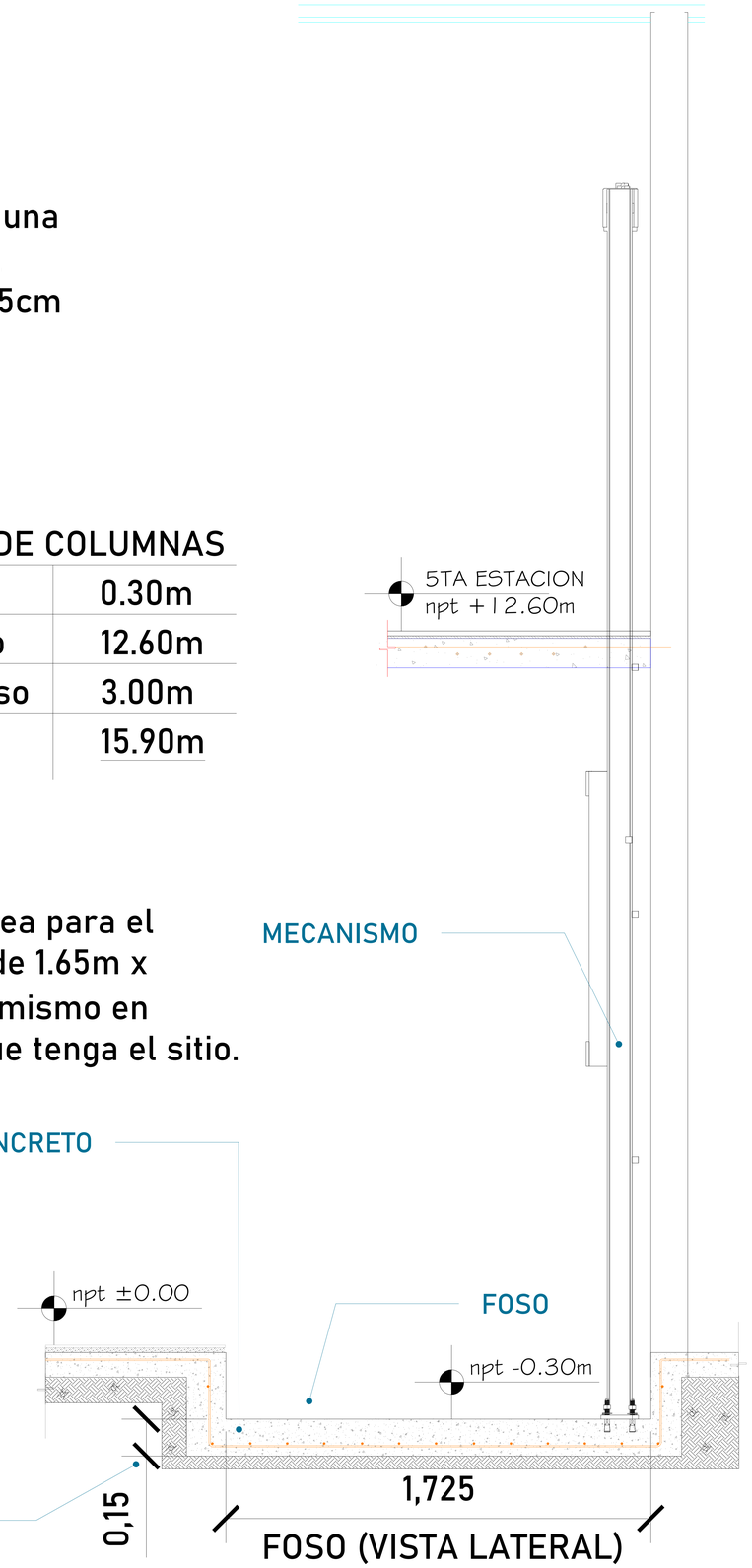

ESPESOR DE FIRME DE CONCRETO ARMADO
RESISTENCIA DE F´C=250 KG/CM²

FOSO (VISTA LATERAL)

CROQUIS DE LOCALIZACIÓN:

UBICACION
Carretera Federal México-Querétaro

ORIENTACION:

NOTAS GENERALES

TABLA DE MODIFICACIONES:

NO.	FECHA	FECHA

EMPRESA: TecnoRampa
SINERGIA EN TECNOLOGÍA Y SERVICIOS

RAZÓN SOCIAL : CLIENTE

VOBO:
VENDEDOR:
FECHA:
ELEVADOR:
PLANO: HUECO PARA EL ELEVADOR
CLAVE: A-2

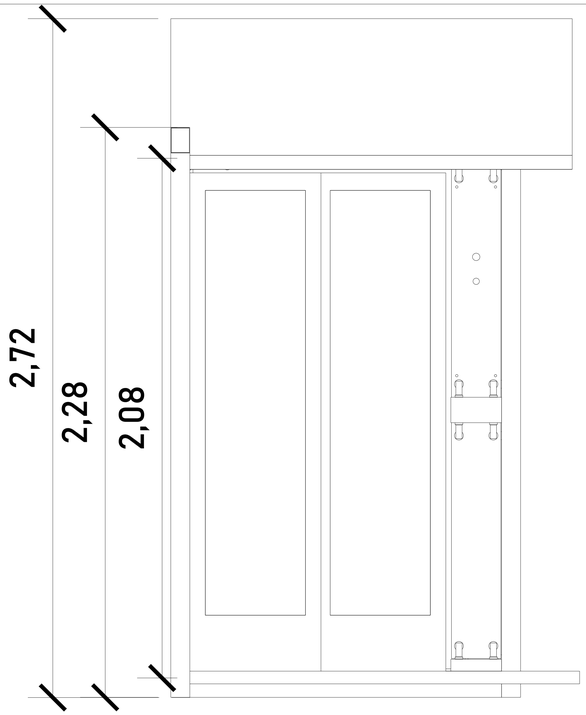

CABINA (VISTA EN FRONTAL)

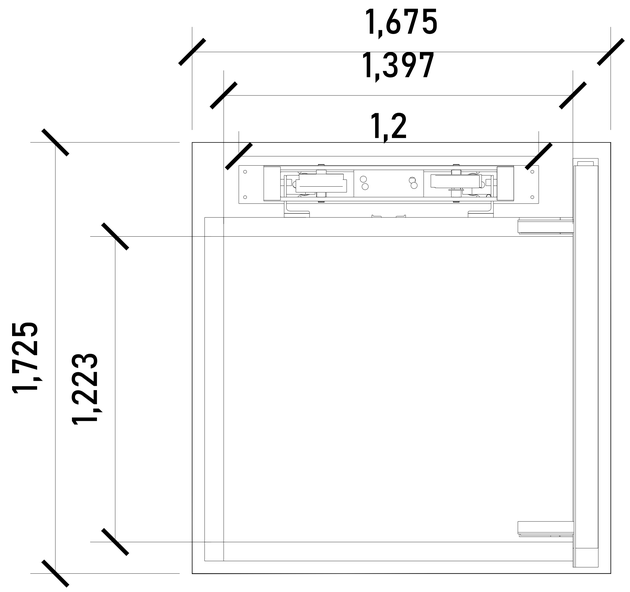

DIMENSIONES DE ACCESO	
DIMENSIÓN DE PUERTA	1.02 M
DIMENSIÓN DE ACCESO LIBRE	0.88 M

ALTURAS DEL EQUIPO:	
ALTURA INT. DE CABINA	2.08 M
ALTURA DE CABINA	2.28 M
ALTURA TOTAL DE EQUIPO	2.72 M

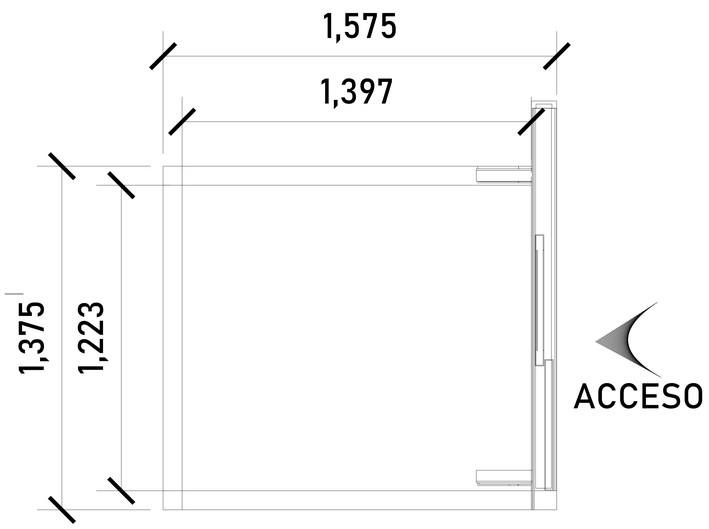

CABINA (VISTA EN PLANTA)

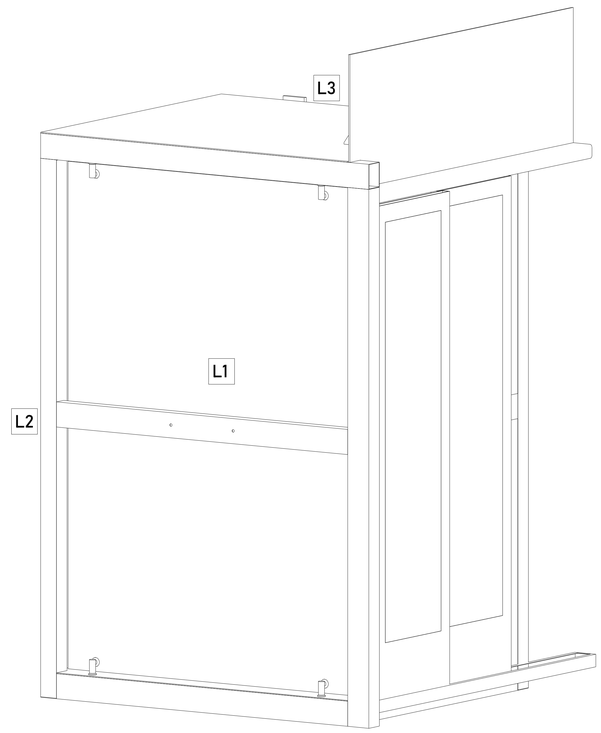

ACABADOS

ACABADOS DEL EQUIPO:	
L1	CONCRETO TEXTURIZADO
L2	CONCRETO TEXTURIZADO
L3	CRISTAL TIPO ESPEJO

CROQUIS DE LOCALIZACIÓN:

UBICACION
Carretera Federal México-Querétaro

ORIENTACION:

NOTAS GENERALES

TABLA DE MODIFICACIONES:

NO.	FECHA	FECHA

EMPRESA: TecnoRampa
SINERGIA EN TECNOLOGIA Y SERVICIOS

RAZÓN SOCIAL :
CLIENTE

VOBO:
VENDEDOR:
FECHA:
ELEVADOR:

PLANO:
DIMENSIONES DE EQUIPO

CLAVE:
A-3

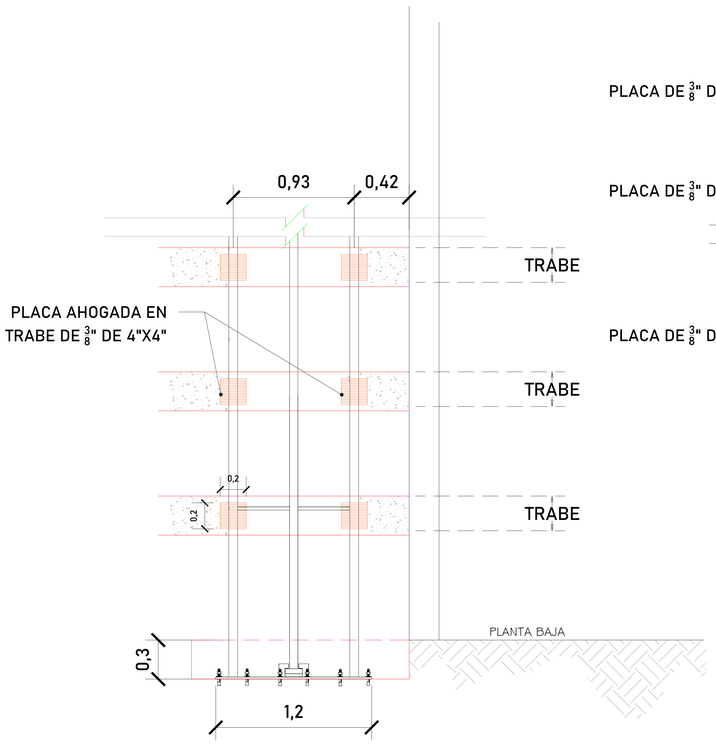

DIMENSIONES DE MURO EXTERIOR A PLACA

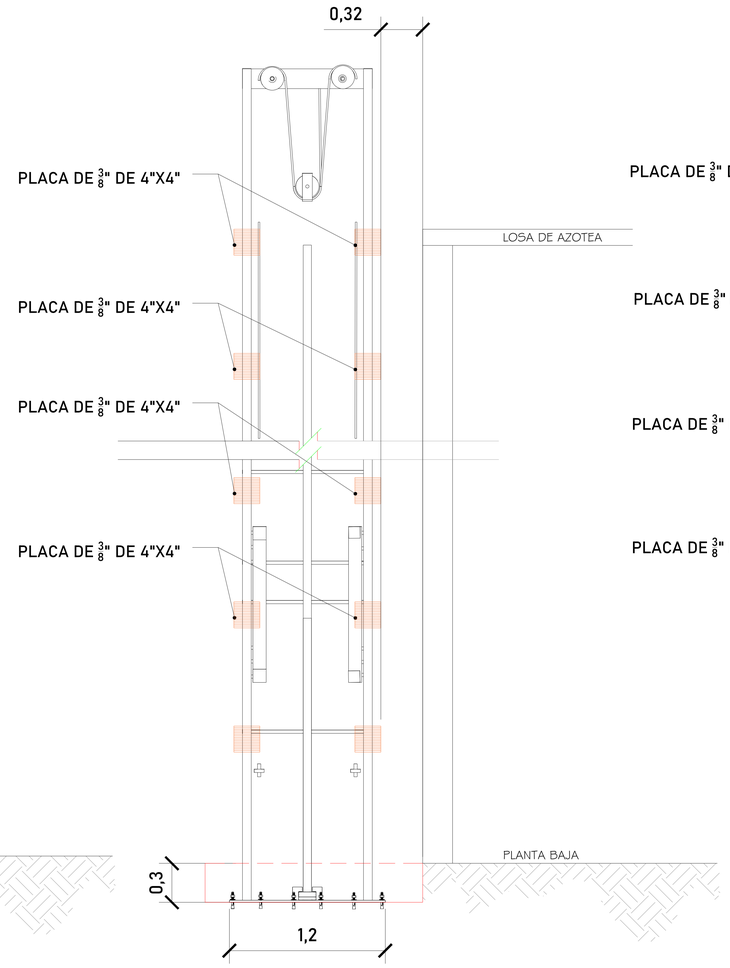

TIPO DE PLACA

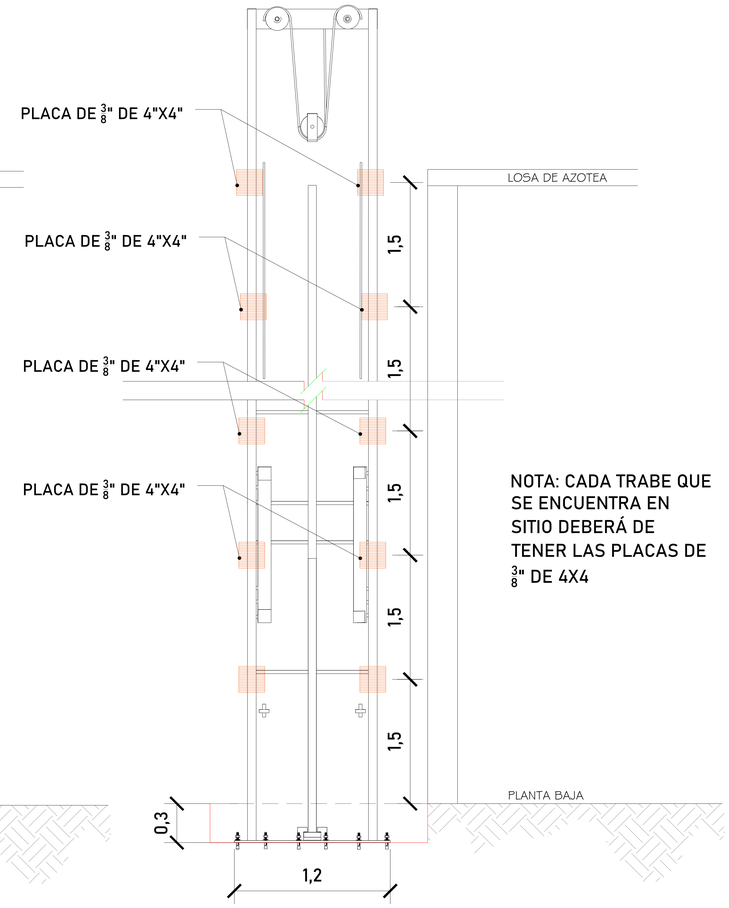

DISTANCIA ENTRE TRABES

NOTA: CADA TRABE QUE SE ENCUENTRA EN SITIO DEBERÁ DE TENER LAS PLACAS DE 3/8" DE 4X4

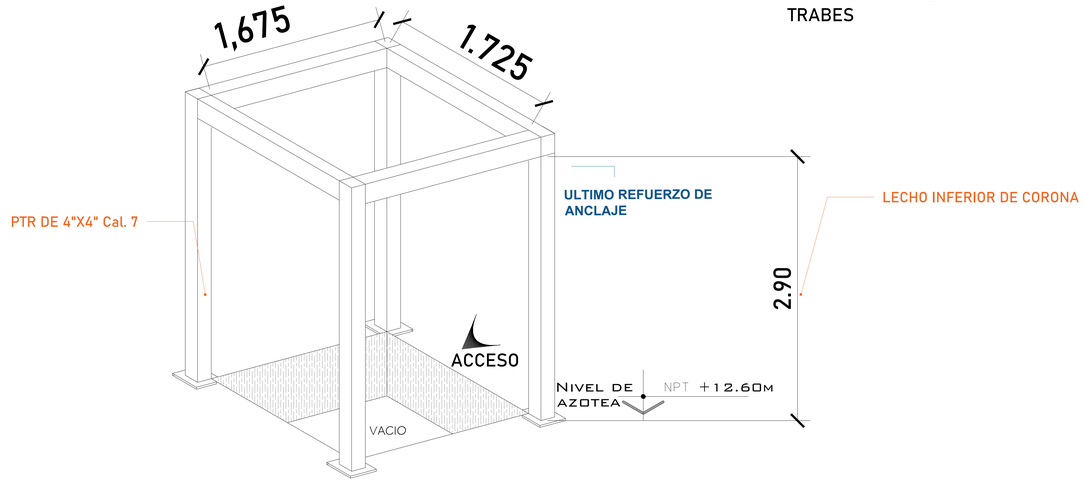

ESTRUCTURA QUE SERÁ NECESARIA PARA LA ULTIMA ESTACIÓN (AZOTEA)

CROQUIS DE LOCALIZACIÓN:

UBICACION
Carretera Federal México-Querétaro

ORIENTACION:

NOTAS GENERALES

TABLA DE MODIFICACIONES:

NO.	FECHA	FECHA

EMPRESA: TecnoRampa
SINERGIA EN TECNOLOGÍA Y SERVICIOS

RAZÓN SOCIAL :
NOMBRE DEL CLIENTE

VOBO:
VENDEDOR:
FECHA:
ELEVADOR:

PLANO:
ANCLAJE DEL ELEVADOR

CLAVE:
A-4

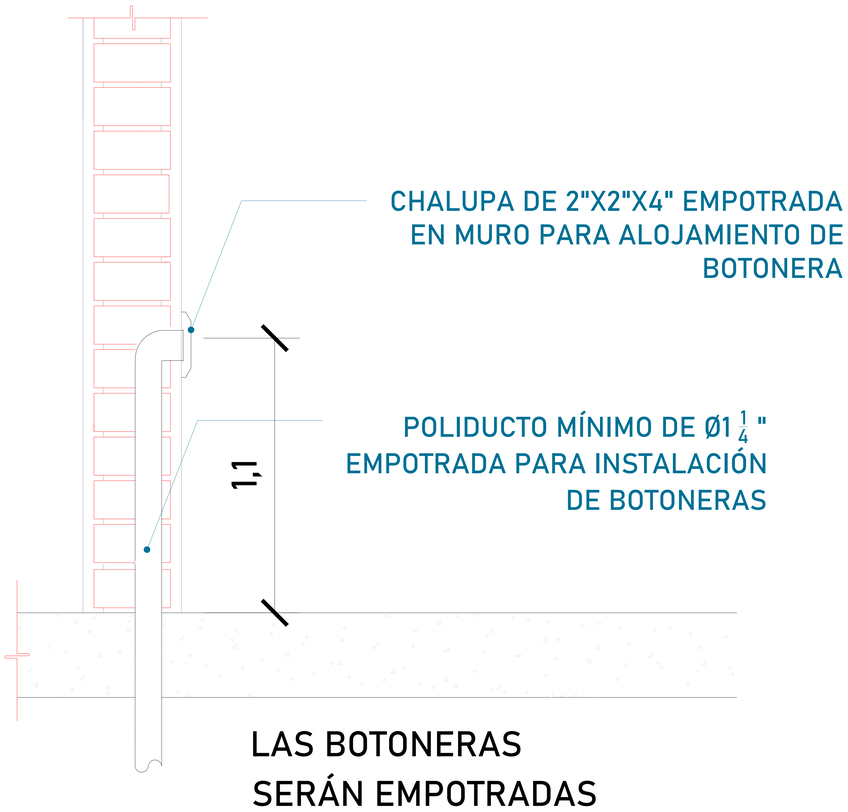

DESCRIPCIÓN DE UNIDAD HIDRAULICA 7.2HP	
ALIMENTACION	220 VCA
NUMERO DE FASES	3
AMPERS DE CONSUMO	26
WATSS DE CONSUMO	5.3 KW
TIPO DE ACEITE	ISO 68

TABLA DE CALIBRES	
CALIBRE	DISTANCIA
8 AWG	0-10M
6 AWG	11-15 M
- (CONTEMPLAR CALCULO)	16- EN ADELANTE

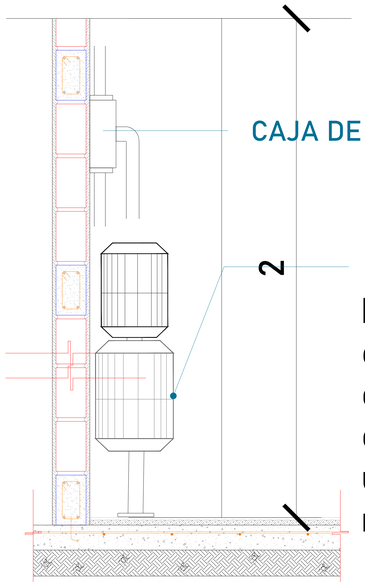

El motor del equipo Tecnorampa, debe estar protegido del polvo y agua o cualquier sustancia que pudiera contaminar el aceite por eso se solicita un nicho de 1.15mx0.45mx2.00m para su resguardo.

Para que las botoneras queden empotradas se solicita al cliente tener un poliducto de Ø1 1/4 " por donde se quiere tener las botoneras de llamado del equipo Tecnorampa. Esta canalización rematan a la caja de control electrico (espacio designado para el motor del elevador)

El cliente suministra, instala y energiza centro de carga con alimentación trifásica a 220V, con neutro y tierra física, e interruptor termomagnético de 3x 40 Amp exclusivo para el elevador, al igual que la canalización de botoneras, las cuales rematan a una caja registro, lo anterior y el centro de carga deberán colocarse en el área donde se ubique la unidad hidráulica y control eléctrico proporcionado por TECNORAMPA a no mayor de 5.00m del área del equipo.

Por seguridad no deberá ser manipulado por personal no autorizado

*Al hacer caso omiso de las indicaciones ya dictadas y tenga alguna falla el equipo, Tecnorampa no se hará responsable de estas, además de que el año de garantía no tendría cobertura para estos daños.

CROQUIS DE LOCALIZACIÓN:

UBICACION
Carretera Federal México-Querétaro

ORIENTACION:

NOTAS GENERALES

TABLA DE MODIFICACIONES:

NO.	FECHA	FECHA

EMPRESA: TecnoRampa
SINERGIA EN TECNOLOGÍA Y SERVICIOS

RAZÓN SOCIAL : CLIENTE

VOBO:
VENDEDOR:
FECHA:
ELEVADOR:

PLANO: ALIMENTACIÓN Y BOTONERAS
CLAVE: A-5

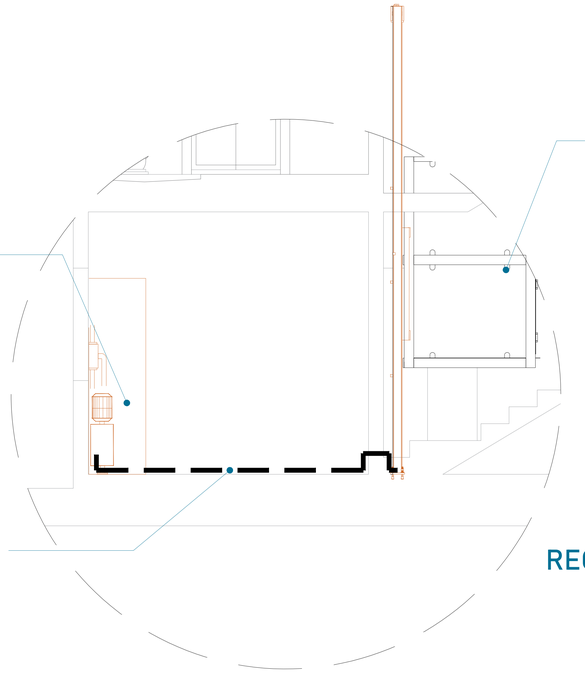

El tubing que es la conexión del mecanismo del elevador a la Unidad Hidráulica, donde pasa el aceite. No tiene que tener una distancia máxima de 5.00m lineales.

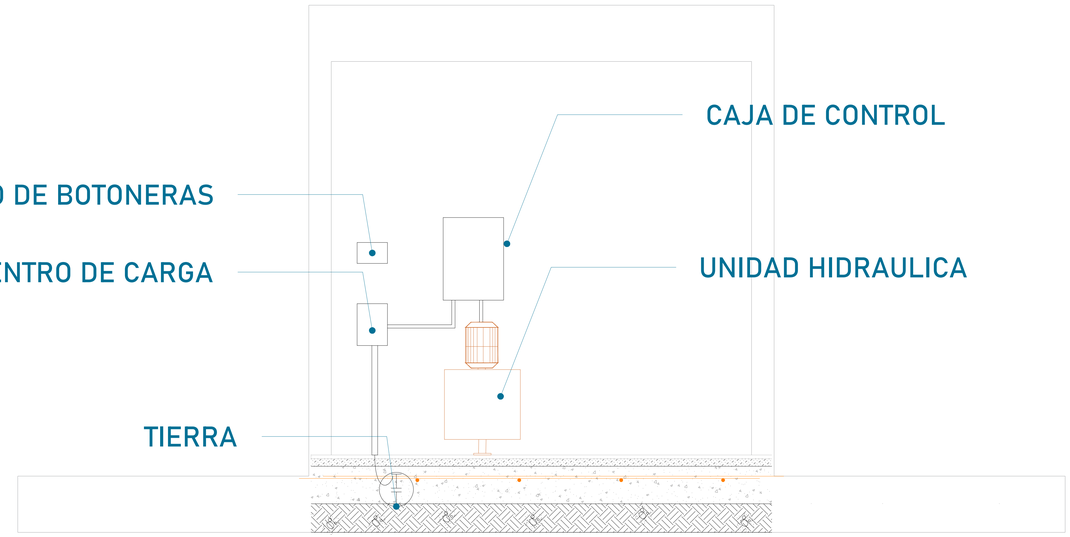

La imagen es solamente ilustrativa.

Para la alimentación del equipo se requiere una Unidad Hidráulica se solicita que este motor este lo mas cerca posible del equipo, por lo tanto se solicita al cliente tener un ducto de 3" para poder pasar ahí el tubing y los cables para la botoneras

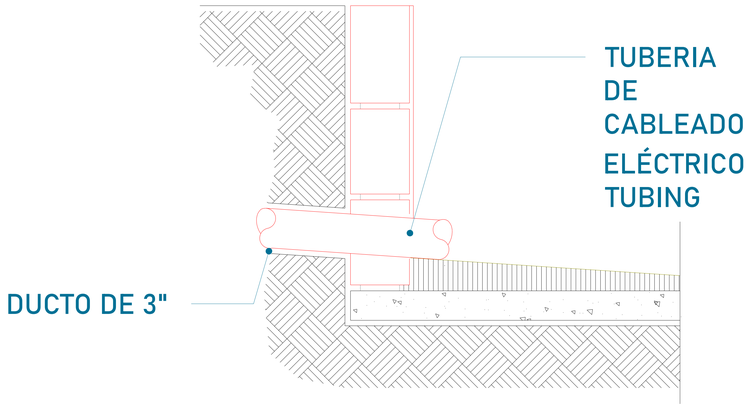

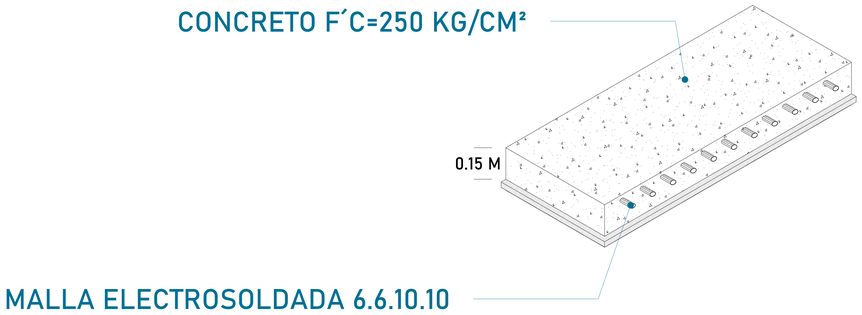

La Unidad Hidráulica va anclada, por medio de taquetes expansivos punta arpón de $\frac{3}{4}$" de ancho, por 5" de largo al firme de concreto donde se apoya.

CROQUIS DE LOCALIZACIÓN:

UBICACION
Carretera Federal México-Querétaro

ORIENTACION:

NOTAS GENERALES

TABLA DE MODIFICACIONES:

NO.	FECHA	FECHA

EMPRESA: TecnoRampa
SINERGIA EN TECNOLOGÍA Y SERVICIOS

RAZÓN SOCIAL : CLIENTE

VOBO:

VENDEDOR:

FECHA:

ELEVADOR:

PLANO: DUCTO Y UNIDAD HIDRÁULICA

CLAVE: A-6

PUERTA EXTERIOR

El elevador cuenta con una puerta que viaja junta con este.
Por tal situación se recomienda la colocación de una protección en cada una de las estaciones.
Tomar en cuenta que se tendrá que respetar las dimensiones de la puerta del elevador.
Ya que en el ultimo nivel no se cuenta con ningun recubrimiento (techo), es necesario que el cubo se encuentre a resguardo, esto para evitar filtracion de agua o de algun otro elemento que pueda influir en el optimo funcionamiento del equipo Tecnorampa.

PRECAUCIONES

No operar el elevador cuando exista fuga de fluido hidráulico.

Respetar las indicaciones sin sobrepasar su capacidad de peso 500kg.

No operar el equipo, sin antes haber sido entregado por un personal asignado de la empresa Tecnorampa.

No utilizar el elevador en casos de incendio.

No operar el elevador en caso de que los cables de acero se encuentren deshilados.

REQUISITOS DE INSTALACION

1.- El foso estará en óptimas condiciones
   a) No encharcamientos
   b) No objetos ni materiales dentro
   c)Acceso libre al area de instalación
2.- Se necesita energía a 220V, para conectar una maquina de soldar a 2 fases, capacidad de consumo de 60 Amp
   *En dado caso de no contar con la alimentación, contacte a su vendedor para dar solución.
3.- La obra civil (foso y refuerzos) debera estar lista en la fecha programada de su instalación.
4.- Considerar el espacio de accesos y vanos en sitio para el acceso del equipo al lugar de su instalación

CROQUIS DE LOCALIZACIÓN:

UBICACION
Carretera Federal México-Querétaro

ORIENTACION:

NOTAS GENERALES

TABLA DE MODIFICACIONES:

NO.	FECHA	FECHA

EMPRESA: TecnoRampa
SINERGIA EN TECNOLOGIA Y SERVICIOS

RAZÓN SOCIAL :
CLIENTE

VOBO:
VENDEDOR:
FECHA:
ELEVADOR:
PLANO:
COMPLEMENTOS
CLAVE:
A-7