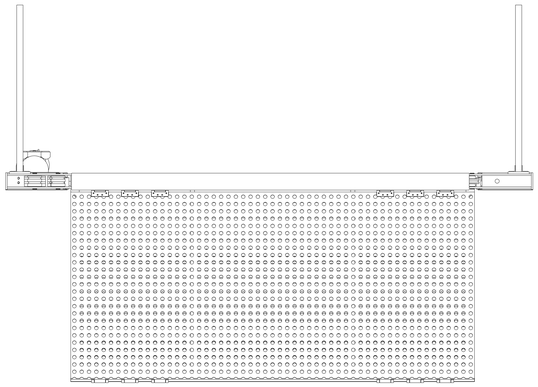

PUERTA HIDRÁULICA VISTA EN PLANTA

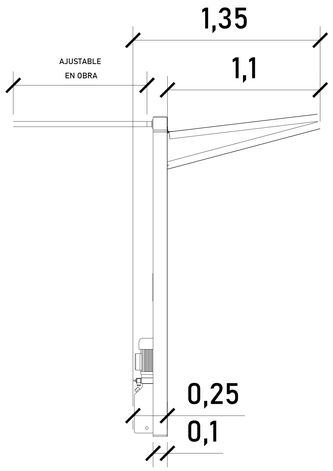

VISTA LATERAL

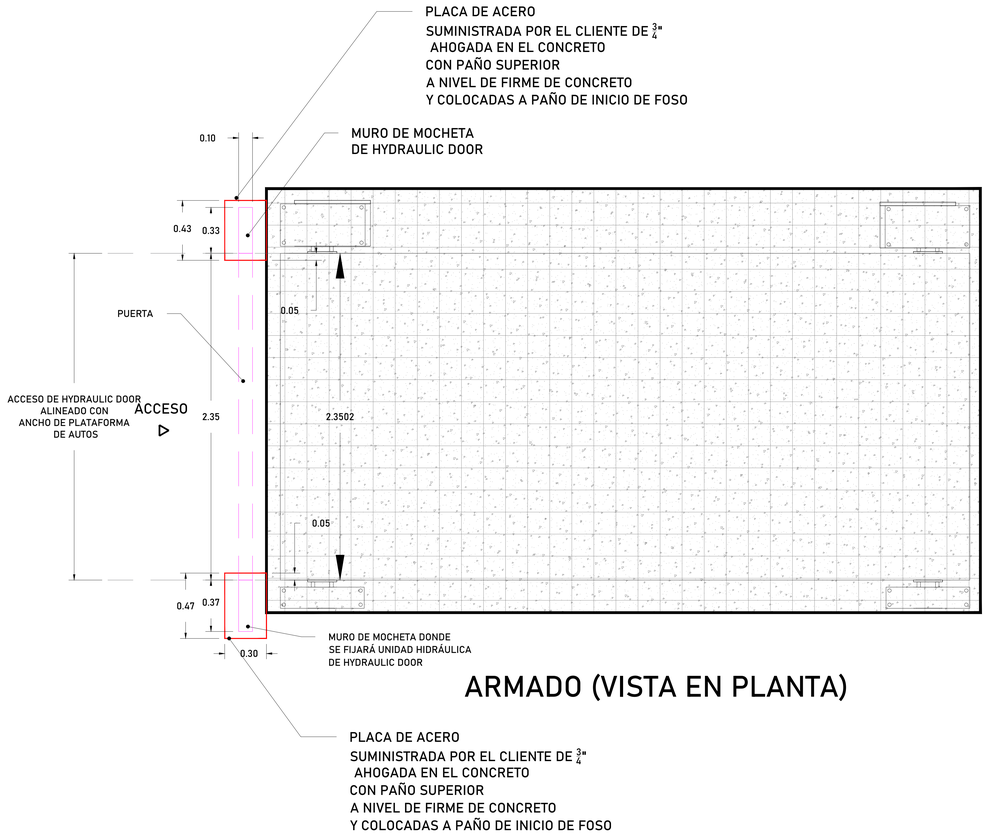

ARMADO (VISTA EN PLANTA)

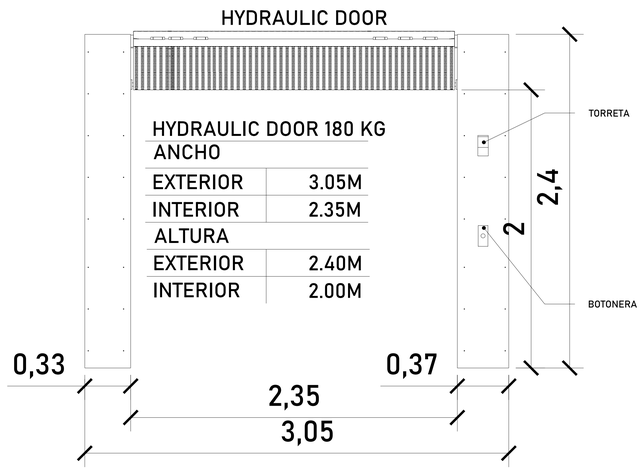

VISTA FRONTAL

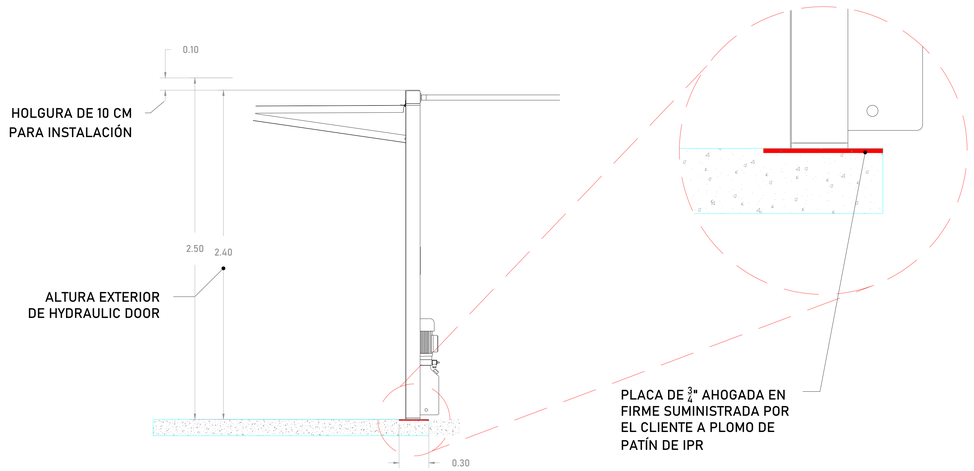

VISTA LATERAL

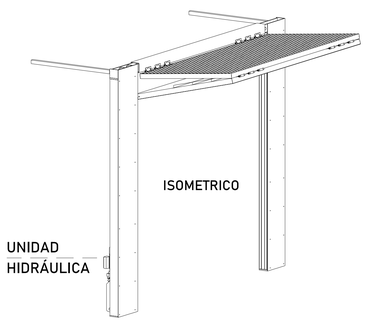

DESCRIPCIÓN DE UNIDAD HIDRAULICA 2HP	
ALIMENTACION	110 VCA
NUMERO DE FASES	1
AMPERS DE CONSUMO	18.5
WATSS DE CONSUMO	1.5 KW
TIPO DE ACEITE	ISO 68
RANGO DE VARIACIÓN DE VOLTAGE	110 VAC +/-5%

HYDRAULIC DOOR

- CAPACIDAD MÁXIMA DE CARGA PARA ACABADOS DE 180 KG.

-MOTOR DE 2HP, ALIMENTACIÓN 110 VAC, NEUTRO Y TIERRA FISICA.

- CONEXIÓN DE CABLEADO PARA BOTONERAS DEBERÁ COINCIDIR CON EL DE LA U.H.

-ACABADO LÁMINA PERFORADA.

- SE NECESITA UNA ALTURA DE 2.50 M LIBRE EN SITIO PARA LA INSTALACIÓN DE LAS PUERTAS HIDRÁULICAS.

-COLOR NEGRO.

NOTA: LA PUERTA LLEVA SUS LIGUES, SE FIJA A LA ESTRUCTURA DEL ELEVADOR Y SE SOLDA EN PLACA COLADA EN PISO DE CONCRETO

NOTA: LA PUERTA LLEVA SUS LIGUES, SE FIJA A LA ESTRUCTURA DEL ELEVADOR Y SOLDARÁ A PLACAS EN AHOGADAS EN FIRME DE CONCRETO DE DIMENSIONES 47X30CM DERECHA (VISTA FRONTAL) Y 43X30 CM IZQUIERDA (VISTA FRONTAL)

CROQUIS DE LOCALIZACIÓN:

UBICACION
Carretera Federal México-Querétaro

ORIENTACION:

NOTAS GENERALES

- PESO TEÓRICO DEL EQUIPO:
-PUERTA INSTALADA EN P.B.
- MOTOR UBICADO EN SÓTANO 2, A 20METROS DE LA HYDRAULIC DOOR
- PESO TEÓRICO DEL EQUIPO: 350 KG
- LA OPERACIÓN DEL EQUIPO ES MANUAL

TABLA DE MODIFICACIONES:

NO.	DESCRIPCIÓN	FECHA
0	LIBERACIÓN DE GUÍA MECÁNICA	20/09/2023

EMPRESA: TecnoRampa
SINERGIA EN TECNOLOGÍA Y SERVICIOS

RAZÓN SOCIAL :
20706 - 23120 / MA DE JESUS JIMENEZ GUTIERREZ

VOBO:

VENDEDOR: ARQ. EVELIN ALVARADO

FECHA: 20/09/2023

ELEVADOR: HYDRAULIC DOOR

PLANO: PUERTA HIDRÁULICA

CLAVE: A-7