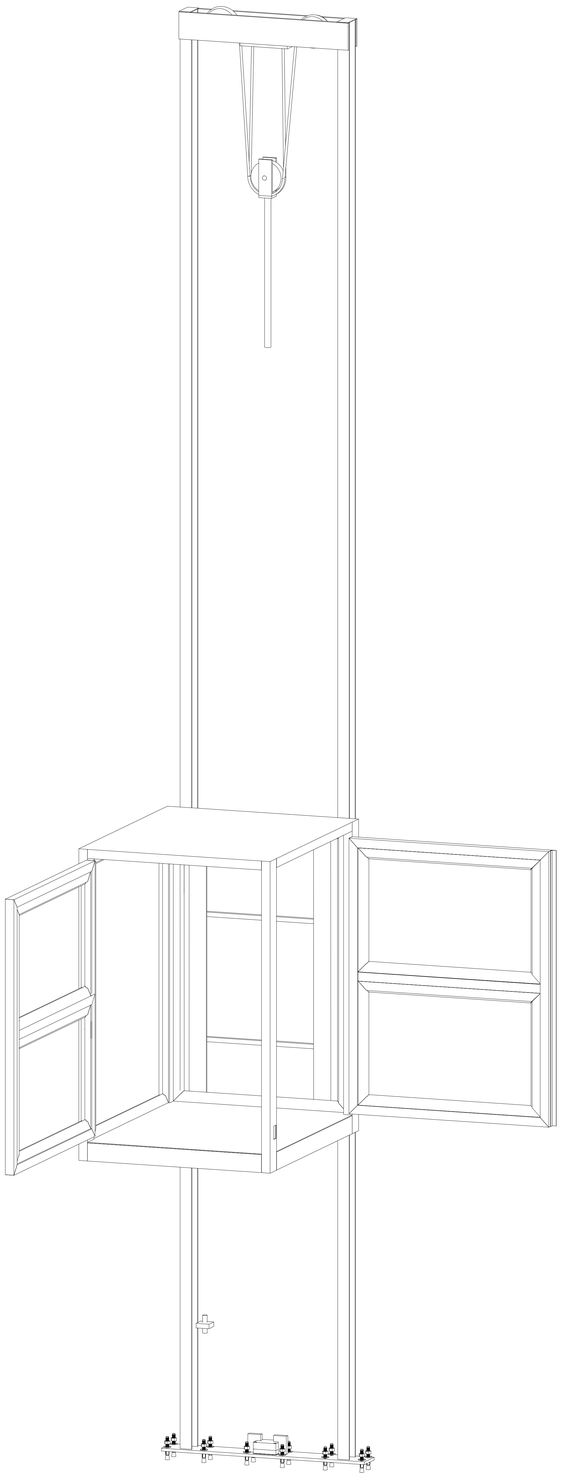

TecnoRampa
SINERGIA EN TECNOLOGÍA Y SERVICIOS

DIRECCION:
AUTOPISTA
MEXICO-QUERETARO
KM 175+494 COLONIA
EL SAUZ BAJO

TEL: 01 427 272 40 41

CONDICIONES DE ENVIO DEL EQUIPO

CABINA: DESARMADA

COLUMNAS: EN DOS PARTES

DIMENSIONES DE VANO:

DESCRIPCION DEL EQUIPO:

ELEVADOR MONTAPLATOS

CARGA: 300 KG

RECORRIDO: 6.12 m

UNIDAD HIDRAULICA: 2HP

ESTACIONES: 2

COLOR DEL EQUIPO

CABINA: SILVER METALLIC

TIPO DE ALIMENTACION

~~MONOFÁSICA 110 VAC~~ 220v bifasico // 16amp

TUBERIA: DELGADA

VENDEDOR: ARQ. SALVADOR SILVA

RAZON SOCIAL: LORENA LOMELI

NO. DE CLIENTE:

FECHA: 21/08/2024

FIRMA DE CONFORMIDAD DEL CLIENTE:

COMPLEMENTOS

ACABADO DE LÁMINA PERFORADA
- TECHO DE ALUCOBOND
- CERROJO EN PUERTAS COMO ELEVADOR DE CARGA
- 08:00 A.M. A 06:00 P.M.

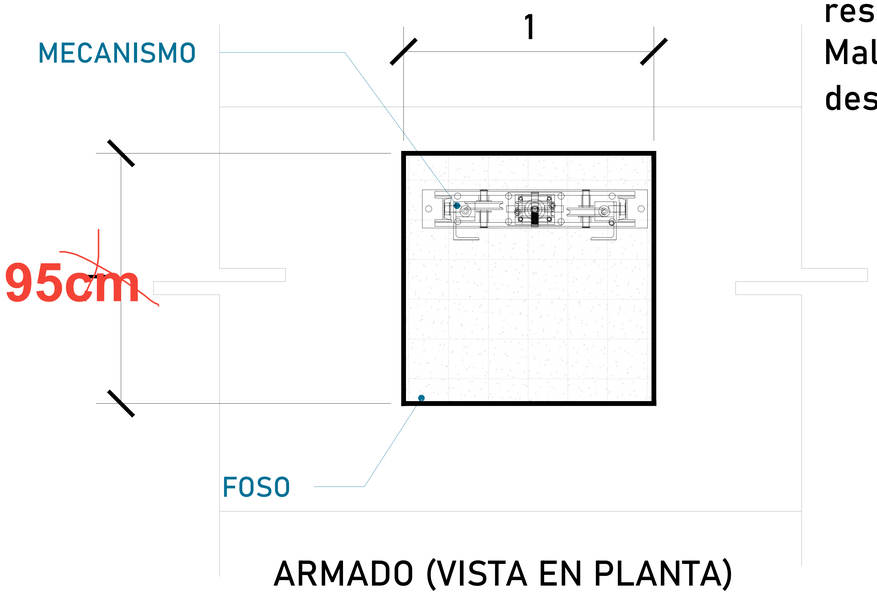

ARMADO (VISTA EN PLANTA)

~~Firme de concreto con una resistencia de F´C= 250 kg/cm².~~
~~Malla electrosoldada de 6.6.10.10 después de los 10cm.~~

Se cambiara por placa de metalica

ALTURA DE COLUMNAS	
Recorrido	6.12 m
Sobre Paso	2.50 m
Total	8.62 m

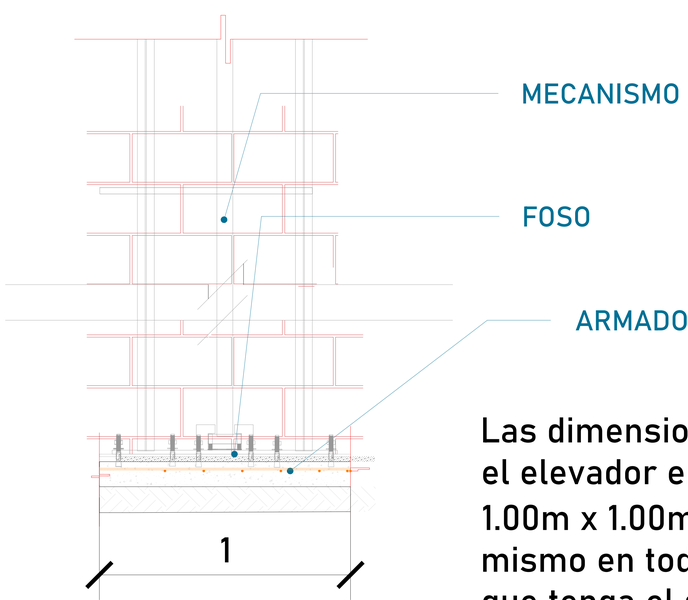

FOSO (VISTA FRONTAL)

Las dimensiones del área para el elevador en este caso de 1.00m x 1.00m deberá de ser el mismo en todas las estaciones que tenga el sitio.

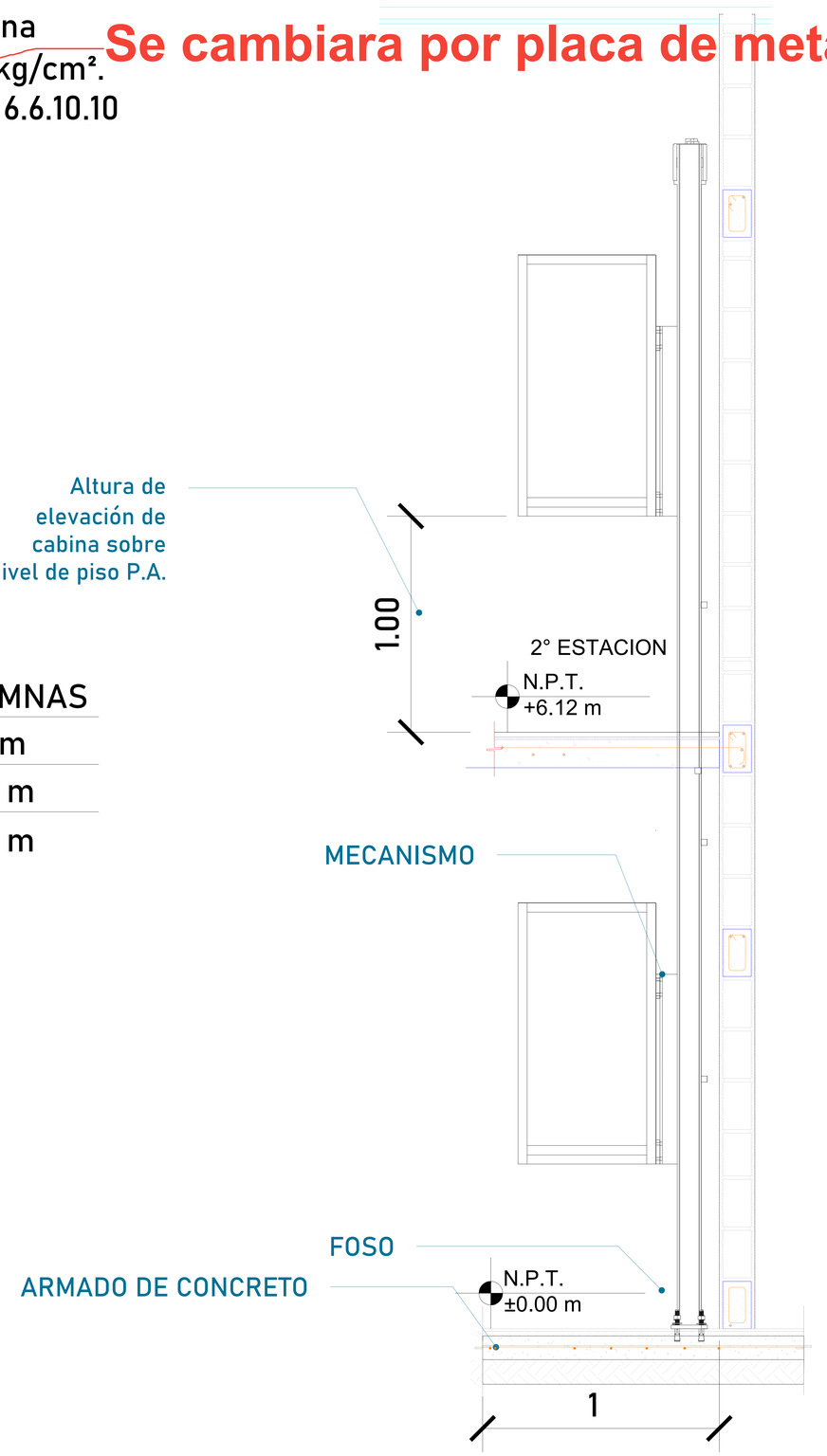

FOSO (VISTA LATERAL)

DETALLE DE LOCALIZACIÓN:

UBICACION
Carretera Federal México-Querétaro

ORIENTACION:

NOTAS GENERALES

TABLA DE MODIFICACIONES:

NO.	DESCRIPCIÓN	FECHA
0	GUIA MECANICA PRELIMINAR	21/08/2024

EMPRESA: TecnoRampa
SINERGIA EN TECNOLOGÍA Y SERVICIOS

RAZÓN SOCIAL :
LORENA LOMELI

VOBO:

VENDEDOR:
ARQ. SALVADOR SILVA

FECHA: 21/08/2024

ELEVADOR: MONTAPLATOS

PLANO:
HUECO PARA EL ELEVADOR

CLAVE: A-2

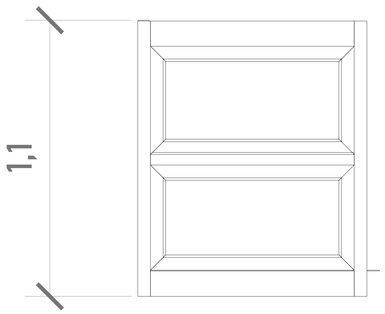

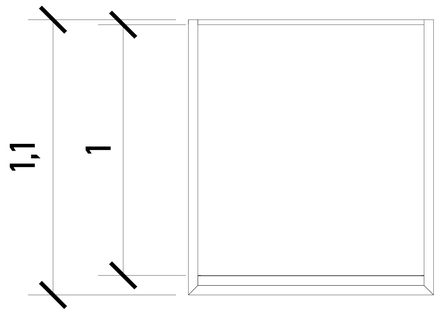

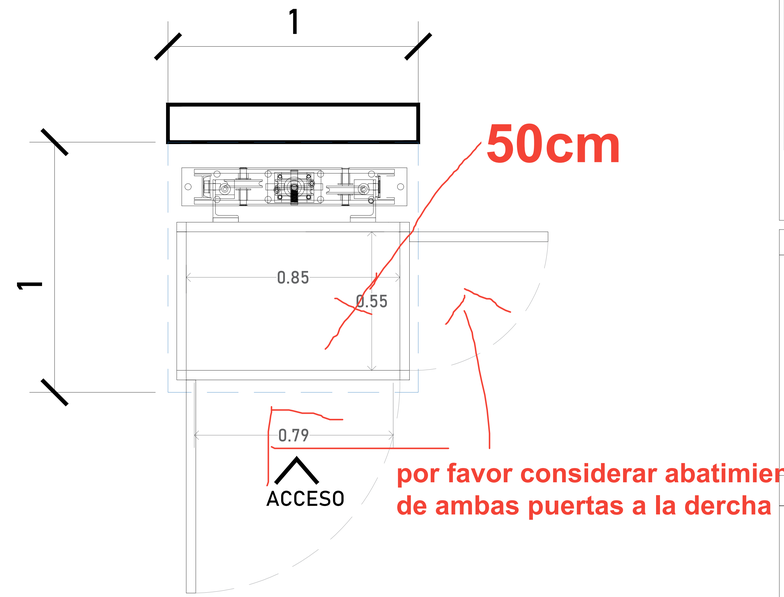

CABINA (VISTA EN FRONTAL)

ALTURAS DEL EQUIPO:	
ALTURA CABINA	1.10 M
ALTURA INT. DE CABINA	1.00 M

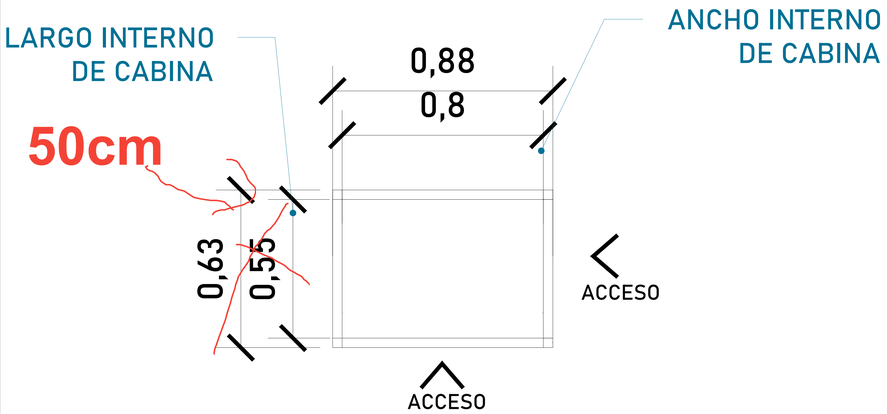

CABINA (VISTA EN PLANTA)

DIMENSIONES INTERIORES DEL EQUIPO:	
ANCHO INT. DE CABINA	0.80 M
LARGO INT. DE CABINA	0.55 M

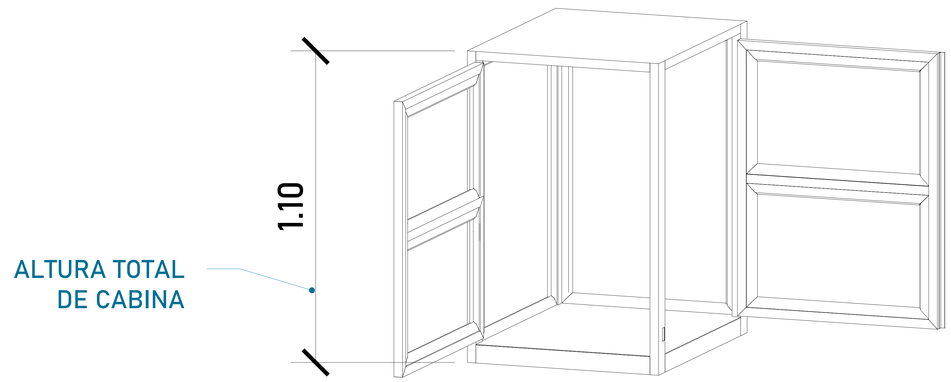

Se pide que el área del elevador este nivelado y a plomo en cada una de sus estaciones.

CROQUIS DE LOCALIZACIÓN:

UBICACION
Carretera Federal México-Querétaro

ORIENTACION:

NOTAS GENERALES

TABLA DE MODIFICACIONES:

NO.	DESCRIPCIÓN	FECHA
0	GUIA MECANICA PRELIMINAR	21/08/2024

EMPRESA: TecnoRampa
SINERGIA EN TECNOLOGÍA Y SERVICIOS

RAZÓN SOCIAL :
LORENA LOMELI

VOBO:

VENDEDOR:
ARQ. SALVADOR SILVA

FECHA: 21/08/2024

ELEVADOR: MONTAPLATOS

PLANO:
DIMENSIONES DE EQUIPO

CLAVE: A-3

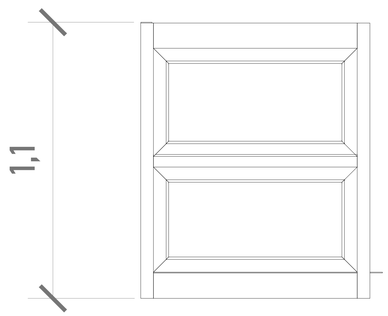

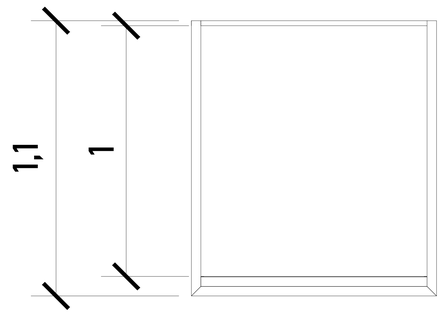

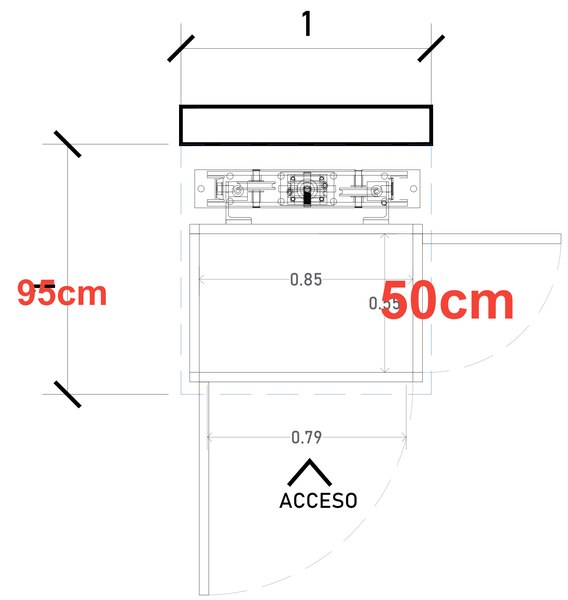

CABINA (VISTA EN FRONTAL)

ALTURAS DEL EQUIPO:

ALTURA CABINA	1.10 M
ALTURA INT. DE CABINA	1.00 M
ENTREPAÑO INFERIOR	0.31 M
ENTREPAÑO SUPERIOR	0.45 M

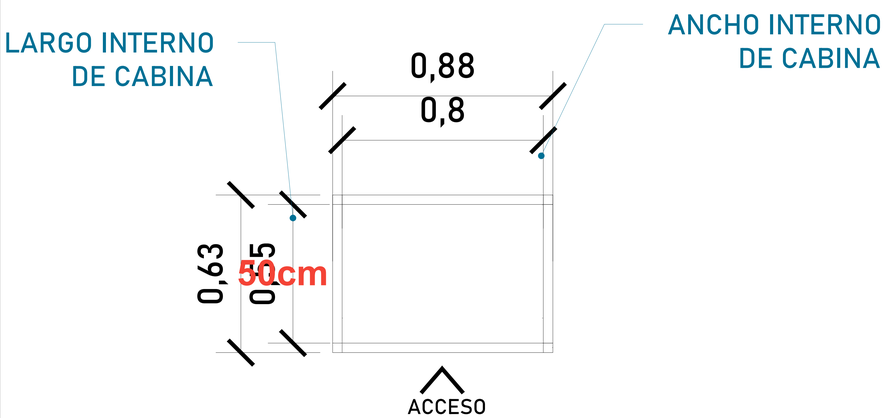

CABINA (VISTA EN PLANTA)

DIMENSIONES INTERIORES DEL EQUIPO:

ANCHO INT. DE CABINA	0.80 M
LARGO INT. DE CABINA	~~0.55 M~~ 50cm

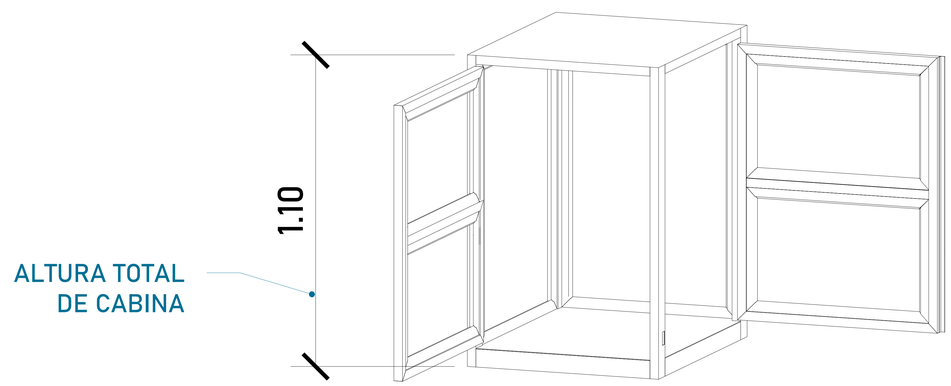

Se pide que el área del elevador este nivelado y a plomo en cada una de sus estaciones.

CROQUIS DE LOCALIZACIÓN:

UBICACION
Carretera Federal México-Querétaro

ORIENTACION:

NOTAS GENERALES

TABLA DE MODIFICACIONES:

NO.	DESCRIPCIÓN	FECHA
0	GUIA MECANICA PRELIMINAR	21/08/2024

EMPRESA: TecnoRampa
SINERGIA EN TECNOLOGIA Y SERVICIOS

RAZÓN SOCIAL :
LORENA LOMELI

VOBO:

VENDEDOR:
ARQ. SALVADOR SILVA

FECHA: 21/08/2024

ELEVADOR: MONTAPLATOS

PLANO:
DIMENSIONES DE EQUIPO

CLAVE: A-3

50cm

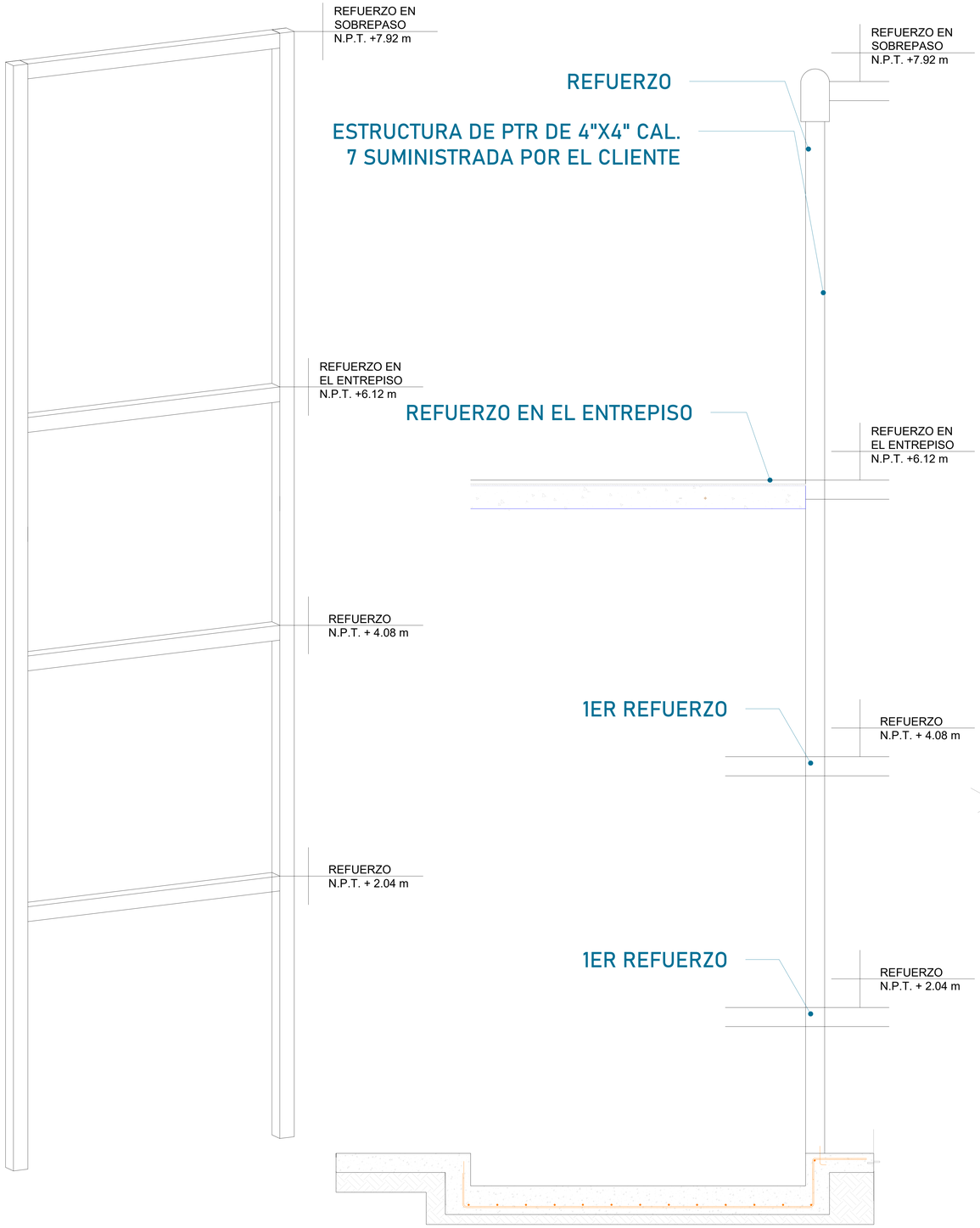

FOSO (VISTA LATERAL)

Para la estabilidad del equipo Tecnorampa debera ser anclado aun cierto numero de refuerzos estos serán de acuerdo al recorrido del equipo y a los distintos niveles que se tengan.
Para anclar se solicita una cadena de concreto (f´c=250 kg/cm²) o una viga de acero, ambas minimo de 15 cm.

En la ultima estación nuestras columnas tienen un sobrepaso de 2.50m por lo tanto se solicita un refuerzo a esa altura.

El área de 1.00m x 1.00 deberá quedar libre para la instalación del equipo.

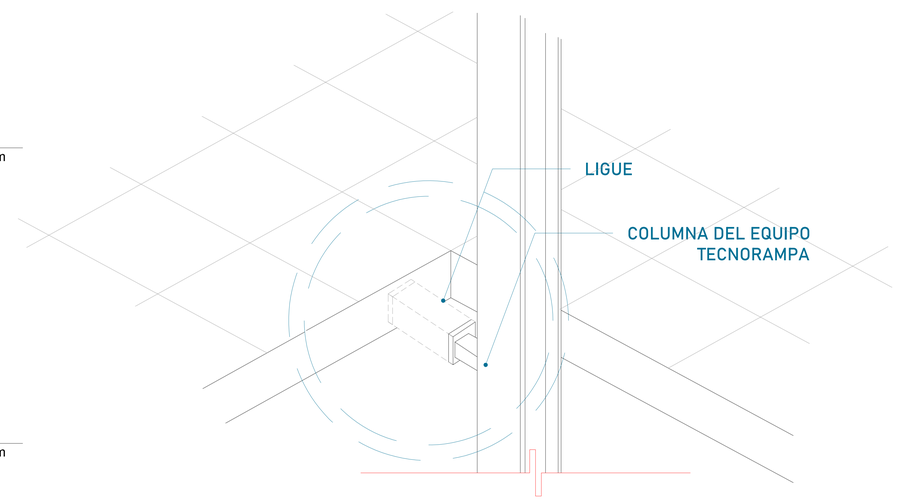

Las columnas del equipo Tecnorampa se ligan a distintas alturas por eso se solicitan los refuerzos, estos son puestos por el cliente.

CROQUIS DE LOCALIZACIÓN:

UBICACION
Carretera Federal México-Querétaro

ORIENTACION:

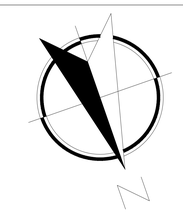

NOTAS GENERALES

TABLA DE MODIFICACIONES:

NO.	DESCRIPCIÓN	FECHA
0	GUIA MECANICA PRELIMINAR	21/08/2024

EMPRESA: TecnoRampa
SINERGIA EN TECNOLOGIA Y SERVICIOS

RAZÓN SOCIAL :
LORENA LOMELI

VOBO:

VENDEDOR:
ARQ. SALVADOR SILVA

FECHA: 21/08/2024

ELEVADOR: MONTAPLATOS

PLANO:
ANCLAJE DEL ELEVADOR

CLAVE: A-4

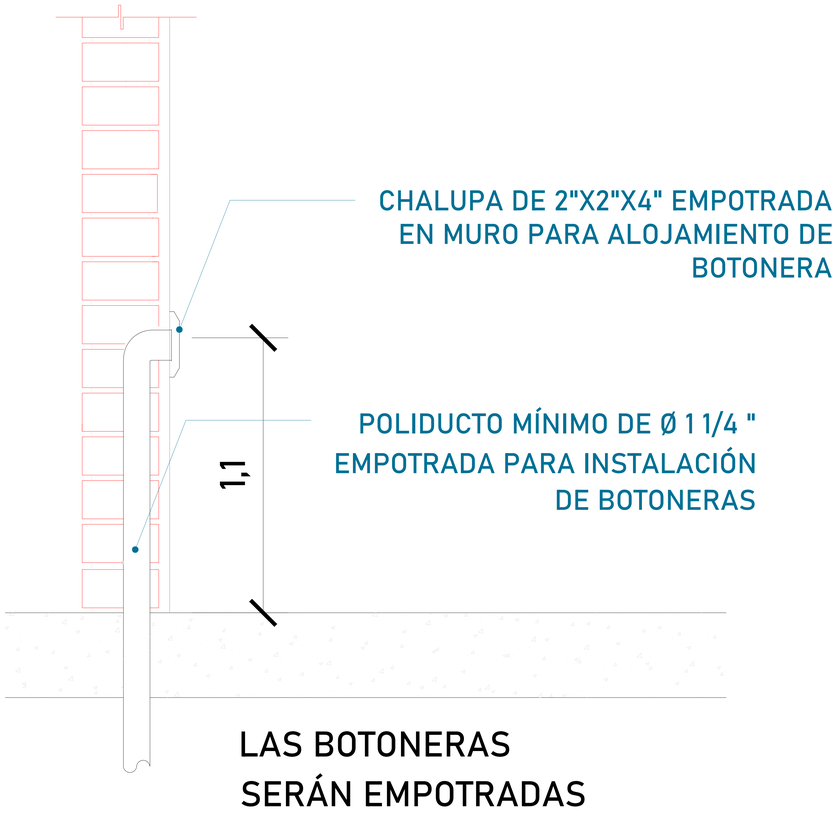

TABLA DE CALIBRES	
CALIBRE	DISTANCIA
8 AWG	0-10M
6 AWG	11-15 M
- (CONTEMPLAR CALCULO)	16- EN ADELANTE

DESCRIPCIÓN DE UNIDAD HIDRAULICA 2HP	
ALIMENTACION	110 VCA
NUMERO DE FASES	1
AMPERS DE CONSUMO	18.5
WATSS DE CONSUMO	1.5 KW
TIPO DE ACEITE	ISO 68
RANGO DE VARIACIÓN DE VOLTAGE	110 VAC +/-5%

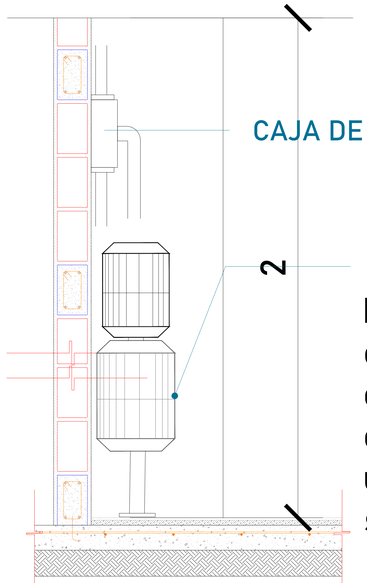

UNIDAD HIDRÁULICA

El motor del equipo Tecnorampa, debe estar protegido del polvo y agua o cualquier sustancia que pudiera contaminar el aceite por eso se solicita un nicho de 0.85mx0.65mx2.00m para su resguardo.

BOTONERAS EMPOTRADAS

Para que las botoneras queden empotradas se solicita al cliente tener un poliducto de Ø1 $\frac{1}{4}$ " por donde se quiere tener las botoneras de llamado del equipo Tecnorampa. Esta canalización rematan a la caja de control electrico (espacio designado para el motor del elevador)

El cliente suministra, instala y energiza centro de carga con alimentación monofásica a 110V, con neutro y tierra física, e interruptor termomagnético de 1 x 30 Amp exclusivo para el elevador, al igual que la canalización de botoneras, las cuales rematan a una caja registro, lo anterior y el centro de carga deberán colocarse en el área donde se ubique la unidad hidráulica y control eléctrico proporcionado por TECNORAMPA a no mayor de 5.00m del área del equipo. Por seguridad no deberá ser manipulado por personal no autorizado

Por seguridad no deberá ser manipulado por personal no autorizado

*Al hacer caso omiso de las indicaciones ya dictadas y tenga alguna falla el equipo, Tecnorampa no se hará responsable de estas, además de que el año de garantía no tendría cobertura para estos daños.

CROQUIS DE LOCALIZACIÓN:

UBICACION
Carretera Federal México-Querétaro

ORIENTACION:

NOTAS GENERALES

TABLA DE MODIFICACIONES:

NO.	DESCRIPCIÓN	FECHA
0	GUIA MECANICA PRELIMINAR	21/08/2024

EMPRESA: TecnoRampa
INGENIERÍA EN TECNOLOGÍA Y SERVICIOS

RAZÓN SOCIAL :
LORENA LOMELI

VOBO:

VENDEDOR:
ARQ. SALVADOR SILVA

FECHA: 21/08/2024

ELEVADOR: MONTAPLATOS

PLANO:
ALIMENTACIÓN Y BOTONERAS

CLAVE: A-5

El tubing que es la conexión del mecanismo del elevador a la Unidad Hidráulica, donde pasa el aceite. No tiene que tener una distancia máxima de 5.00m lineales.

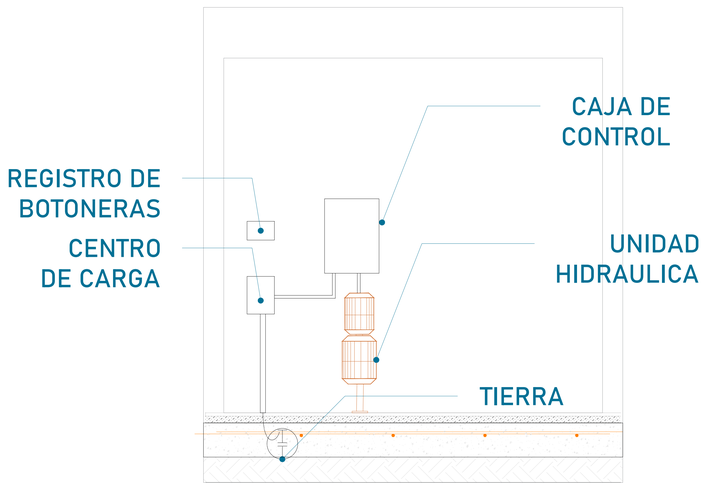

La imagen es solamente ilustrativa.

La Unidad Hidráulica va anclada, por medio de taquetes expansivos punta arpón de $\frac{3}{4}$" de ancho, por 5" de largo al firme de concreto donde se apoya.

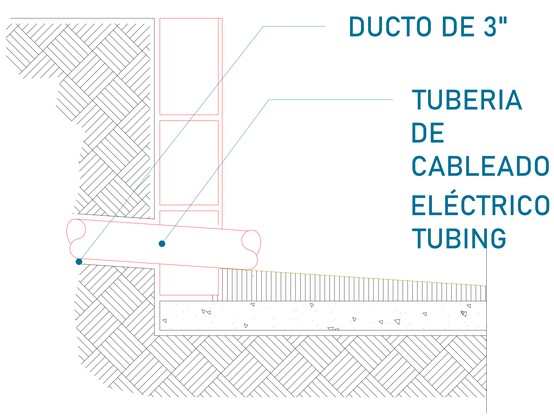

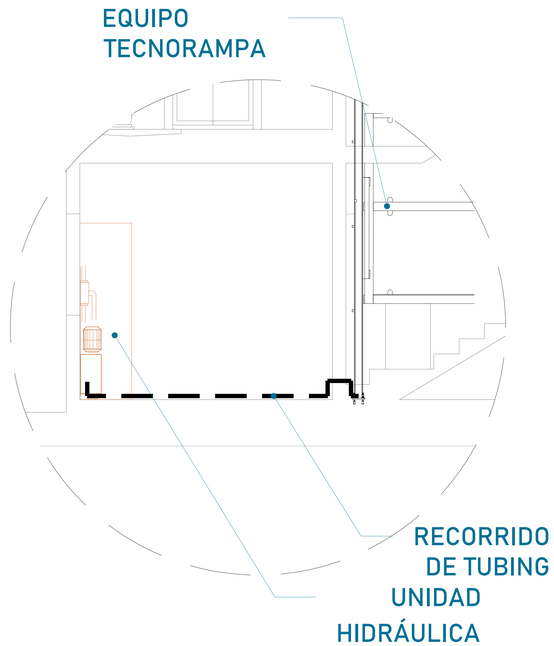

Para la alimentación del equipo se requiere una Unidad Hidráulica, se requiere que este motor este lo mas cerca posible del equipo, por lo tanto se solicita al cliente tener un ducto de 3" para poder pasar ahí el tubing y los cables para la botoneras

PUERTA INTERIOR

El elevador cuenta con una puerta que viaja junta con este.
Por tal situación se recomienda la colocación de una protección en cada una de las estaciones.
Tomar en cuenta que se tendrá que respetar las dimensiones de la puerta del elevador.

PRECAUCIONES

-No operar el elevador cuando exista fuga de fluido hidráulico.
-Respetar las indicaciones sin sobrepasar su capacidad de peso 300 kg.
-No operar el equipo, sin antes haber sido entregado por un personal asignado de la empresa Tecnorampa.
-No utilizar el elevador en casos de incendio.
-No operar el elevador en caso de que los cables de acero se encuentren deshilados.

REQUISITOS DE INSTALACIÓN

1.- El foso estará en óptimas condiciones
a) No encharcamientos
b) No objetos ni materiales dentro
c)Acceso libre al area de instalación

2.- Se necesita energía a 220V, para conectar una maquina de soldar a 2 fases, capacidad de consumo de 60 Amp
*En dado caso de no contar con la alimentación, contacte a su vendedor para dar solución.

3.- La obra civil (foso y refuerzos) debera estar lista en la fecha
3.- programada de su instalación.

4.- Considerar el espacio de accesos y vanos en sitio para el acceso del equipo al lugar de su instalación

CROQUIS DE LOCALIZACIÓN:

UBICACION
Carretera Federal México-Querétaro

ORIENTACION:

NOTAS GENERALES

TABLA DE MODIFICACIONES:

NO.	DESCRIPCIÓN	FECHA
0	GUIA MECANICA PRELIMINAR	21/08/2024

EMPRESA:

RAZÓN SOCIAL :
LORENA LOMELI

VOBO:

VENDEDOR:
ARQ. SALVADOR SILVA

FECHA: 21/08/2024

ELEVADOR: MONTAPLATOS

PLANO:
DUCTO Y UNIDAD HIDRÁULICA

CLAVE: A-6