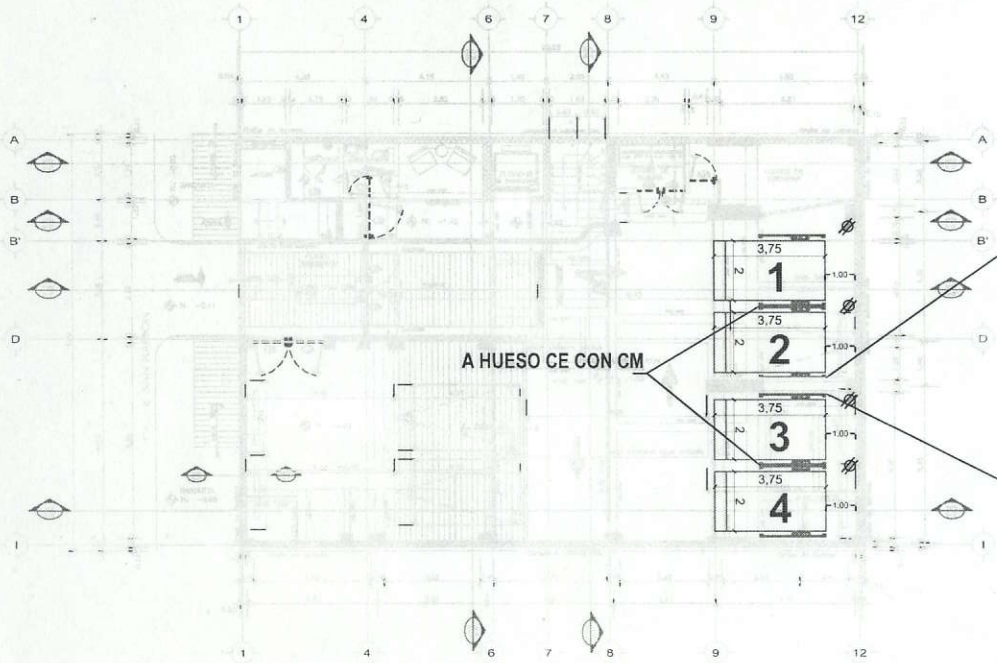

24/10/18

CLIENTE: VALDANI CONSTRUCCIONES, S DE RL DE CV

FOLIO: 15282

SUCURSAL: 4176

elevadores

Tecno Rampa

SINERGIA EN TECNOLOGÍA Y SERVICIOS

PROYECTO:

SEMBRADO DE RAMPAS

CARACTERÍSTICAS

4 EQUIPOS TR EVOLUTION LIBRES DE 2.00M x 3.75M (Equipo 1, 2, 3 Y 4).

- Altura de Levante 1.90m
- Canalización inferior.
- Unidad hidráulica de 3HP.
- Alimentación Bifásica de 220V (dos fases, un neutro y una tierra física) e interruptor termomágnetico de 2x30Amp libres de consumo por cada equipo, el remate en el equipo será a base de un contacto y clavija de medio giro de 4 nemas (Imagen anexa).
- Color de línea.

Columna, negro texturizado.

Plataforma, gris plomo.

- Distancia de resguardo según sembrado.

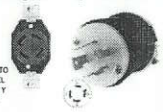

EJEMPLO DE CONTACTO Y CLAVIJA DE 220V, EL CLIENTE SUMINISTRA Y DECIDE, MODELO Y MARCA.

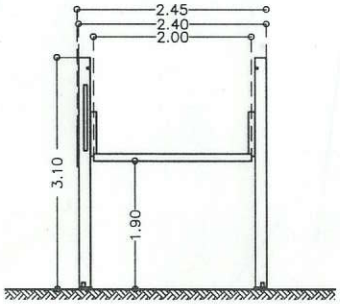

VISTA FRONTAL

VO.BO.

NOMBRE Y FIRMA

EL VO.BO. POR PARTE DEL CLIENTE AVALA EL SEMBRADO DE EQUIPOS.

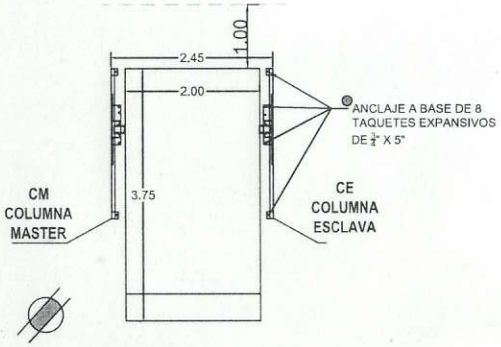

CONTACTO DE MEDIO GIRO 220V

VISTA ISOMÉTRICO

FIRME PARA ANCLAJE DE EQUIPOS

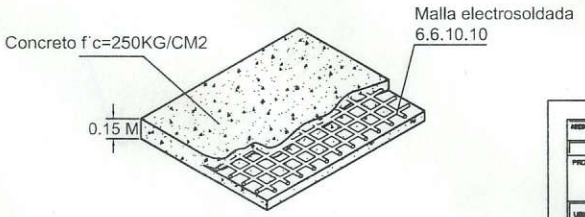

Firme: 15 cm de espesor concreto f´c=250 kg/cm2 armado con malla electrosoldada

VALDANI CONSTRUCCIONES S DE RL DE CV

DIBUJO:

PROYECTO:

EMPRESA:

UBICACIÓN: CALLE SAN RAMON #120, COL. DEL VALLE, CP. 03100, DELEG. ALVARO OBREGON, CIUDAD DE MEXICO

FECHA: OCTUBRE 2018

PROPIETARIO:

ESCALA: S/N

No. PLANO: A/1

LEVANTAMIENTO: ARQ. EVELIN AH

PROCESO:

ACOTACIÓN: MTS.