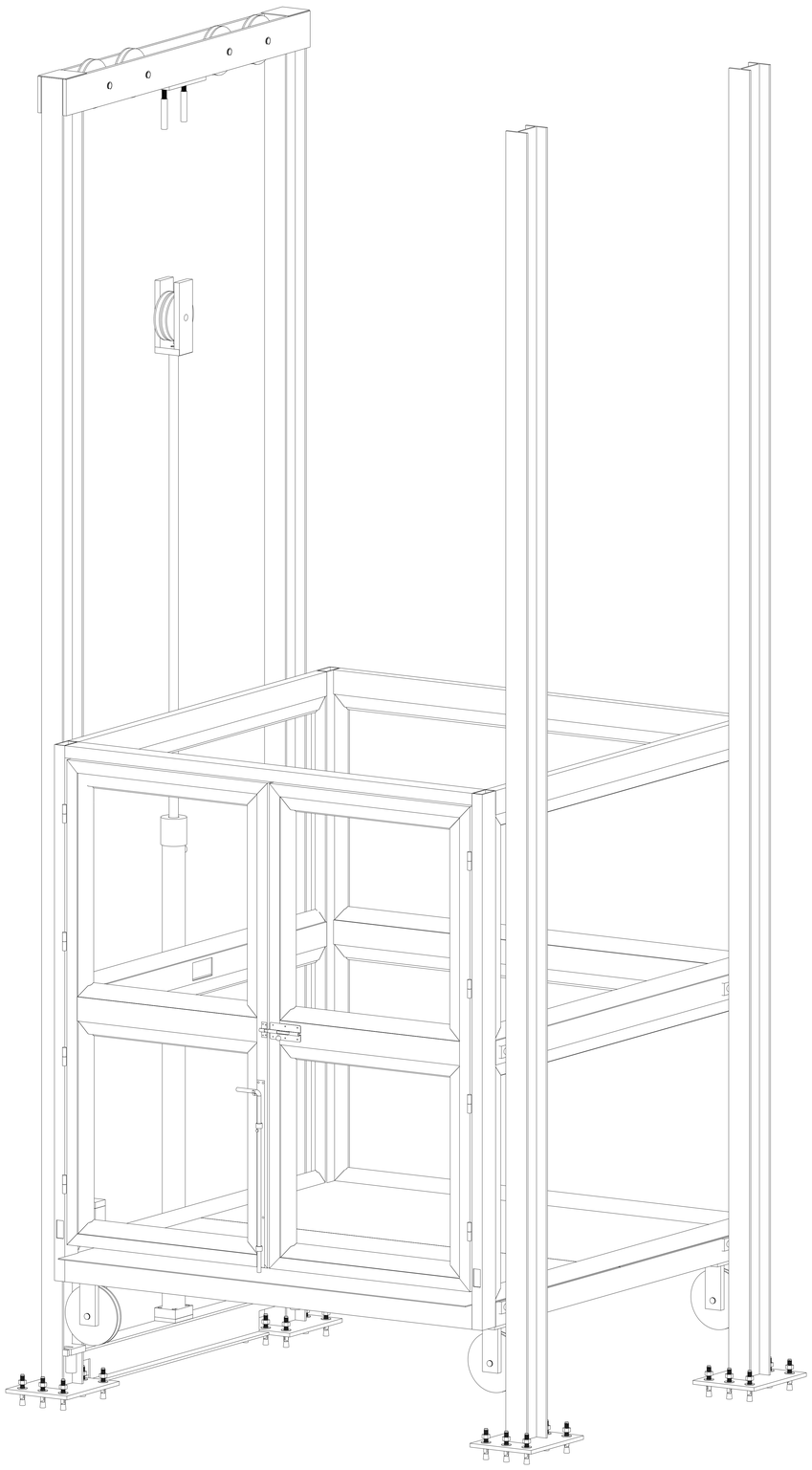

TecnoRampa Sinergia en tecnología y servicios	DIRECCION: AUTOPISTA MEXICO-QUERETARO KM 175+494 COLONIA EL SAUZ BAJO
	TEL: 01 427 272 40 41

DESCRIPCIÓN DEL EQUIPO:

CARGA-SEMICOMPLETA

CARGA 1000 KG

RECORRIDO: 3.53M

UNIDAD HIDRAULICA: 5HP

ESTACIONES: 2

VENDEDOR: ARQ. SALVADOR SILVA S.

RAZON SOCIAL: CONSTRUCTORA VILLA DEL PALMAR CANCUN S.A. DE C.V.

NO. DE CLIENTE: 24770

FECHA: 02/09/2021

FIRMA DE CONFORMIDAD DEL CLIENTE:

#1 GOURMET HALL

TIPO DE ALIMENTACION
TRIFASICA 220 VAC
TUBERIA - DELGADA

COMPLEMENTOS
PUERTA EN CABINA A DOS HOJAS
DOS PUERTAS EXTERIORES DE DOS HOJAS (EXTERIOR EN PLANTA BAJA Y PLANTA ALTA)

CONDICIONES DE ENVIO DEL EQUIPO
CABINA: DESARMADA
COLUMNAS: EN PARTES
DIMENSIONES DE VANO:

COLOR DEL EQUIPO
EQUIPO BLANCO ACABADO LAMINA PERFORADA
DISTANCIA ENTRE ELEVADOR Y UNIDAD HIDRÁULICA 5.00M

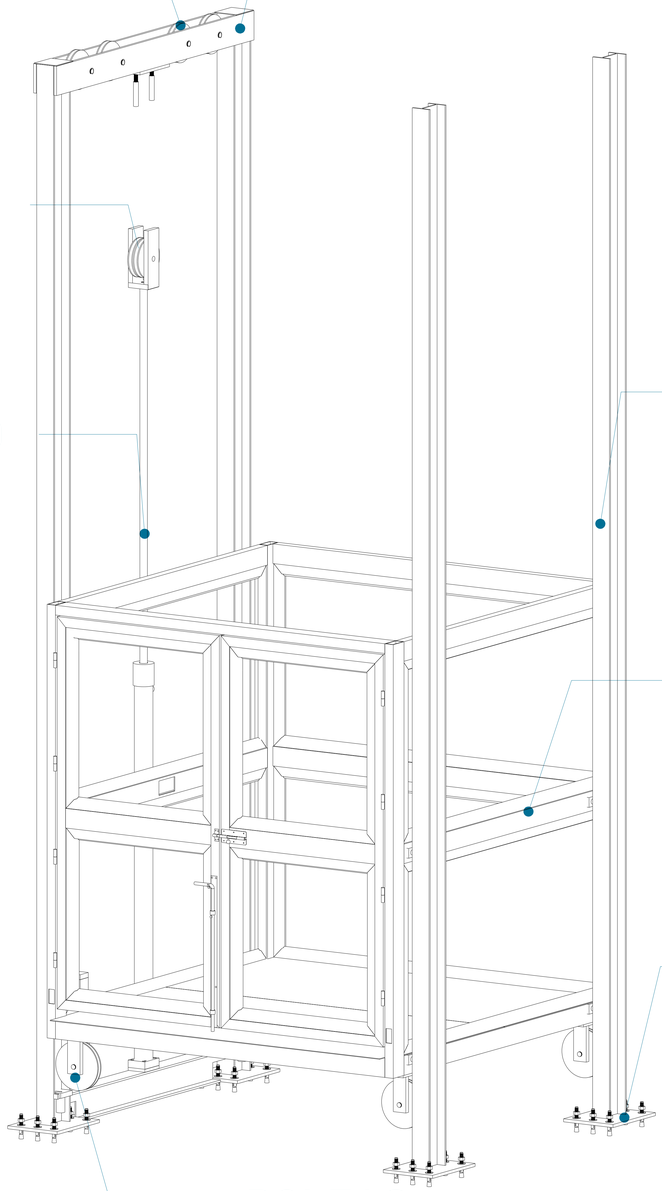

TABLA DE ACCESOS

Acceso 1	PB, N1
Total	2

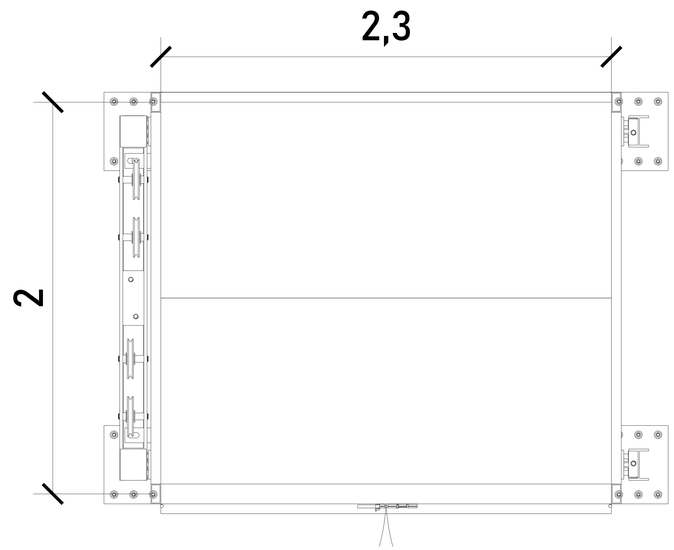

DIMENSIONES INTERIORES

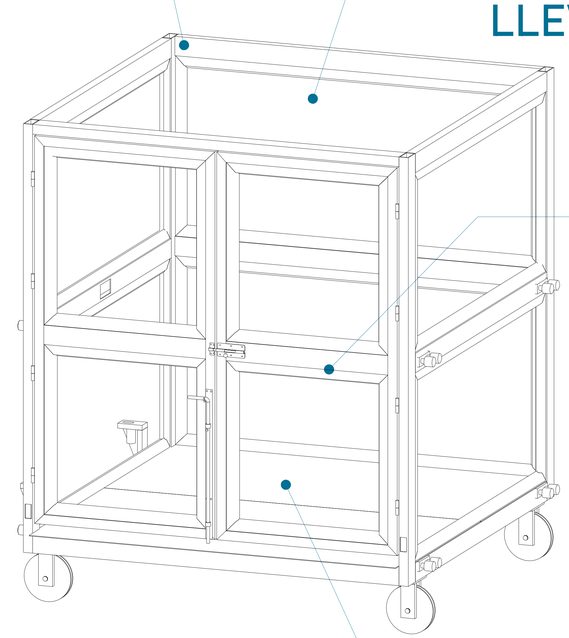

CROQUIS DE LOCALIZACIÓN:

UBICACION
Carretera Federal México-Querétaro

ORIENTACION:

NOTAS GENERALES

TABLA DE MODIFICACIONES:

NO.	FECHA	FECHA

EMPRESA: TecnoRampa
Sinergia en tecnología y servicios

RAZÓN SOCIAL:
CONSTRUCTORA VILLA DEL PALMAR CANCÚN S.A. DE C.V.

VOBO:
VENDEDOR:
FECHA:
ELEVADOR:

PLANO:
DESCRIPCIÓN DE PARTES

CLAVE:
A-1

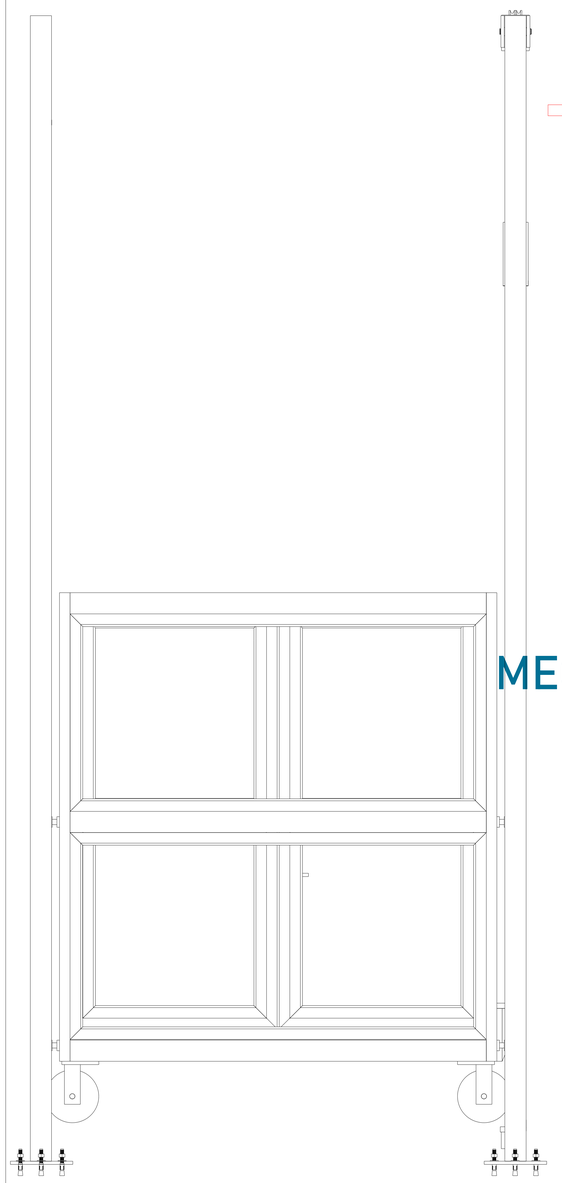

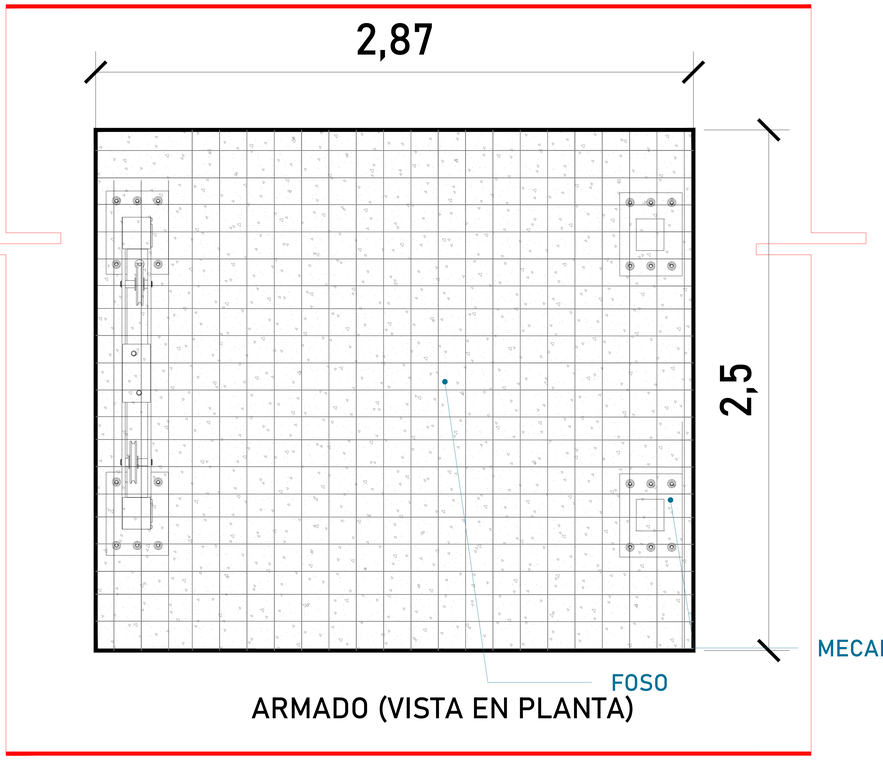

ARMADO (VISTA EN PLANTA)

Firme de concreto con una resistencia de F´C= 250 kg/cm².
Malla electrosoldada de 6.6.10.10 después de los 10cm

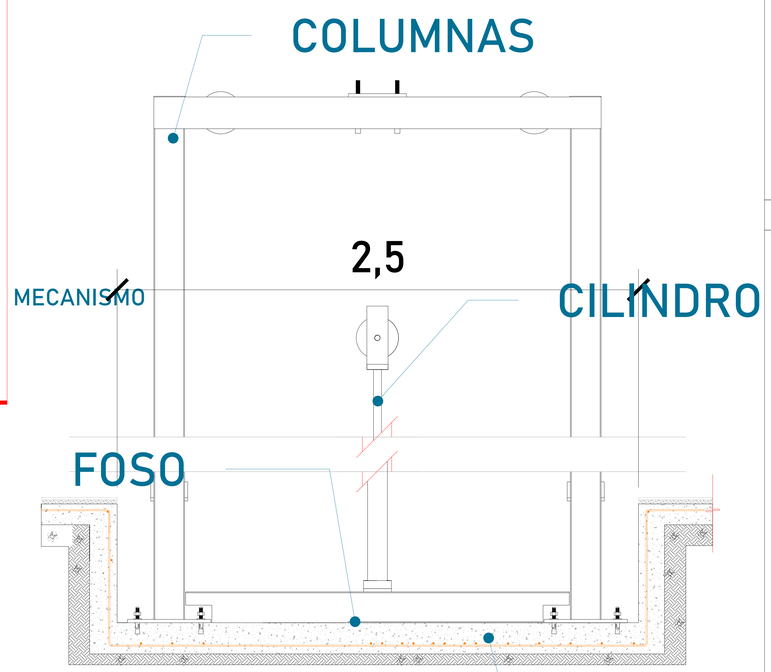

FOSO (VISTA LATERAL)

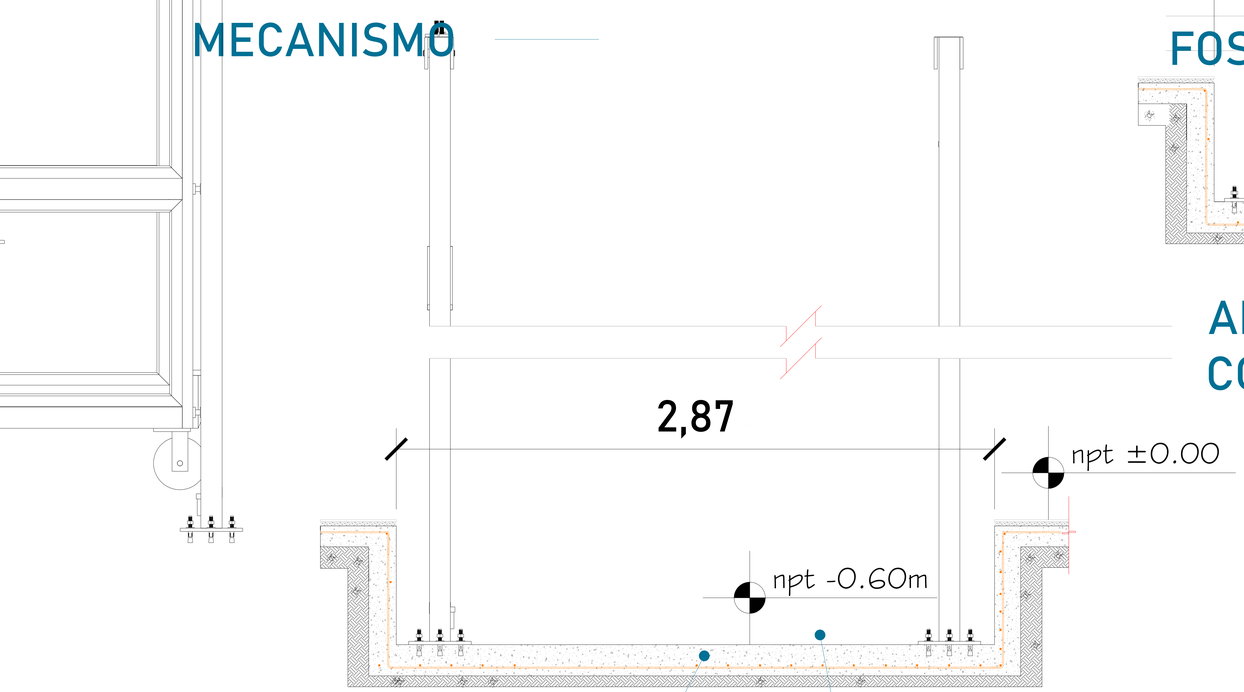

FOSO (VISTA FRONTAL)

CROQUIS DE LOCALIZACIÓN:

UBICACION
Carretera Federal México-Querétaro

ORIENTACION:

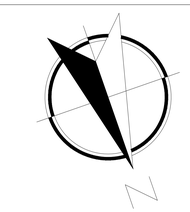

NOTAS GENERALES

TABLA DE MODIFICACIONES:

NO.	FECHA	FECHA

EMPRESA: TecnoRampa
SINERGIA EN TECNOLOGÍA Y SERVICIOS

RAZÓN SOCIAL:
CONSTRUCTORA VILLA DEL PALMAR CANCÚN S.A. DE C.V.

VOBO:
VENDEDOR:
FECHA:
ELEVADOR:

PLANO:
HUECO PARA EL ELEVADOR

CLAVE:
A-2

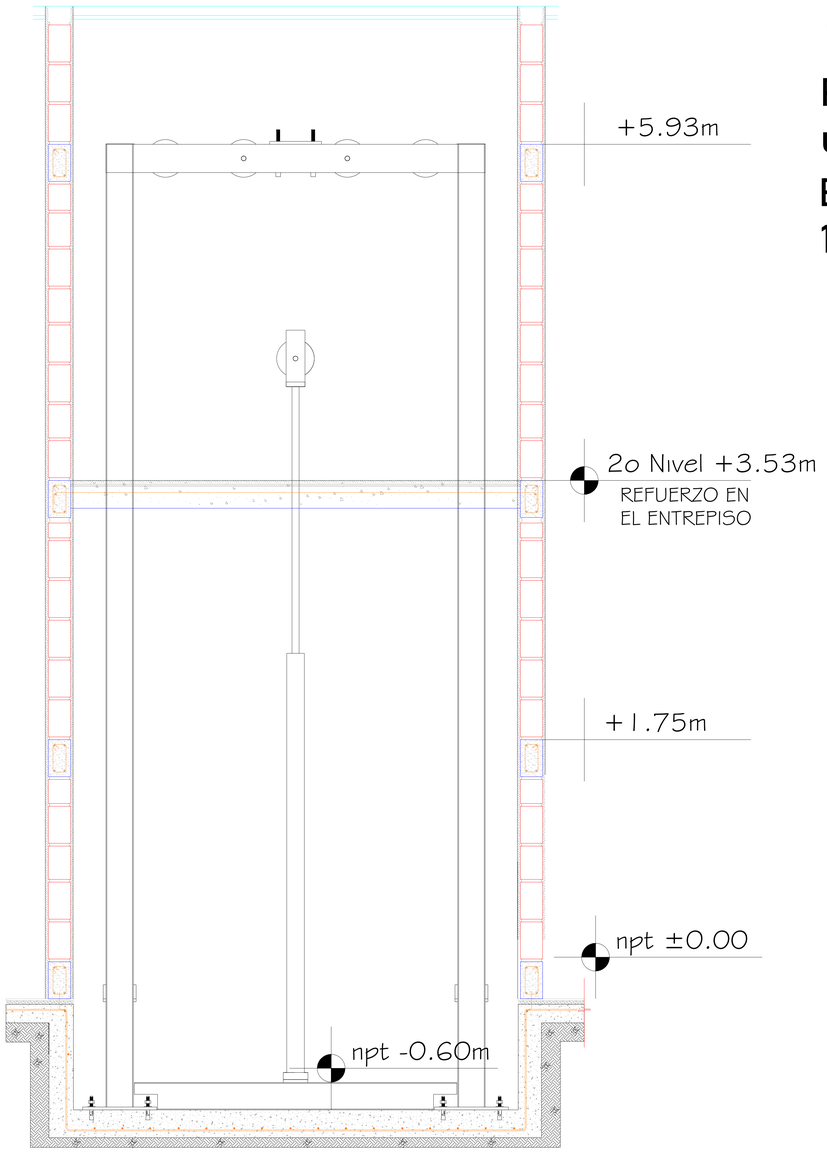

Para la estabilidad del equipo Tecnorampa debera ser anclado aun cierto numero de refuerzos estos serán de acuerdo al recorrido del equipo y a los distintos niveles que se tengan.

Para anclar se solicita una cadena de concreto (f´c=250 kg/cm²) o una viga de acero, ambas minimo de 15 cm.

En la ultima estación nuestras columnas tienen un sobrepaso de 1.80m por lo tanto se solicita un refuerzo a esa altura.

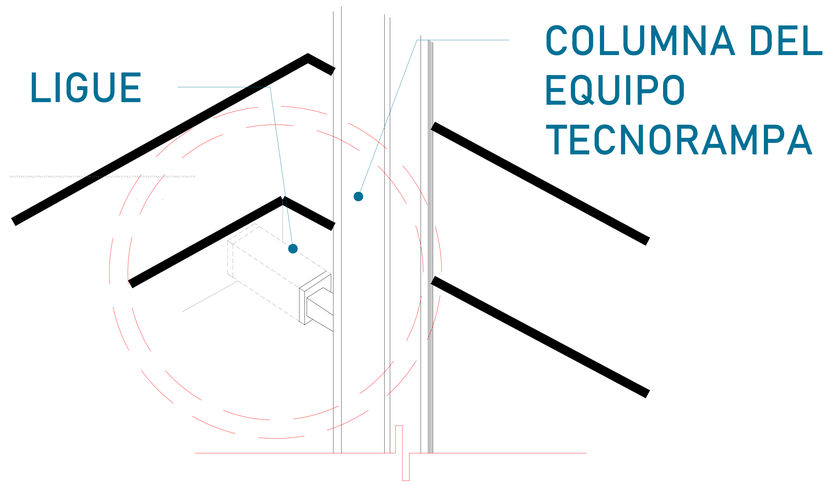

Las columnas del equipo Tecnorampa se ligan a distintas alturas por eso se solicitan los refuerzos, estos son puestos por el cliente.

ALTURA DE COLUMNAS	
Foso	0.60m
Recorrido	3.53m
Sobre paso	1.80m
Total	5.93m

CROQUIS DE LOCALIZACIÓN:

UBICACION
Carretera Federal México-Querétaro

ORIENTACION:

NOTAS GENERALES

TABLA DE MODIFICACIONES:

NO.	FECHA	FECHA

EMPRESA: TecnoRampa
INGENIERIA EN TECNOLOGIA Y SERVICIOS

RAZÓN SOCIAL:
CONSTRUCTORA VILLA DEL PALMAR CANCÚN S.A. DE C.V.

VOBO:
VENDEDOR:
FECHA:
ELEVADOR:

PLANO:
HUECO PARA EL ELEVADOR

CLAVE:
A-3

DESCRIPCIÓN DE UNIDAD HIDRAULICA 5 HP	
ALIMENTACION	220 VCA
NUMERO DE FASES	3
AMPERS DE CONSUMO	15
WATSS DE CONSUMO	3,7 KW
TIPO DE ACEITE	ISO 68

TABLA DE CALIBRES	
CALIBRE	DISTANCIA
8 AWG	0-10M
6 AWG	11-15 M
- (CONTEMPLAR CALCULO)	16- EN ADELANTE

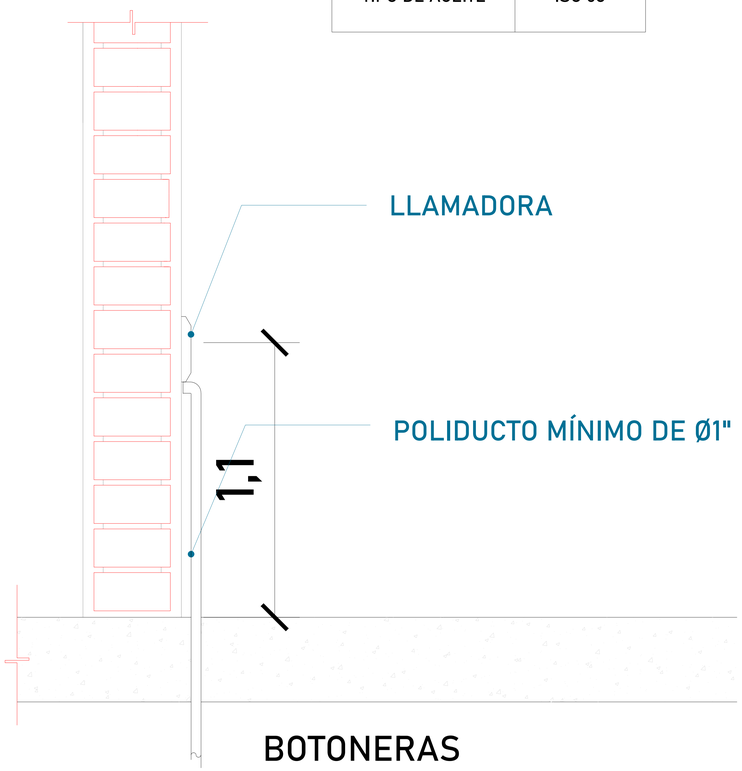

BOTONERAS CANALIZADAS POR TECNORAMPA

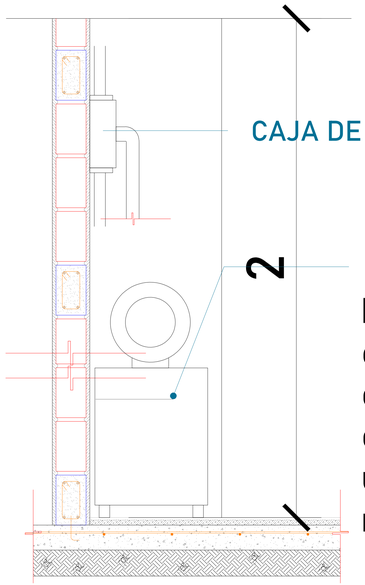

UNIDAD HIDRÁULICA

El motor del equipo Tecnorampa, debe estar protegido del polvo y agua o cualquier sustancia que pudiera contaminar el aceite por eso se solicita un nicho de 1.15mx0.65mx2.00m para su resguardo.

El cliente suministra, instala y energiza centro de carga con alimentación trifásica a 220V.
Neutro y tierra física e interruptor termomagnético de 20 Amp exclusivo para el elevador.
Por seguridad no deberá ser manipulado por personal no autorizado

*Al hacer caso omiso de las indicaciones ya dictadas y tenga alguna falla el equipo, Tecnorampa no se hará responsable de estas, además de que el año de garantía no tendría cobertura para estos daños.

CROQUIS DE LOCALIZACIÓN:

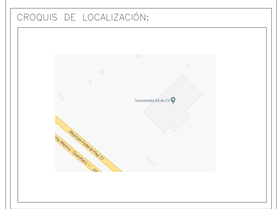

UBICACION
Carretera Federal México-Querétaro

ORIENTACION:

NOTAS GENERALES

TABLA DE MODIFICACIONES:

NO.	FECHA	FECHA

EMPRESA: TecnoRampa
SINERGIA EN TECNOLOGÍA Y SERVICIOS

RAZÓN SOCIAL :
CONSTRUCTORA VILLA DEL PALMAR CANCUN S.A. DE C.V.

VOBO:
VENDEDOR:
FECHA:
ELEVADOR:
PLANO: ALIMENTACIÓN Y BOTONERAS
CLAVE: A-4

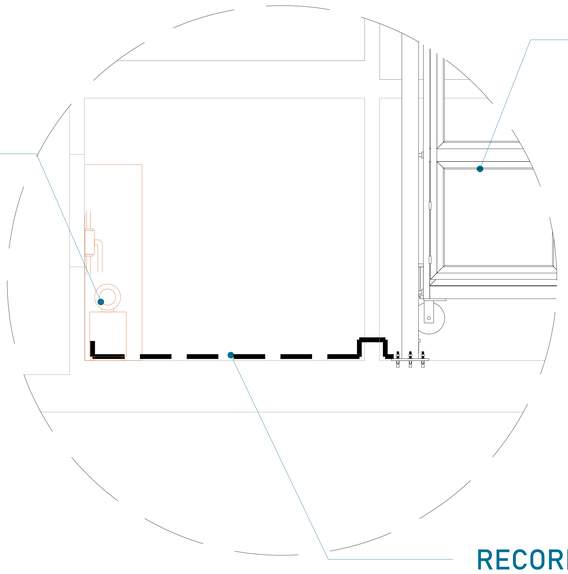

El tubing que es la conexión del mecanismo del elevador a la Unidad Hidráulica, donde pasa el aceite. No tiene que tener una distancia máxima de 5.00m lineales.

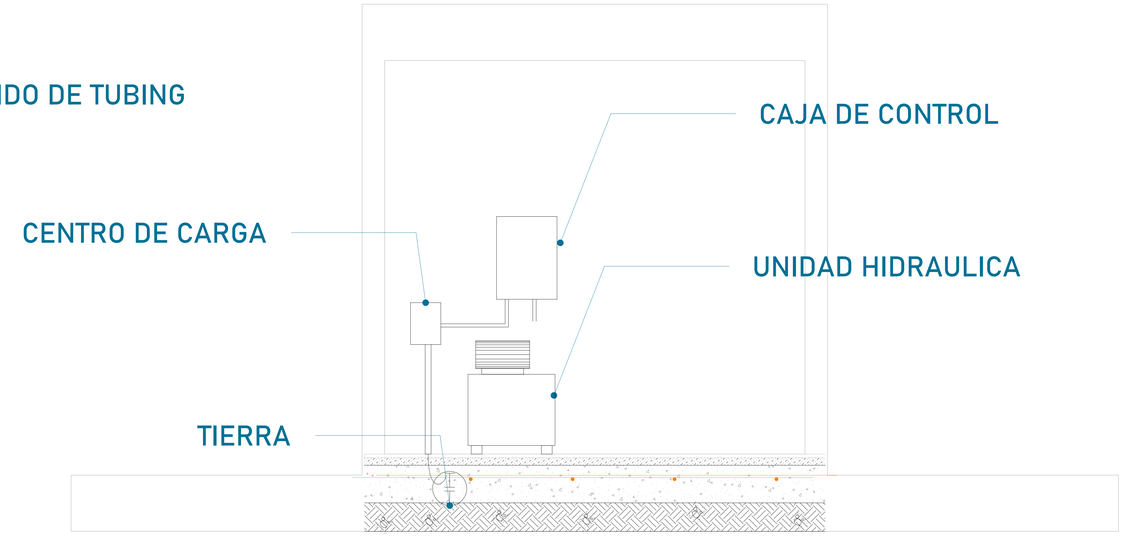

La imagen es solamente ilustrativa.

Para la alimentación del equipo se requiere una Unidad Hidráulica se solicita que este motor este lo mas cerca posible del equipo, por lo tanto se solicita al cliente tener un ducto de 3" para poder pasar ahí el tubing y los cables para la botoneras

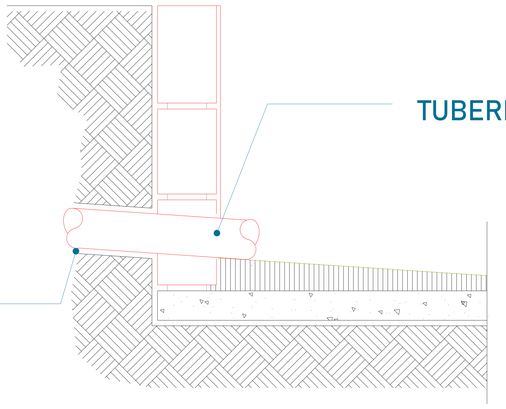

CROQUIS DE LOCALIZACIÓN:

UBICACION
Carretera Federal México-Querétaro

ORIENTACION:

NOTAS GENERALES

TABLA DE MODIFICACIONES:

NO.	FECHA	FECHA

EMPRESA: TecnoRampa
Sinergia en Tecnología y Servicios

RAZÓN SOCIAL :
CONSTRUCTORA VILLA DEL PALMAR CANCÚN S.A. DE C.V.

VOBO:
VENDEDOR:
FECHA:
ELEVADOR:

PLANO:
DUCTO Y UNIDAD HIDRÁULICA

CLAVE:
A-5

PUERTA EXTERIOR

2 Puertas exteriores (se anexa hoja)

PRECAUCIONES

No operar el elevador cuando exista fuga de fluido hidráulico.

Respetar las indicaciones sin sobrepasar su capacidad de peso 1000kg.

No operar el equipo, sin antes haber sido entregado por un personal asignado de la empresa Tecnorampa.

No utilizar el elevador en casos de incendio.

No operar el elevador en caso de que los cables de acero se encuentren deshilados.

REQUISITOS DE INSTALACION

1.- El foso estará en óptimas condiciones
   a) No encharcamientos
   b) No objetos ni materiales dentro
   c)Acceso libre al area de instalación
2.- Se necesita energía a 220V, para conectar una maquina de soldar a 2 fases, capacidad de consumo de 60 Amp *En dado caso de no contar con la alimentación, contacte a su vendedor para dar solución.
3.- La obra civil (foso y refuerzos) debera estar lista en la fecha programada de su instalación.
4.- Considerar el espacio de accesos y vanos en sitio para

CROQUIS DE LOCALIZACIÓN:

UBICACION
Carretera Federal México-Querétaro

ORIENTACION:

NOTAS GENERALES

TABLA DE MODIFICACIONES:

NO.	FECHA	FECHA

EMPRESA: TecnoRampa
SINERGIA EN TECNOLOGIA Y SERVICIOS

RAZÓN SOCIAL :
CONSTRUCTORA VILLA DEL PALMAR CANCÚN S.A. DE C.V.

VOBO:
VENDEDOR:
FECHA:
ELEVADOR:

PLANO:
COMPLEMENTOS
CLAVE:
A-6

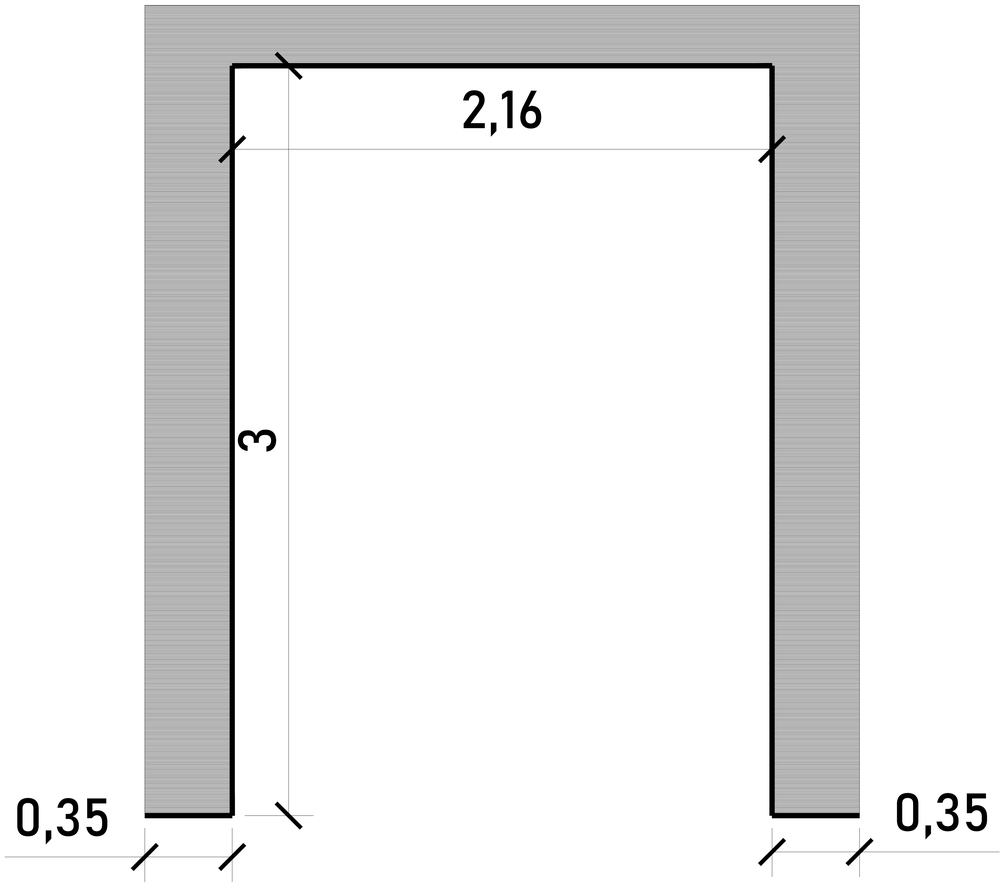

DIMENSIONES DE VANO PARA PUERTA EXTERIOR
EN PLANTA BAJA

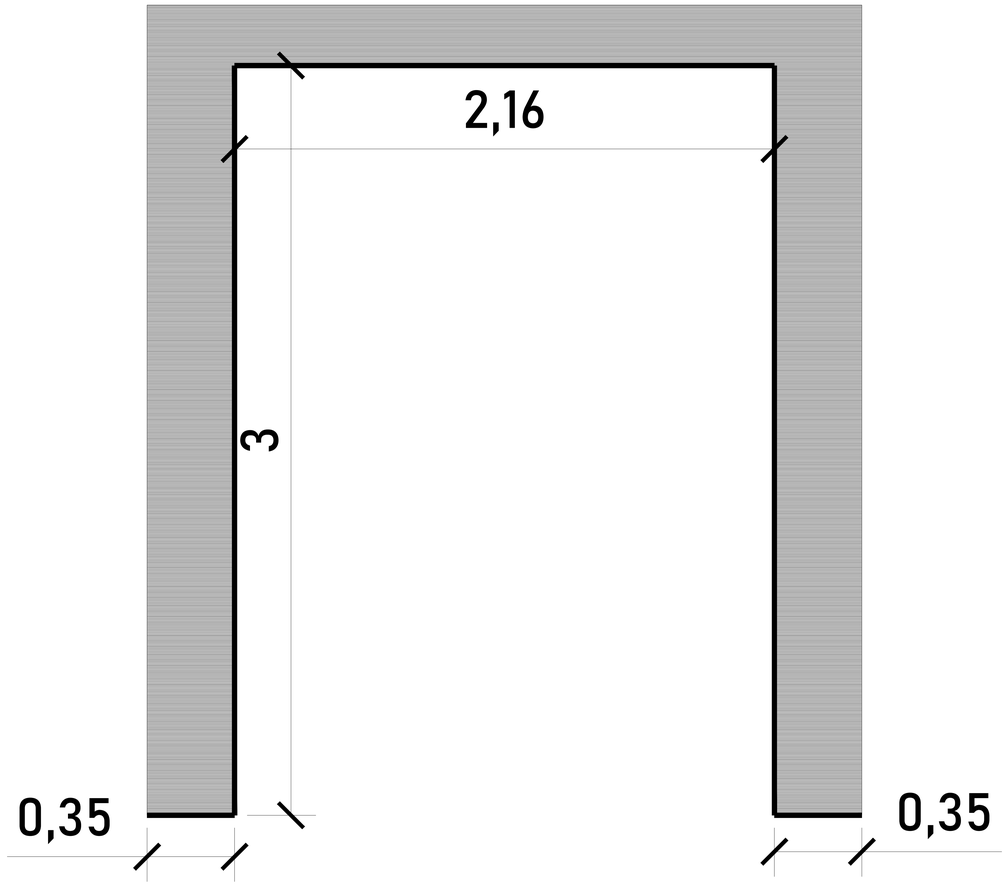

DIMENSIONES DE VANO PARA PUERTA EXTERIOR
EN PLANTA ALTA

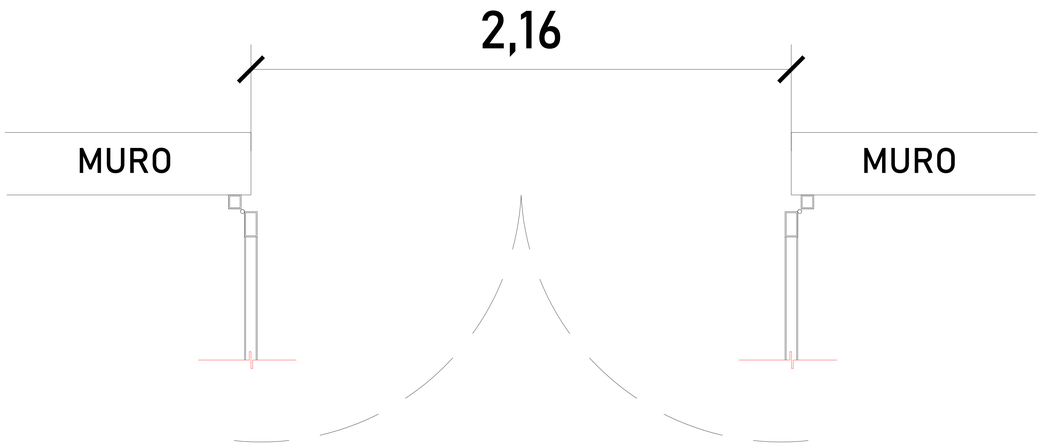

DIMENSIONES VISTA EN PLANTA

CROQUIS DE LOCALIZACIÓN:

UBICACION
Carretera Federal México-Querétaro

ORIENTACION:

NOTAS GENERALES

TABLA DE MODIFICACIONES:

NO.	FECHA	FECHA

EMPRESA: TecnoRampa
Ingeniería en Tecnología y Servicios

RAZÓN SOCIAL:
CONSTRUCTORA VILLA DEL PALMAR CANCÚN S.A. DE C.V.

VOBO:
VENDEDOR:
FECHA:
ELEVADOR:

PLANO:
VANO PARA PUERTAS EXT.

CLAVE:
A-7