NOTA:Modificación de altura de refuerzos en estructura para elevador y medidas de cabina de acuerdo a ficha técnica TECNORAMPA
2021/10/22

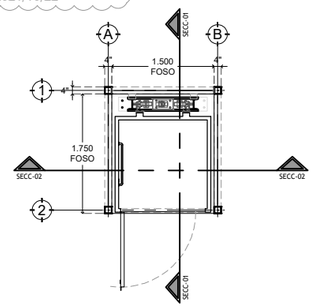

01 PLANTA ELEVADOR FC
PLANTA ARQUITECTÓNICA S/E

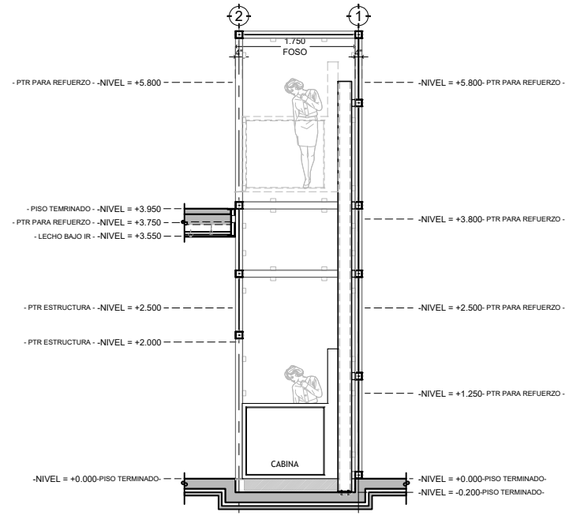

02 SECCIÓN - 01
ALZADOS ARQUITECTÓNICOS S/E

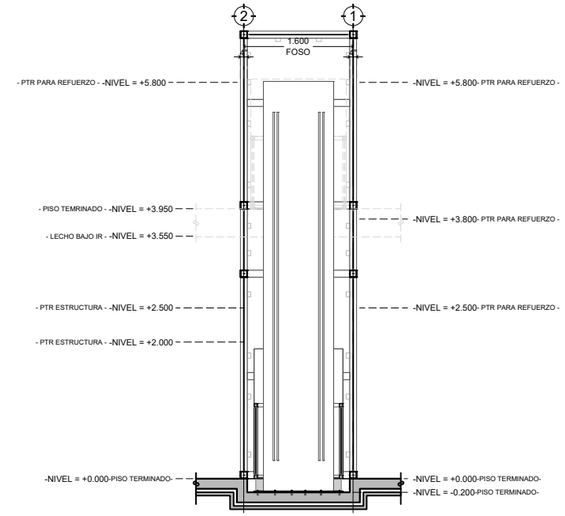

03 SECCIÓN - 02
ALZADOS ARQUITECTÓNICOS S/E

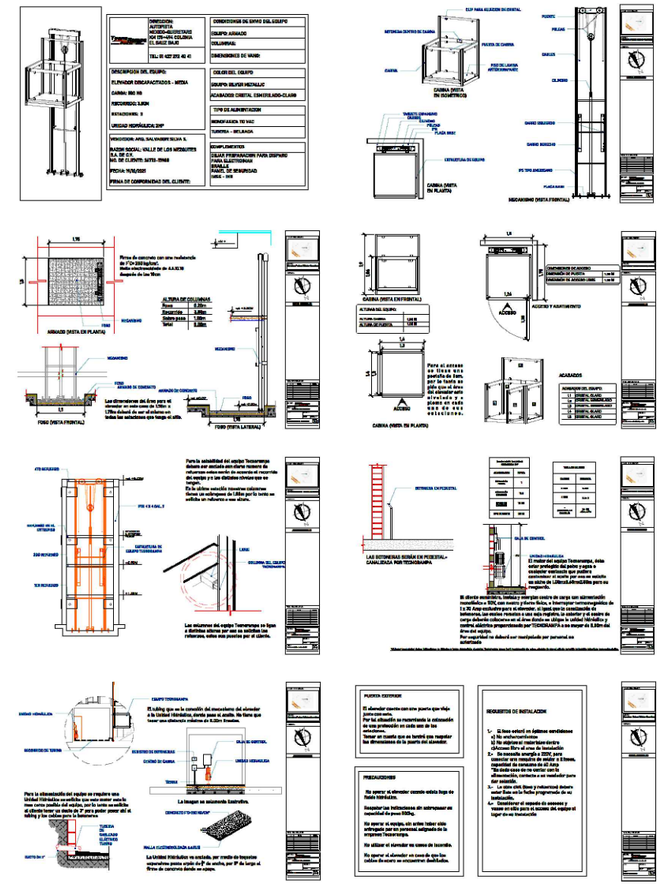

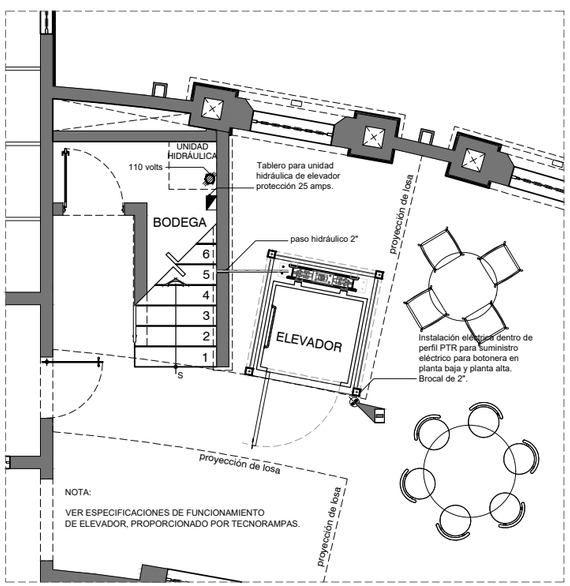

04 PLANTA CON INSTALACIONES ELEVADOR FC
PLANTA ARQUITECTÓNICA 1:50

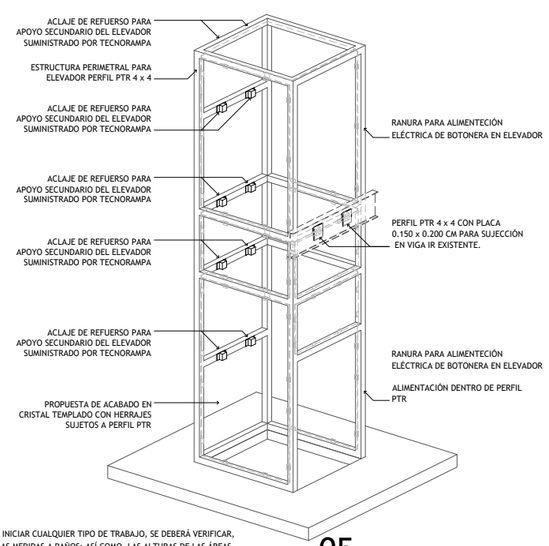

NOTA: ANTES DE INICIAR CUALQUIER TIPO DE TRABAJO, SE DEBERÁ VERIFICAR, RECTIFICAR Y/O RACTIFICAR LAS MEDIDAS A PAÑOS; ASÍ COMO, LAS ALTURAS DE LAS ÁREAS.

LA PROPUESTA SE DEBE CORROBORAR CONFORME A LAS ESPECIFIACIONES PROPORCIONADAS POR TECNORAMPAS

05 ISOMÉTRICO
ALZADOS ARQUITECTÓNICOS S/E

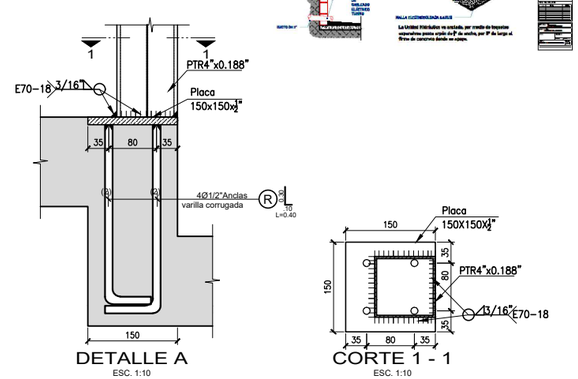

06 DETALLE ANCLAJE DE ELEVADOR
DETALLE 1:10

CIUDAD MADERAS

FAMILY CLUB
ESTRUCTURA PERIMETRAL DE ELEVADOR

ARQUITECTURA

FECHA: 27/09/2021
FECHA DE IMPRESIÓN: 27/09/2021
ESCALA: INDICADA

Todos los derechos de reproducción y propiedad intelectual reservados c2020

NOTA: ANTES DE INICIAR CUALQUIER TIPO DE TRABAJO, SE DEBERÁ RECTIFICAR Y/O RATIFICAR LAS MEDIDAS A PAÑOS INTERIORES; ASÍ COMO, LAS ALTURAS DE LAS ÁREAS A ADECUAR.