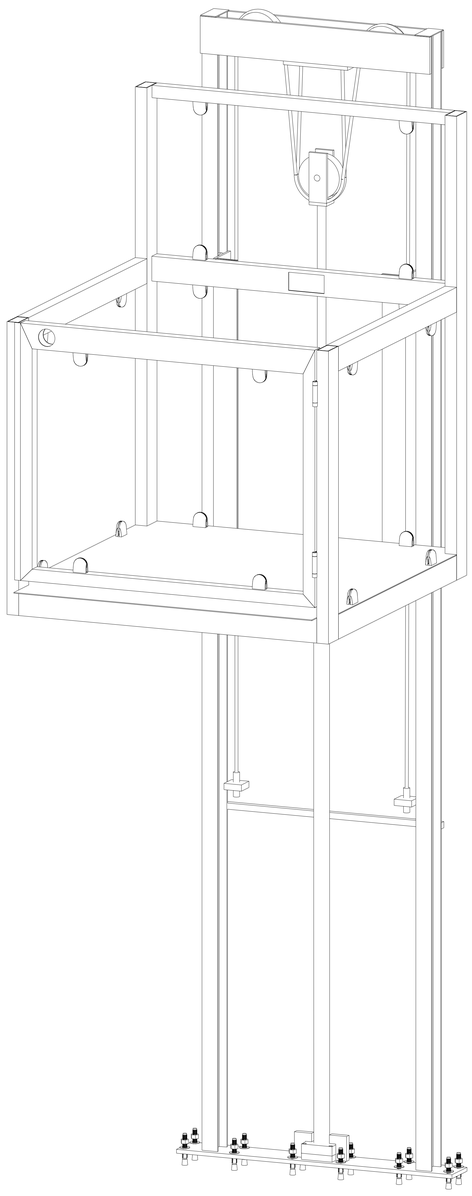

TecnoRampa
SINERGIA EN TECNOLOGÍA Y SERVICIOS

DIRECCION:
AUTOPISTA
MEXICO-QUERETARO
KM 175+494 COLONIA
EL SAUZ BAJO

TEL: 01 427 272 40 41

DESCRIPCION DEL EQUIPO:

ELEVADOR DISCAPACITADOS - MEDIA

CARGA: 500 KG

RECORRIDO: 3.80M

ESTACIONES: 2

UNIDAD HIDRÁULICA: 2HP

VENDEDOR: ARQ. SALVADOR SILVA S.

RAZON SOCIAL: VALLE DE LOS MEZQUITES
S.A. DE C.V.
NO. DE CLIENTE: 24772-15980

FECHA: 19/10/2021

FIRMA DE CONFORMIDAD DEL CLIENTE:

CONDICIONES DE ENVIO DEL EQUIPO

EQUIPO: ARMADO

COLUMNAS:

DIMENSIONES DE VANO:

COLOR DEL EQUIPO

EQUIPO: SILVER METALLIC

ACABADOS: CRISTAL ESMERILADO-CLARO

TIPO DE ALIMENTACION

MONOFASICA 110 VAC

TUBERIA - DELGADA

COMPLEMENTOS

DEJAR PREPARACION PARA DISPARO
PARA ELECTROIMAN
BRAILLE
PANEL DE SEGURIDAD
IMSS - INE

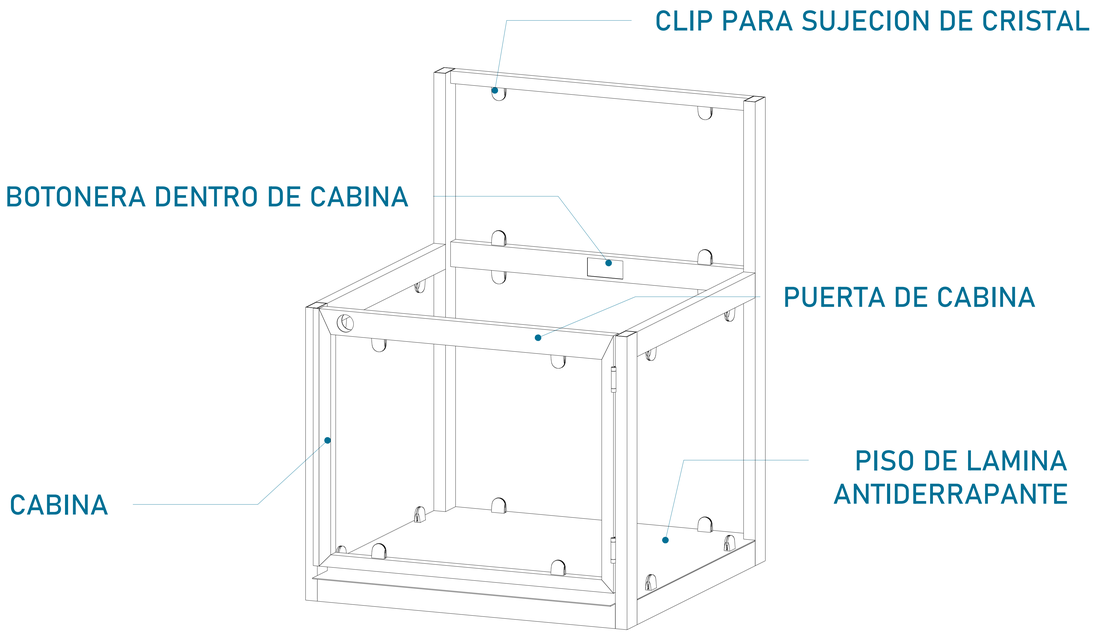

CABINA (VISTA EN ISOMETRICO)

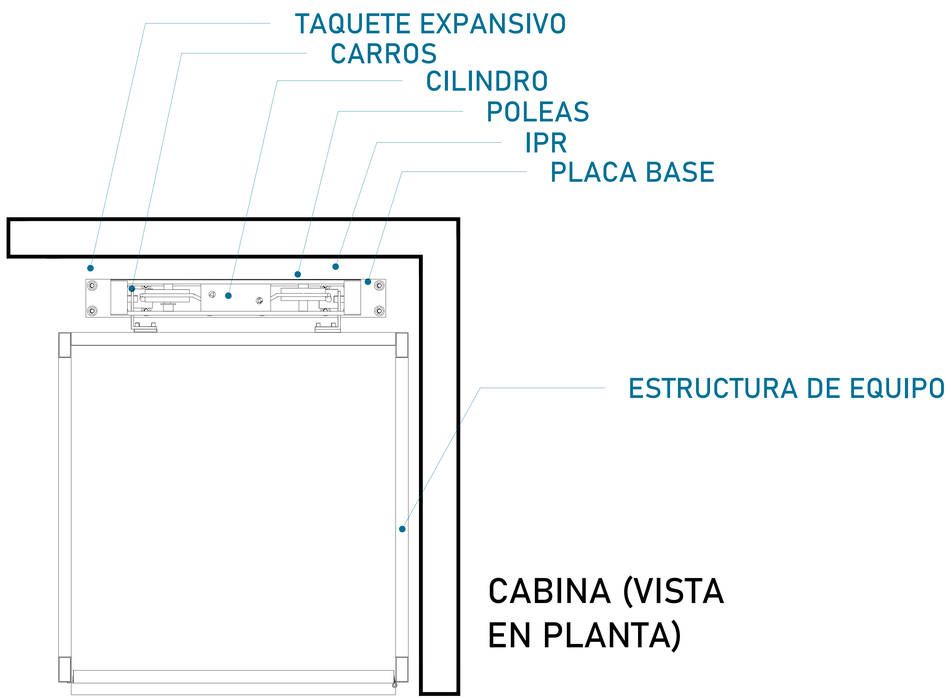

CABINA (VISTA EN PLANTA)

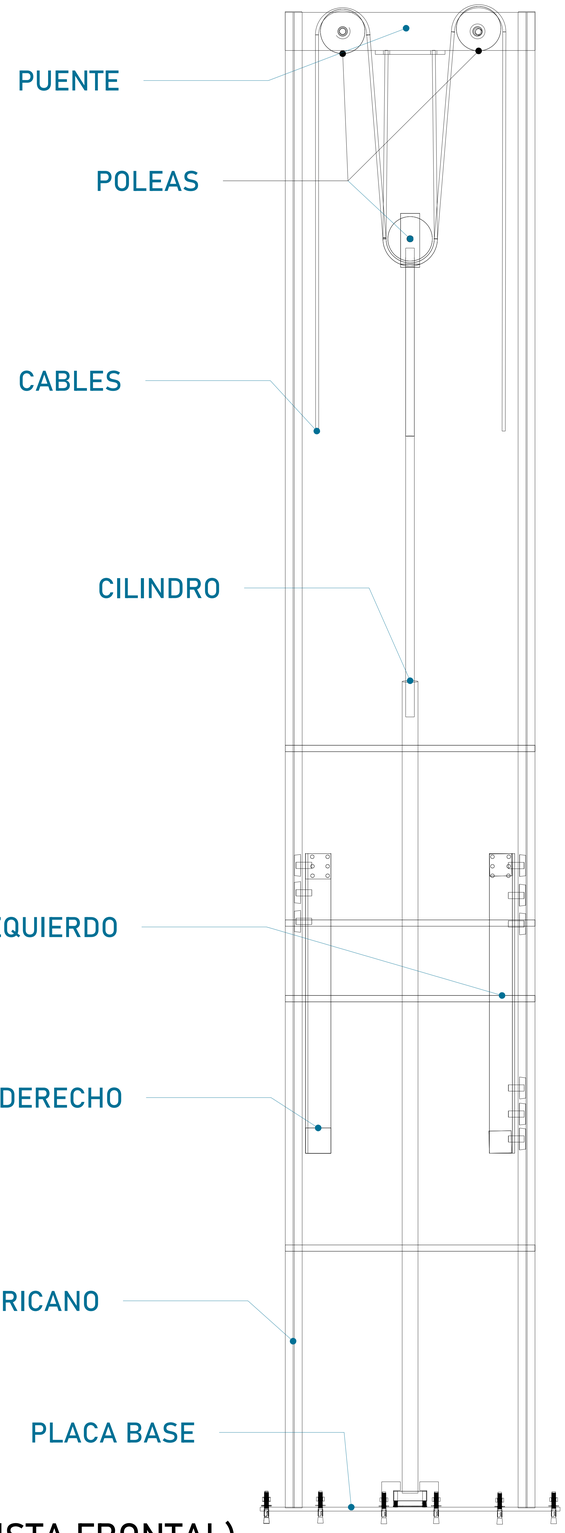

MECANISMO (VISTA FRONTAL)

CROQUIS DE LOCALIZACIÓN:

UBICACION
Carretera Federal México-Querétaro

ORIENTACION:

NOTAS GENERALES

TABLA DE MODIFICACIONES:

NO.	FECHA	FECHA

EMPRESA: TecnoRampa
SINERGIA EN TECNOLOGIA Y SERVICIOS

RAZÓN SOCIAL:
NOMBRE DEL CLIENTE

VOBO:
VENDEDOR:
FECHA:
ELEVADOR:

PLANO:
DESCRIPCIÓN DE PARTES

CLAVE:
A-1

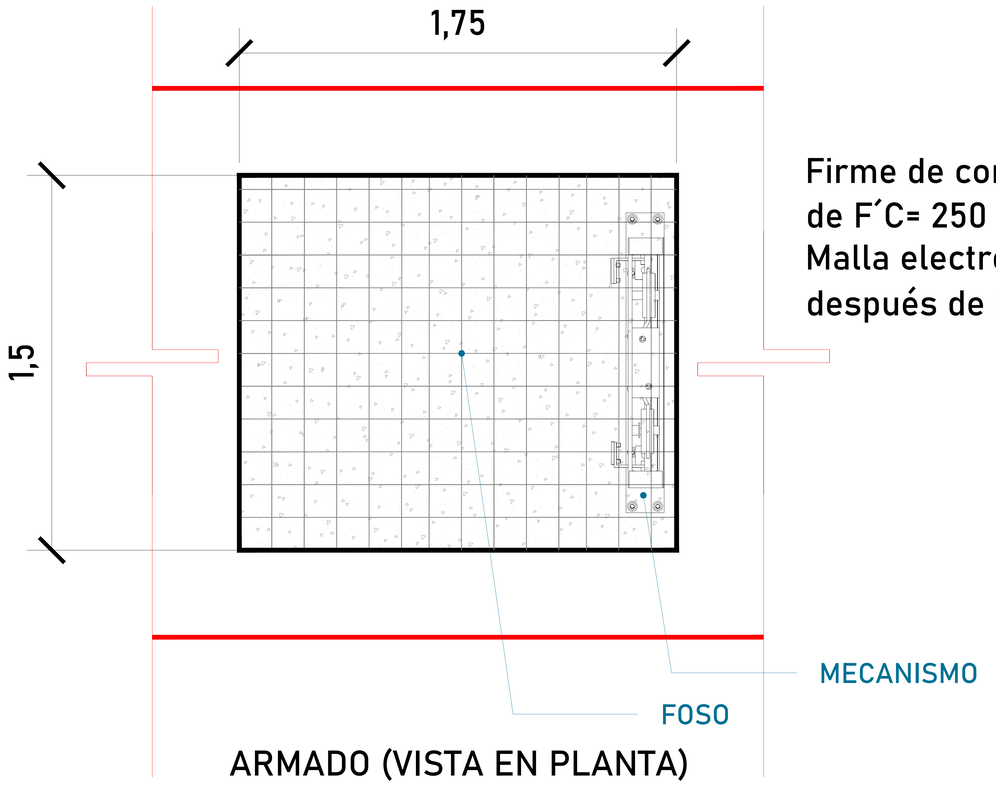

ARMADO (VISTA EN PLANTA)

Firme de concreto con una resistencia de F´C= 250 kg/cm².
Malla electrosoldada de 6.6.10.10 después de los 10cm

ALTURA DE COLUMNAS	
Foso	0.20m
Recorrido	3.80m
Sobre paso	1.80m
Total	5.80m

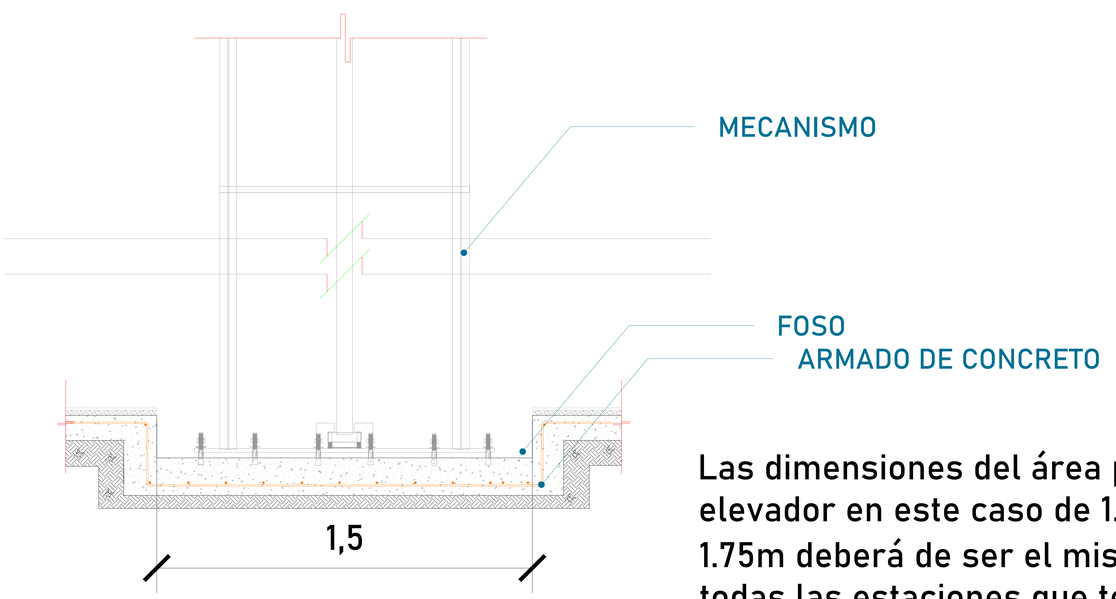

FOSO (VISTA FRONTAL)

Las dimensiones del área para el elevador en este caso de 1.50m x 1.75m deberá de ser el mismo en todas las estaciones que tenga el sitio.

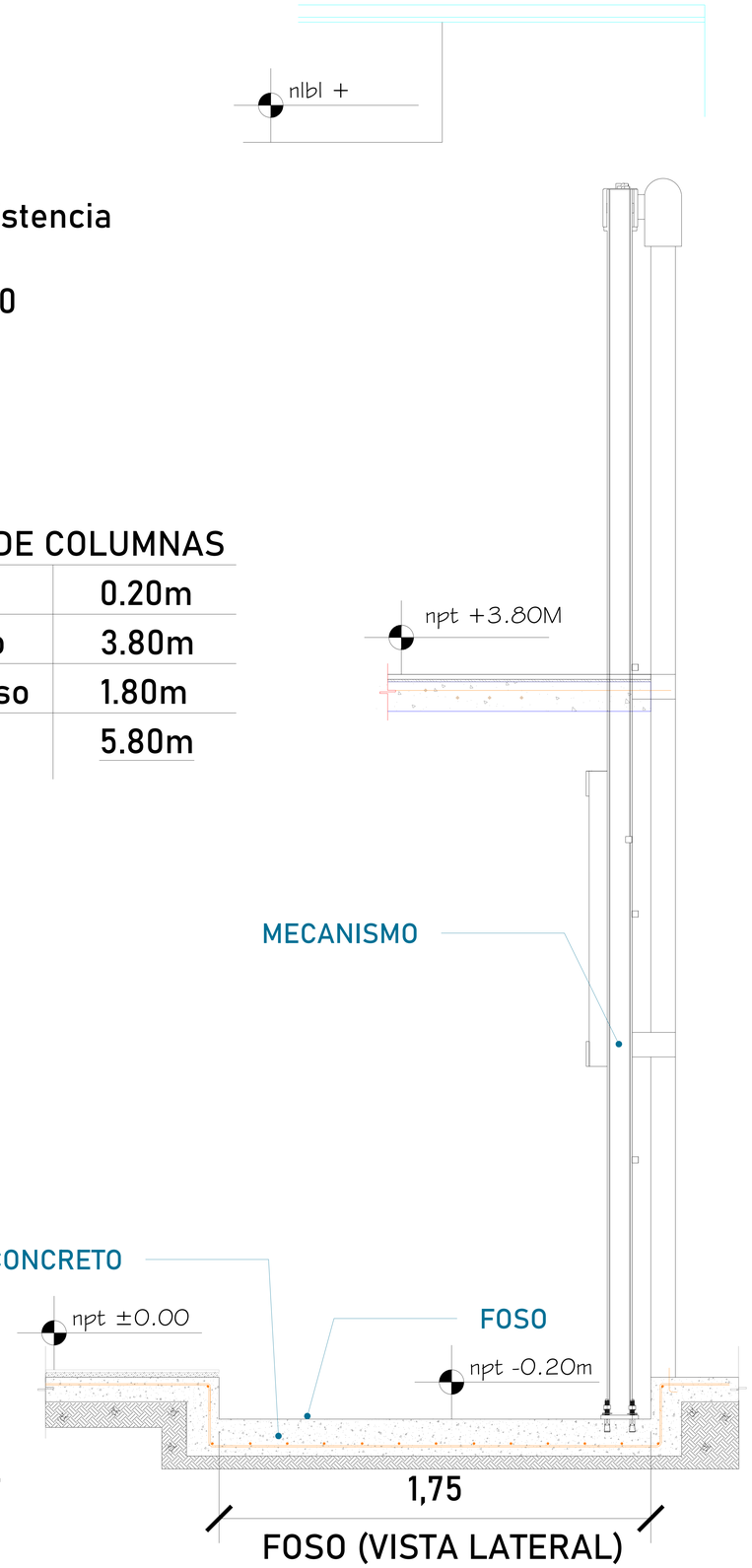

FOSO (VISTA LATERAL)

CROQUIS DE LOCALIZACIÓN:

UBICACION
Carretera Federal México-Querétaro

ORIENTACION:

NOTAS GENERALES

SERGIO LOZA

TABLA DE MODIFICACIONES:

NO.	FECHA	FECHA

EMPRESA: TecnoRampa
SINERGIA EN TECNOLOGÍA Y SERVICIOS

RAZÓN SOCIAL : NOMBRE DEL CLIENTE

VOBO:
VENDEDOR:
FECHA:
ELEVADOR:
PLANO: HUECO PARA EL ELEVADOR
CLAVE: A-2

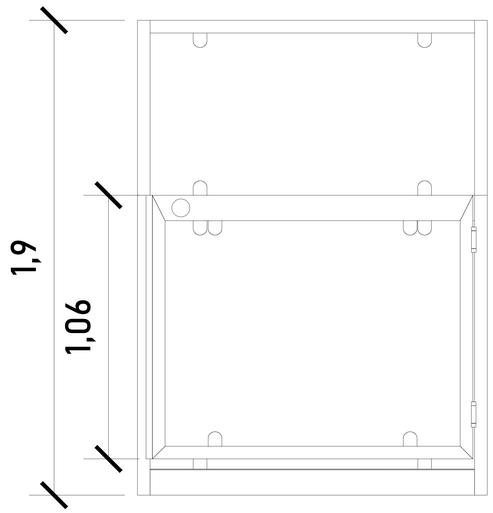

CABINA (VISTA EN FRONTAL)

ALTURAS DEL EQUIPO:	
ALTURA CABINA	1.90 M
ALTURA DE PUERTA	1.06 M

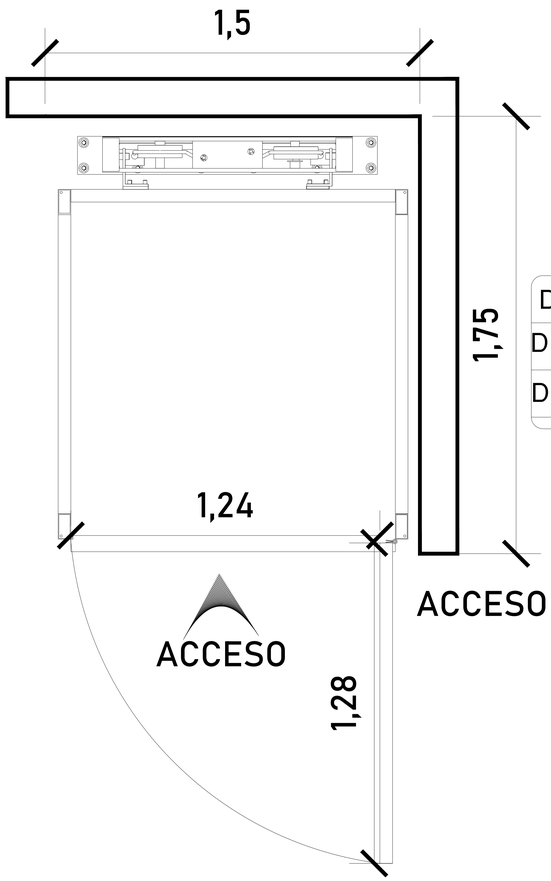

ACCESO Y ABATIMIENTO

DIMENSIONES DE ACCESO	
DIMENSIÓN DE PUERTA	1.28 M
DIMENSIÓN DE ACCESO LIBRE	1.24 M

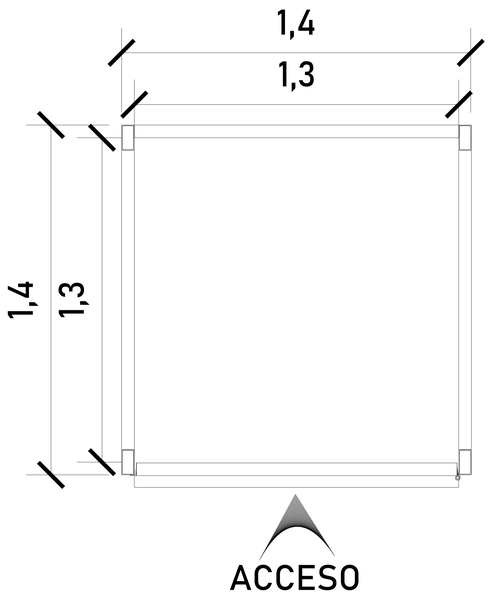

Para el acceso se tiene una pestaña de 5cm, por lo tanto se pide que el área del elevador este nivelado y a plomo en cada una de sus estaciones.

CABINA (VISTA EN PLANTA)

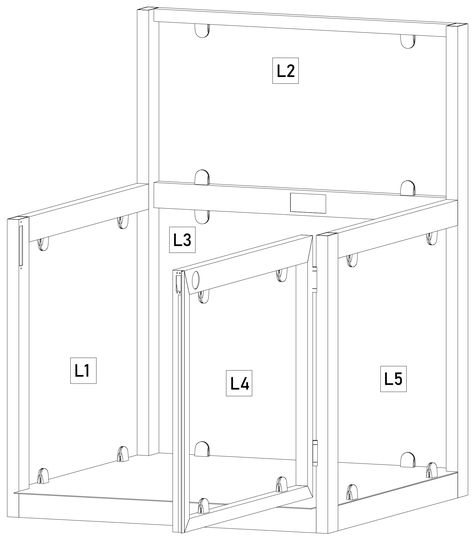

ACABADOS

ACABADOS DEL EQUIPO:	
L1	CRISTAL CLARO
L2	CRISTAL ESMERILADO
L3	CRISTAL ESMERILADO
L4	CRISTAL CLARO
L5	CRISTAL CLARO

CROQUIS DE LOCALIZACIÓN:

UBICACION
Carretera Federal México-Querétaro

ORIENTACION:

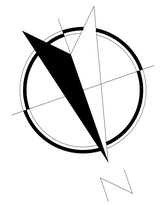

NOTAS GENERALES

TABLA DE MODIFICACIONES:

NO.	FECHA	FECHA

EMPRESA: TecnoRampa
SINERGIA EN TECNOLOGIA Y SERVICIOS

RAZÓN SOCIAL : NOMBRE DEL CLIENTE

VOBO:
VENDEDOR:
FECHA:
ELEVADOR:

PLANO: DIMENSIONES DE EQUIPO
CLAVE: A-3

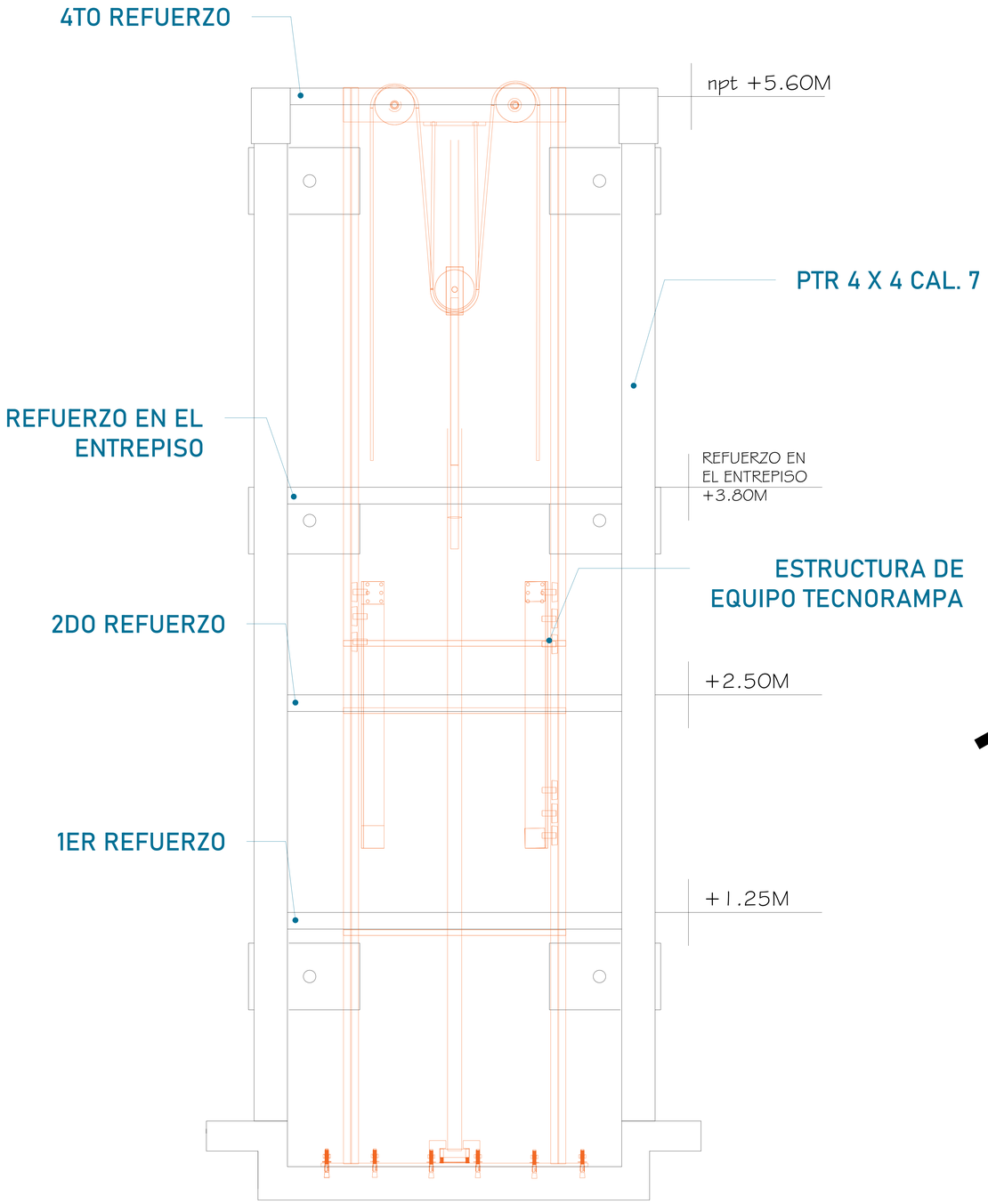

Para la estabilidad del equipo Tecnorampa debera ser anclado aun cierto numero de refuerzos estos serán de acuerdo al recorrido del equipo y a los distintos niveles que se tengan.

En la ultima estación nuestras columnas tienen un sobrepaso de 1.80m por lo tanto se solicita un refuerzo a esa altura.

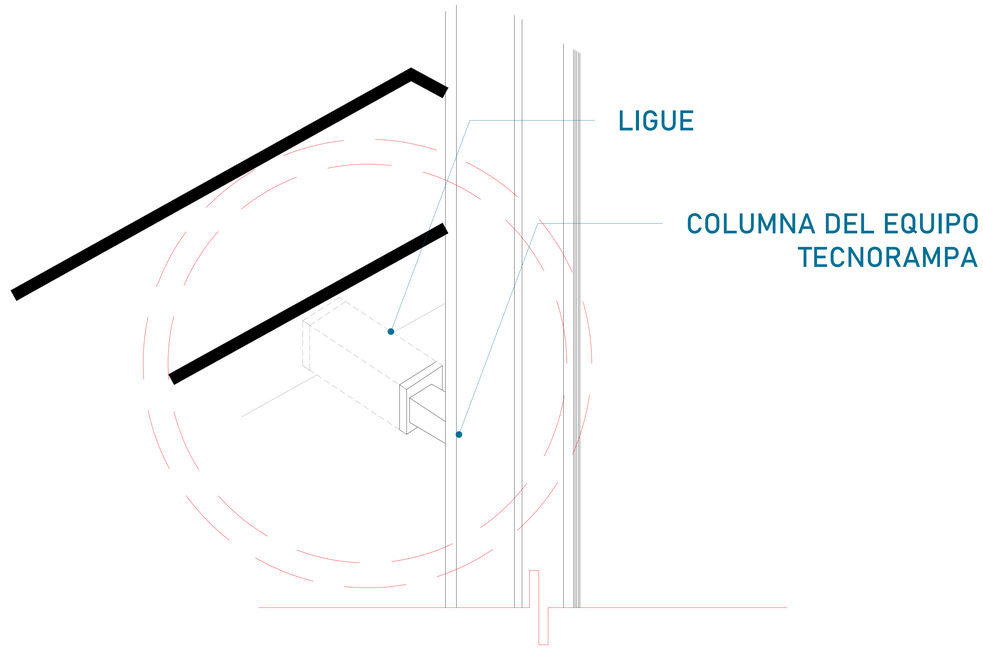

Las columnas del equipo Tecnorampa se ligan a distintas alturas por eso se solicitan los refuerzos, estos son puestos por el cliente.

CROQUIS DE LOCALIZACIÓN:

UBICACION
Carretera Federal México-Querétaro

ORIENTACION:

NOTAS GENERALES

TABLA DE MODIFICACIONES:

NO.	FECHA	FECHA

EMPRESA: TecnoRampa
SINERGIA EN TECNOLOGÍA Y SERVICIOS

RAZÓN SOCIAL :
NOMBRE DEL CLIENTE

VOBO:

VENDEDOR:

FECHA:

ELEVADOR:

PLANO:
ANCLAJE DEL ELEVADOR

CLAVE:
A-4

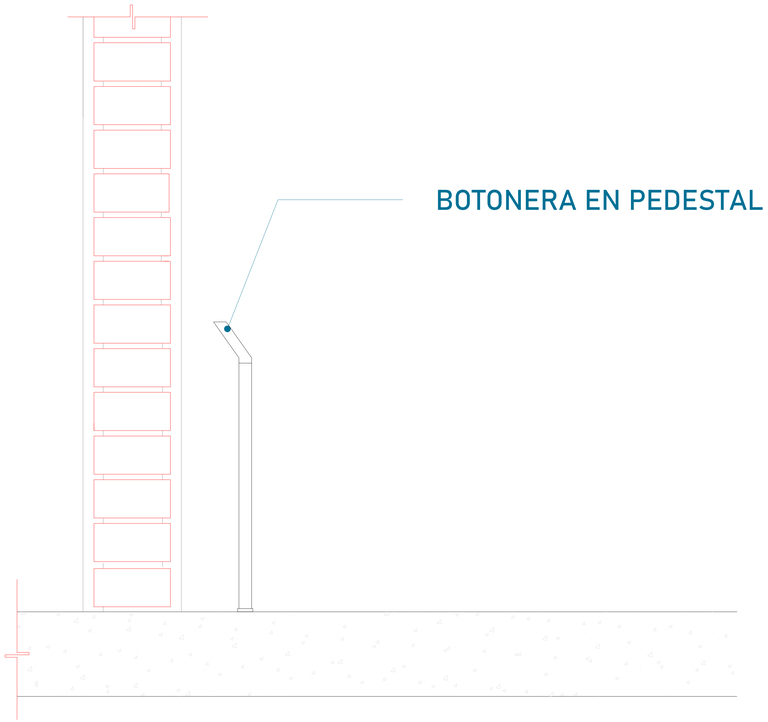

LAS BOTONERAS SERÁN EN PEDESTAL-
CANALIZADA POR TECNORAMPA

DESCRIPCIÓN DE UNIDAD HIDRAULICA 2HP	
ALIMENTACION	110 VCA
NUMERO DE FASES	1
AMPERS DE CONSUMO	18.5
WATSS DE CONSUMO	1.5 KW
TIPO DE ACEITE	ISO 68

TABLA DE CALIBRES	
CALIBRE	DISTANCIA
8 AWG	0-10M
6 AWG	11-15 M
- (CONTEMPLAR CALCULO)	16- EN ADELANTE

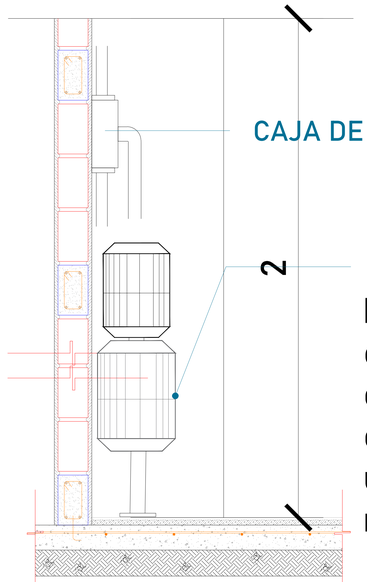

UNIDAD HIDRÁULICA

El motor del equipo Tecnorampa, debe estar protegido del polvo y agua o cualquier sustancia que pudiera contaminar el aceite por eso se solicita un nicho de 1.00mx0.65mx2.00m para su resguardo.

El cliente suministra, instala y energiza centro de carga con alimentación monofásica a 110V, con neutro y tierra física, e interruptor termomagnético de 1 x 30 Amp exclusivo para el elevador, al igual que la canalización de botoneras, las cuales rematan a una caja registro, lo anterior y el centro de carga deberán colocarse en el área donde se ubique la unidad hidráulica y control eléctrico proporcionado por TECNORAMPA a no mayor de 5.00m del área del equipo.
Por seguridad no deberá ser manipulado por personal no autorizado

*Al hacer caso omiso de las indicaciones ya dictadas y tenga alguna falla el equipo, Tecnorampa no se hará responsable de estas, además de que el año de garantía no tendría cobertura para estos daños.

CROQUIS DE LOCALIZACIÓN:

UBICACION
Carretera Federal México-Querétaro

ORIENTACION:

NOTAS GENERALES

TABLA DE MODIFICACIONES:

NO.	FECHA	FECHA

EMPRESA: TecnoRampa
SINERGIA EN TECNOLOGÍA Y SERVICIOS

RAZÓN SOCIAL : NOMBRE DEL CLIENTE

VOBO: | VENDEDOR: | FECHA: | ELEVADOR:

PLANO: ALIMENTACIÓN Y BOTONERAS | CLAVE: A-5

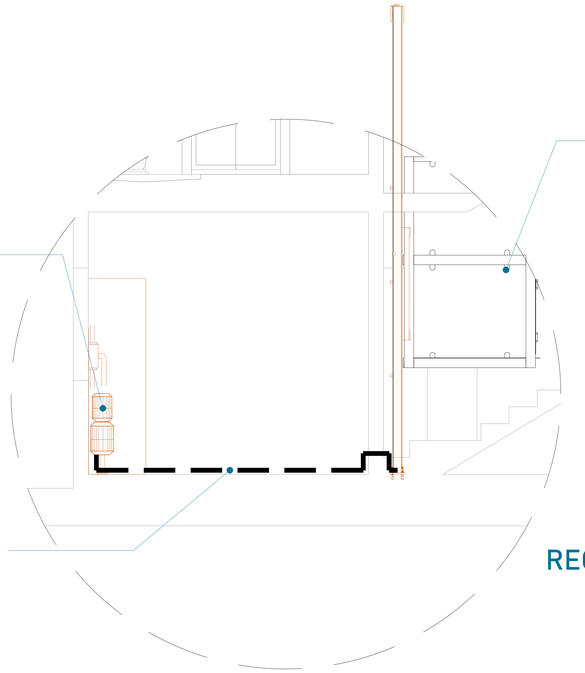

El tubing que es la conexión del mecanismo del elevador a la Unidad Hidráulica, donde pasa el aceite. No tiene que tener una distancia máxima de 5.00m lineales.

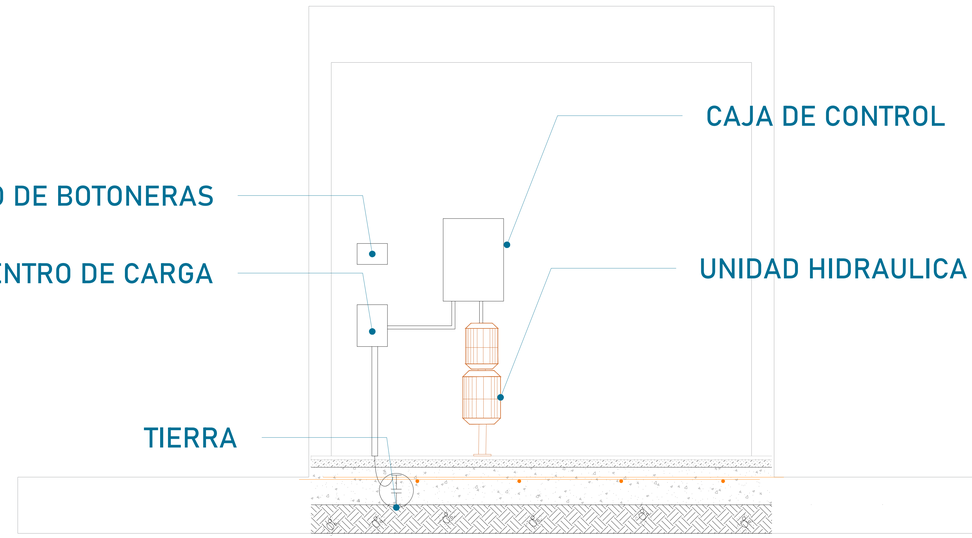

La imagen es solamente ilustrativa.

Para la alimentación del equipo se requiere una Unidad Hidráulica se solicita que este motor este lo mas cerca posible del equipo, por lo tanto se solicita al cliente tener un ducto de 3" para poder pasar ahí el tubing y los cables para la botoneras

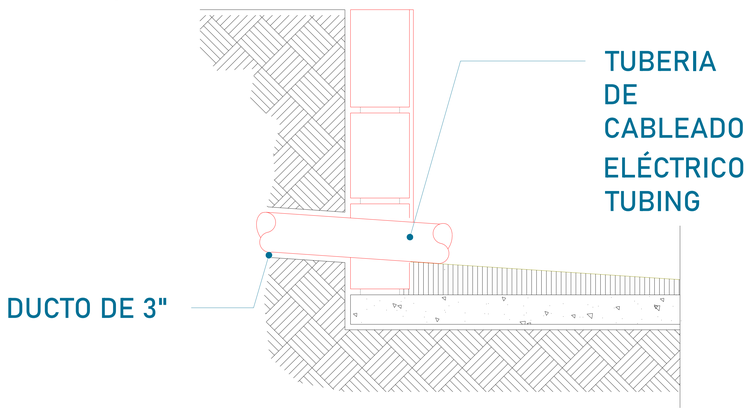

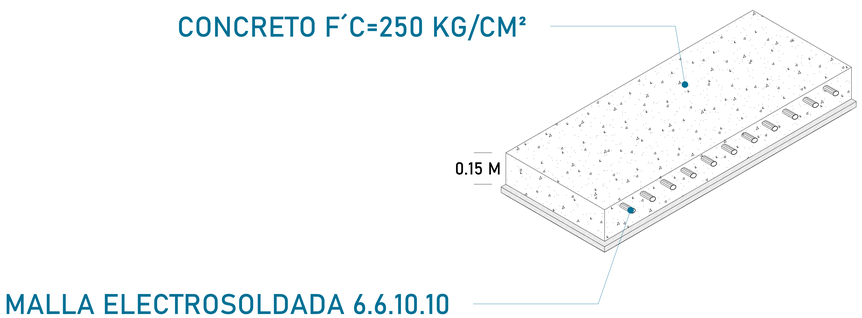

La Unidad Hidráulica va anclada, por medio de taquetes expansivos punta arpón de $\frac{3}{4}$" de ancho, por 5" de largo al firme de concreto donde se apoya.

CROQUIS DE LOCALIZACIÓN:

UBICACION
Carretera Federal México-Querétaro

ORIENTACION:

NOTAS GENERALES

TABLA DE MODIFICACIONES:

NO.	FECHA	FECHA

EMPRESA: TecnoRampa
Sinergia en tecnología y servicios

RAZÓN SOCIAL :
NOMBRE DEL CLIENTE

VOBO:
VENDEDOR:
FECHA:
ELEVADOR:

PLANO:
DUCTO Y UNIDAD HIDRÁULICA
CLAVE: A-6

PUERTA EXTERIOR

El elevador cuenta con una puerta que viaja junta con este.
Por tal situación se recomienda la colocación de una protección en cada una de las estaciones.
Tomar en cuenta que se tendrá que respetar las dimensiones de la puerta del elevador.

PRECAUCIONES

No operar el elevador cuando exista fuga de fluido hidráulico.

Respetar las indicaciones sin sobrepasar su capacidad de peso 500kg.

No operar el equipo, sin antes haber sido entregado por un personal asignado de la empresa Tecnorampa.

No utilizar el elevador en casos de incendio.

No operar el elevador en caso de que los cables de acero se encuentren deshilados.

REQUISITOS DE INSTALACION

1.- El foso estará en óptimas condiciones
   a) No encharcamientos
   b) No objetos ni materiales dentro
   c)Acceso libre al area de instalación
2.- Se necesita energía a 220V, para conectar una maquina de soldar a 2 fases, capacidad de consumo de 60 Amp
   *En dado caso de no contar con la alimentación, contacte a su vendedor para dar solución.
3.- La obra civil (foso y refuerzos) debera estar lista en la fecha programada de su instalación.
4.- Considerar el espacio de accesos y vanos en sitio para el acceso del equipo al lugar de su instalación

CROQUIS DE LOCALIZACIÓN:

UBICACION
Carretera Federal México-Querétaro

ORIENTACION:

NOTAS GENERALES

TABLA DE MODIFICACIONES:

NO.	FECHA	FECHA

EMPRESA: TecnoRampa
SINERGIA EN TECNOLOGIA Y SERVICIOS

RAZÓN SOCIAL :
NOMBRE DEL CLIENTE

VOBO:
VENDEDOR:
FECHA:
ELEVADOR:
PLANO:
COMPLEMENTOS
CLAVE:
A-7