TecnoRampa SINERGIA EN TECNOLOGIA Y SERVICIOS	DIRECCION: AUTOPISTA MEXICO-QUERETARO KM 175+494 COLONIA EL SAUZ BAJO TEL: 01 427 272 40 41

DESCRIPCION DEL EQUIPO:

ELEVADOR TIJERA - CON FOSO

CARGA 400 KG

RECORRIDO: 1.10 M

ESTACIONES: 2

UNIDAD HIDRÁULICA: 2HP

VENDEDOR: LIC. LUIS FRANCISCO VILLA E.

RAZÓN SOCIAL: PROCESADORA DE OBRA

NO. DE CLIENTE: 26756-20303

FECHA: 20/10/2022

FIRMA DE CONFORMIDAD DEL CLIENTE:

Vo.Bo. Rigoberto Ruiz

CONDICIONES DE ENVIO DEL EQUIPO

PLATAFORMA: ARMADA

MECANISMO:

DIMENSIONES DE VANO:

COLOR DEL EQUIPO

EQUIPO: SILVER METALLIC

ACABADOS: CRISTAL CLARO

TIPO DE ALIMENTACION

MONOFASICA 110 VAC

TUBERÍA: DELGADA

COMPLEMENTOS

-BOTONERAS CANALIZADAS POR TECNORAMPA
- INE
- DOS PEDESTALES
- DISTANCIA ENTRE ELEVADOR Y U.H. 4.00M EN SÓTANO

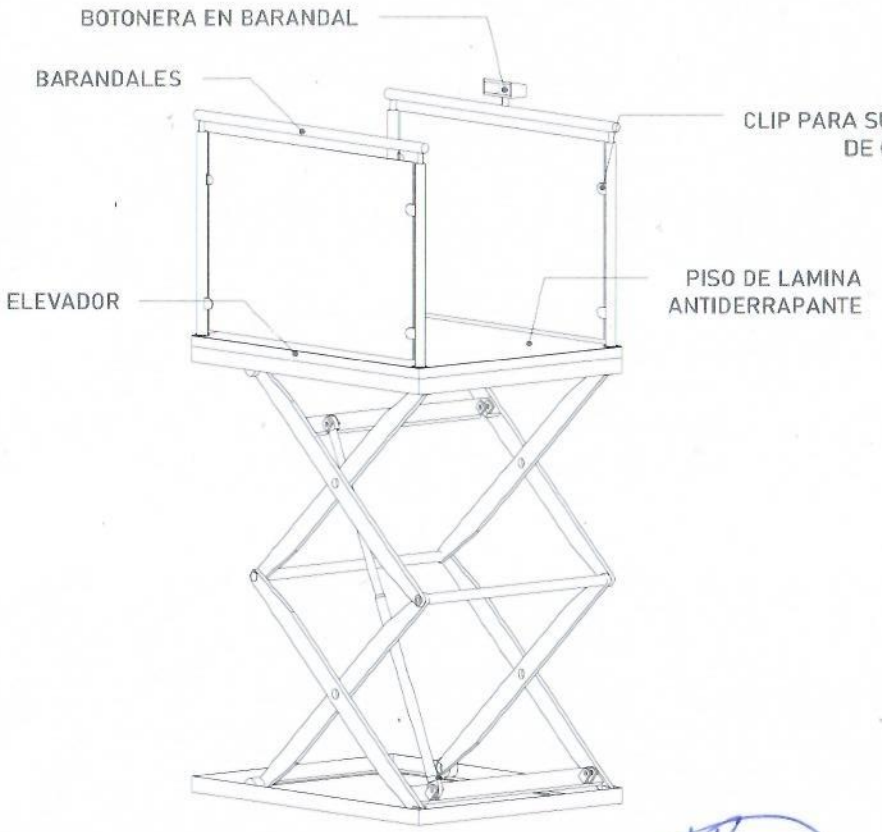

CABINA (VISTA EN ISOMETRICO)

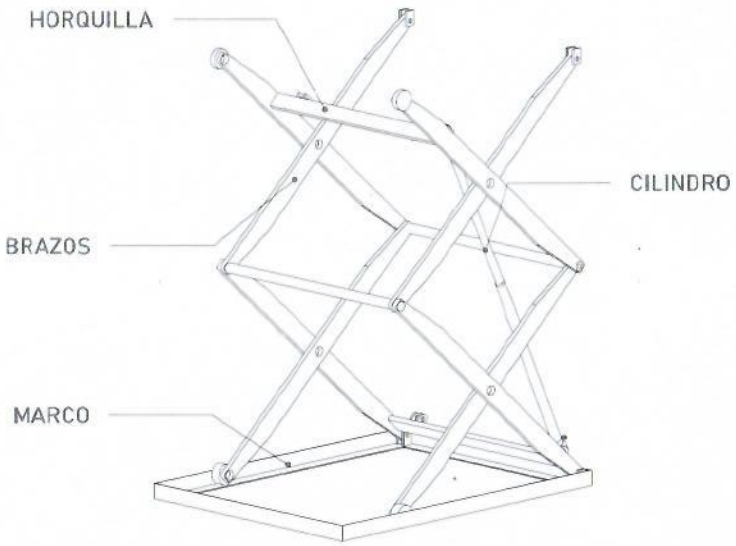

MECANISMO (VISTA FRONTAL)

Vo.BO.

CROQUIS DE LOCALIZACIÓN

UBICACIÓN
Carretera Federal México-Querétaro

ORIENTACIÓN

N

NOTAS GENERALES

TABLA DE MODIFICACIONES

NO.	DESCRIPCIÓN	FECHA

EMPRESA: TecnoRampa

RAZÓN SOCIAL: PROCESADORA DE OBRA

VOBO

VENDEDOR: LIC. LUIS FRANCISCO VILLA

FECHA: 26-10-2022

ELEVADOR

PLANO: DESCRIPCIÓN DE PARTES

CLAVE: A-1

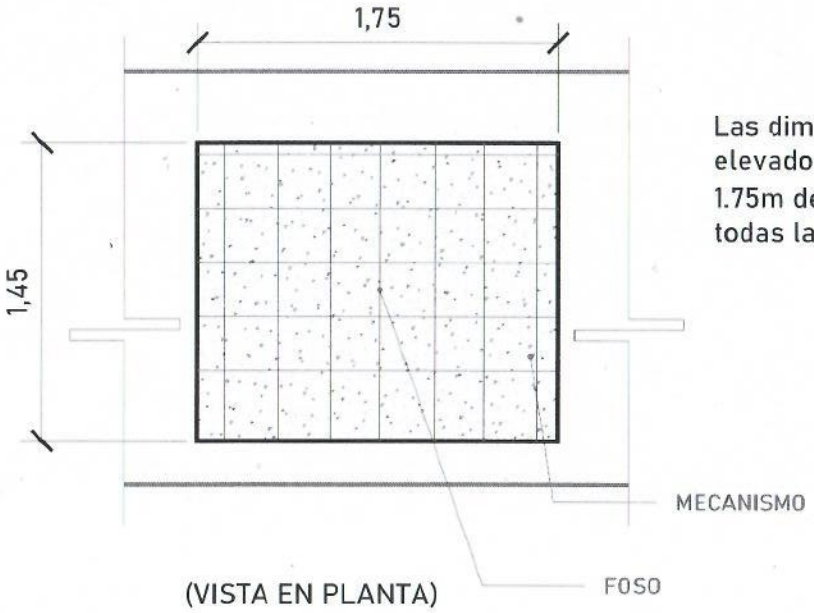

(VISTA EN PLANTA)

Las dimensiones del área para el elevador en este caso de 1.45m x 1.75m deberá de ser el mismo en todas las estaciones que tenga el sitio.

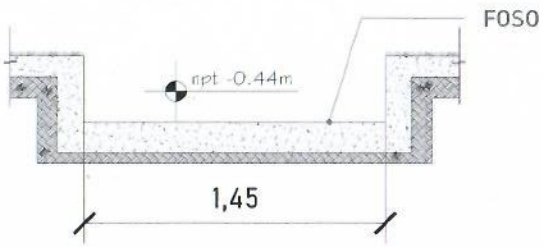

FOSO (VISTA FRONTAL)

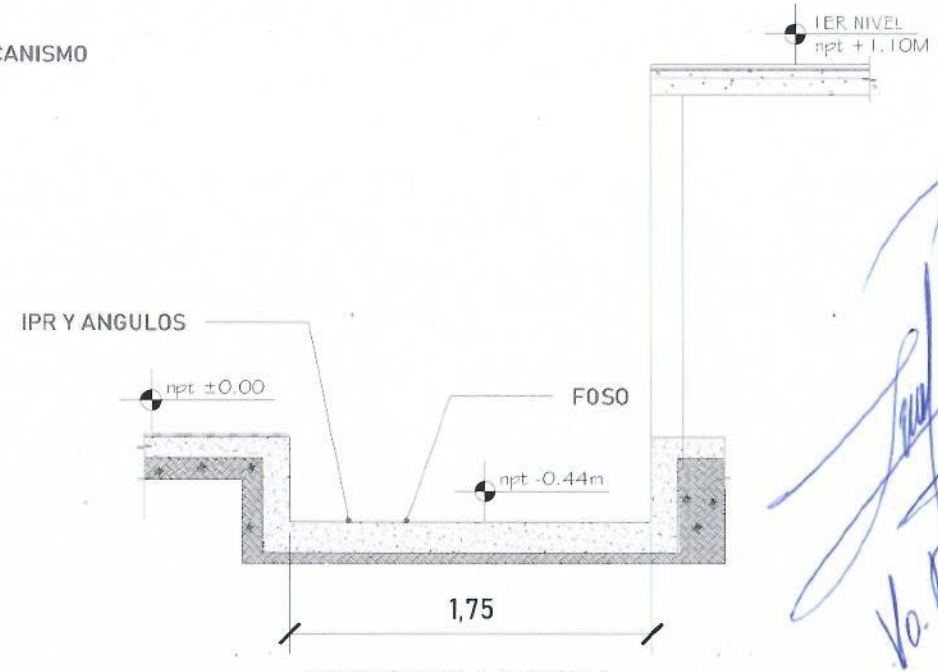

FOSO (VISTA LATERAL)

CROQUIS DE LOCALIZACIÓN:

UBICACIÓN
Carretera Federal México-Querétaro

ORIENTACIÓN

N

NOTAS GENERALES

TABLA DE MODIFICACIONES:

NO.	DESCRIPCIÓN	FECHA

Vo. Bo.

EMPRESA: TecnoRampa

RAZÓN SOCIAL: PROCESADORA DE OBRA

VOBO:

RESIDENTE: LIC. LUIS FRANCISCO VILLA

FECHA: 28.10.2022

ELEVADOR

PLANO: HUECO PARA EL ELEVADOR

CLAVE: A-2

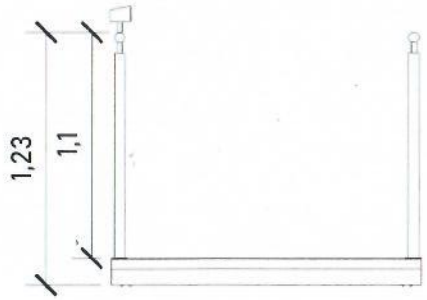

CABINA (VISTA EN FRONTAL)

ALTURAS DEL EQUIPO:	
ALTURA PLATAFORMA	1.23 M
ALTURA INT. DE PLATAFORMA	1.10 M

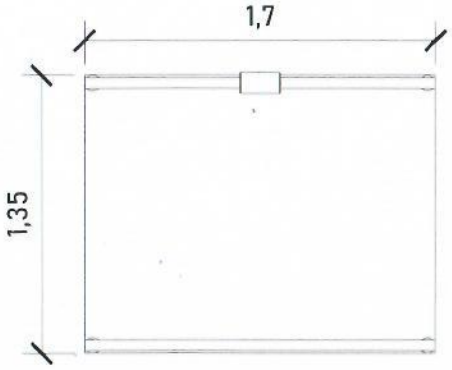

CABINA (VISTA EN PLANTA)
DIMENSIONES

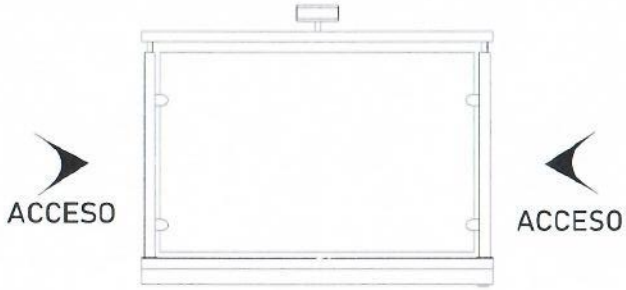

ACCESOS

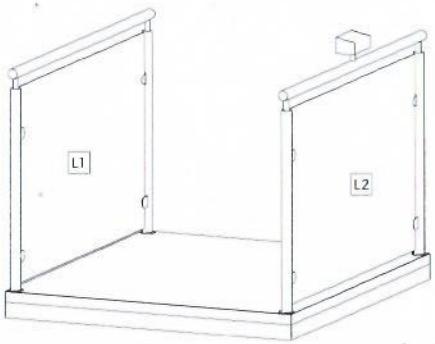

ACABADOS

ACABADOS DEL EQUIPO:	
L1	CRISTAL CLARO
L2	CRISTAL CLARO

CROQUIS DE LOCALIZACION

UBICACION
Carretera Federal Mexico-Querétaro

ORIENTACION

NOTAS GENERALES

TABLA DE MODIFICACIONES

NO.	DESCRIPCION	FECHA

EMPRESA: Tecno Rampa

RAZON SOCIAL: PROCESADORA DE OBRA

VOBO:

PROYECTO: LIC. LUIS FRANCISCO VILLA

FECHA: 20.10.2022

ELEVADOR:

PLANO: DIMENSIONES DE EQUIPO

CLAVE: A-3

RIGOBERTO LUNA

DESCRIPCIÓN DE UNIDAD HIDRAULICA 2HP	
ALIMENTACION	110 VCA
NUMERO DE FASES	1
AMPERS DE CONSUMO	18.5
WATSS DE CONSUMO	1.5 KW
TIPO DE ACEITE	ISO 68

TABLA DE CALIBRES	
CALIBRE	DISTANCIA
8 AWG	0-10M
6 AWG	11-15 M
- (CONTEMPLAR CALCULO)	16- EN ADELANTE

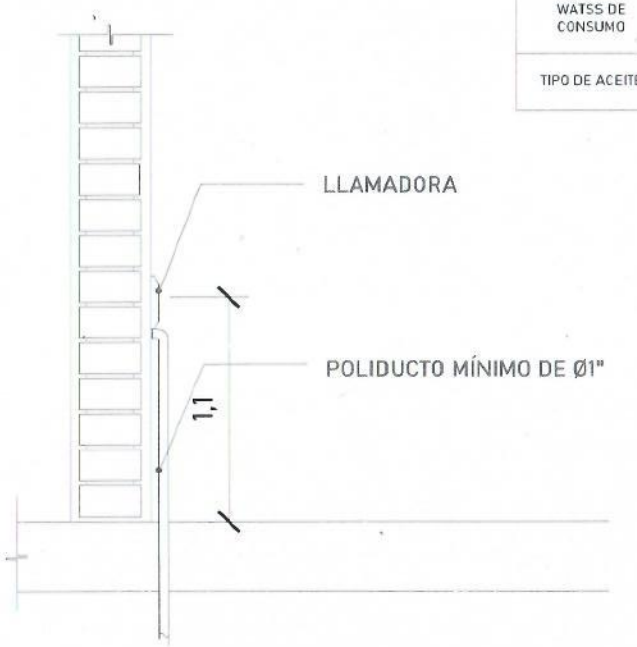

BOTONERAS CANALIZADAS POR TECNORAMPA

UNIDAD HIDRÁULICA

El motor del equipo Tecnorampa, debe estar protegido del polvo y agua o cualquier sustancia que pudiera contaminar el aceite por eso se solicita un nicho de 0.85mx0.65mx2.00m para su resguardo.

El cliente suministra, instala y energiza centro de carga con alimentación monofásica a 110V, con neutro y tierra física, e interruptor termomagnético de 1 x 30 Amp exclusivo para el elevador, al igual que la canalización de botoneras, las cuales rematan a una caja registro, lo anterior y el centro de carga deberán colocarse en el área donde se ubique la unidad hidráulica y control eléctrico proporcionado por TECNORAMPA a no mayor de 5.00m del área del equipo.

Por seguridad no deberá ser manipulado por personal no autorizado

*Al hacer caso omiso de las indicaciones ya dictadas y tenga alguna falla el equipo, Tecnorampa no se hará responsable de estas, además de que el año de garantía no tendría cobertura para estos daños.

CROQUIS DE LOCALIZACIÓN

UBICACIÓN: Carretera Federal México-Querétaro

ORIENTACIÓN

N

NOTAS GENERALES

TABLA DE MODIFICACIONES

NO.	DESCRIPCIÓN	FECHA

EMPRESA: TecnoRampa

RAZÓN SOCIAL: PROCESADORA DE OBRA

VOBO:

VENDEDOR: LIC. LUIS FRANCISCO VILLA

FECHA: 20-10-2020

ELEVADOR:

PLANO: ALIMENTACIÓN Y BOTONERAS

CLAVE: A-4

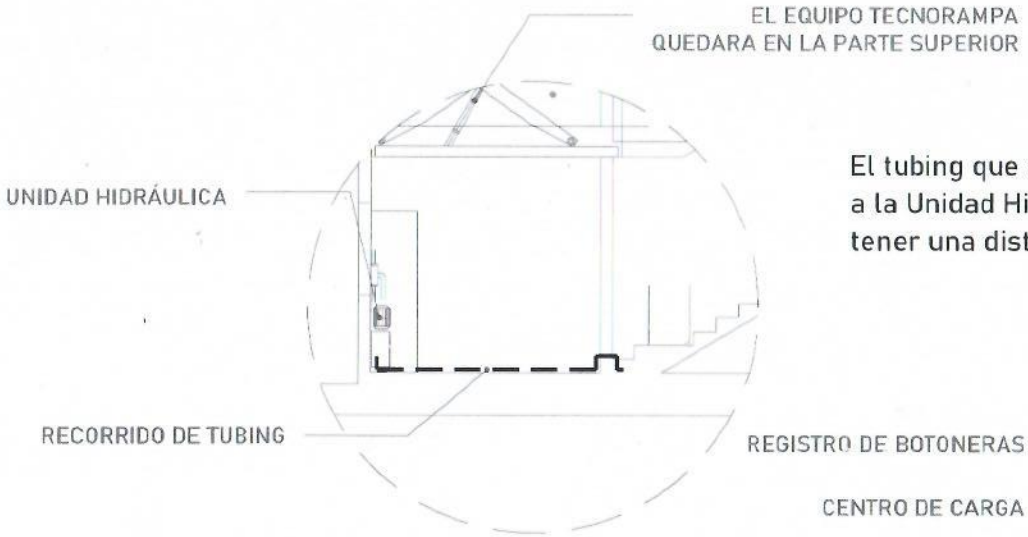

El tubing que es la conexión del mecanismo del elevador a la Unidad Hidráulica, donde pasa el aceite. No tiene que tener una distancia máxima de 5.00m lineales.

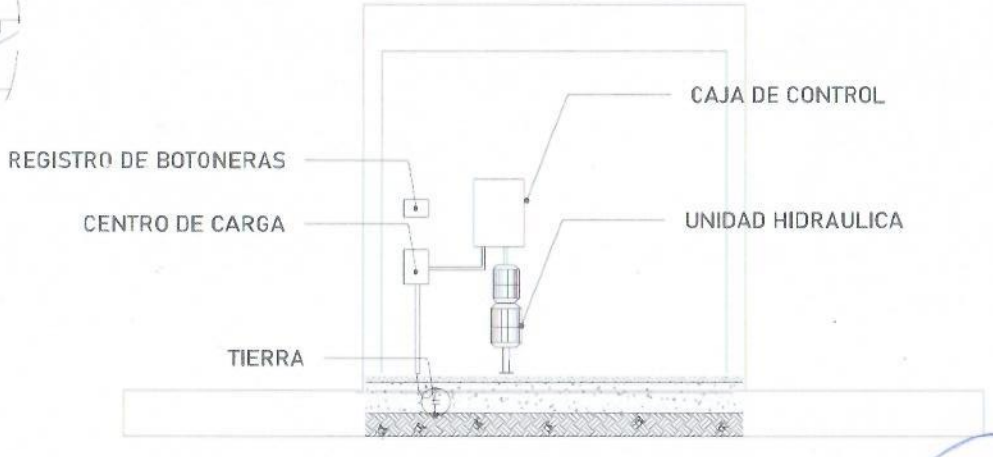

Para la alimentación del equipo se requiere una Unidad Hidráulica se solicita que este motor este lo mas cerca posible del equipo, por lo tanto se solicita al cliente tener un ducto de 3" para poder pasar ahí el tubing y los cables para la botoneras

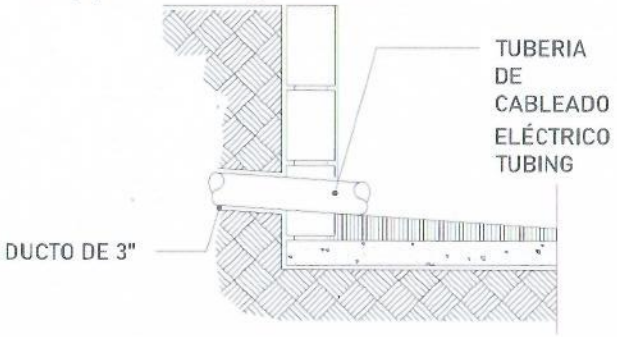

La imagen es solamente ilustrativa.

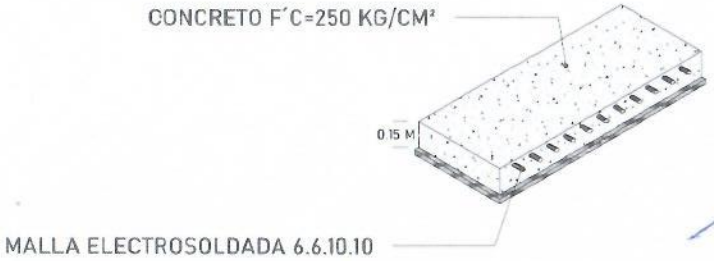

La Unidad Hidráulica va anclada, por medio de taquetes expansivos punta arpón de $\frac{3}{4}$" de ancho, por 5" de largo al firme de concreto donde se apoya.

CROQUIS DE LOCALIZACIÓN

UBICACIÓN
Carretera Federal Mexico-Queretaro

ORIENTACIÓN

N

NOTAS GENERALES

TABLA DE MODIFICACIONES

NO.	DESCRIPCIÓN	FECHA

EMPRESA TecnoRampa

RAZÓN SOCIAL
PROCESADORA DE OBRA

NOMBRE	VENDEDOR: LIC. LUIS FRANCISCO VILLA
	FECHA: 20.10.2022 ELEVADOR

PLANO: DUCTO Y UNIDAD HIDRÁULICA

CLAVE: A-5

PUERTA EXTERIOR

Se recomienda la colocación de una protección en cada una de las estaciones.
Tomar en cuenta que se tendrá que respetar las dimensiones del acceso del elevador.

PRECAUCIONES

No operar el elevador cuando exista fuga de fluido hidráulico.

Respetar las indicaciones sin sobrepasar su capacidad de peso 500kg.

No operar el equipo, sin antes haber sido entregado por un personal asignado de la empresa Tecnorampa.

No utilizar el elevador en casos de incendio.

No operar el elevador en caso de que los cables de acero se encuentren deshilados.

REQUISITOS DE INSTALACION

1.- El foso estará en óptimas condiciones
   a) No encharcamientos
   b) No objetos ni materiales dentro
   c)Acceso libre al area de instalación
2.- Se necesita energía a 220V, para conectar una maquina de soldar a 2 fases, capacidad de consumo de 60 Amp
   *En dado caso de no contar con la alimentación, contacte a su vendedor para dar solución.
3.- La obra civil (foso y refuerzos) debera estar lista en la fecha programada de su instalación.
4.- Considerar el espacio de accesos y vanos en sitio para el acceso del equipo al lugar de su instalación

CROQUIS DE LOCALIZACION:

LOCACION
Carretera Federal México-Querétaro

ORIENTACION

NOTAS GENERALES

TABLA DE MODIFICACIONES

NO.	DESCRIPCION	FECHA

EMPRESA: Tecno Rampa

RAZON SOCIAL:
PROCESADORA DE OBRA

VOBO:

VENDEDOR:
LIC. LUIS FRANCISCO VILLA
TEL: 46
ELEVADOR
26.10.2005

PLANO:
COMPLEMENTOS

CLAVE:
A-6