8753

TecnoRampa

LEVANTAMIENTO DE ELEVADORES

AUTOPISTA MÉXICO - QUERÉTARO
Km 175 + 494 EL SAUZ BAJO PEDRO ESCOBEDO
TEC080710M22
Tels.:01(427) 272-4041 / 272-8119

ventas@tecnorampa.com.mx
0142772728119
LADA SIN COSTO:
018006230332

NOMBRE DEL CLIENTE: ELEKTRA DEL MANTENIO FECHA: 2/DIC/2019
RAZÓN SOCIAL: ING. JOSUE HURTADO
DIRECCIÓN DE INSTALACIÓN: RIVAPALACIO #2, COL. CENTRO CP. 52900 JOLOTLA, MORELOS
REFERENCIA DE DIRECCIÓN:
TELÉFONO: CORREO:

DESCRIPCIÓN DEL LUGAR / ACCESOS DE INSTALACIÓN: TIENDA COMERCIAL ELEKTRA.

ACCESO DE EQUIPO — TOTAL → DESARMADO [✓] ARMADO [ ]
COLUMNAS — LARGAS [✓] CORTAS [ ]
No. PARTES (2)

EQUIPO DE SEGURIDAD ESPECIAL
ZAPATOS [✓] CHALECO [✓] LENTES [✓] CASCO [✓]
OTRO IMSS, ARNES DE SEGURIDAD.

CONDICIONES PARA INGRESAR: AVISAR 1 DIA ANTES PARA ACCESO Y DESCARGA DE EQUIPO
DOCUMENTOS:
AVANCE ACTUAL DE LA OBRA: 90 %
DESCRIPCIÓN DEL EQUIPO: CARGA 2000 KG

CLASIFICACIÓN
CARGA [✓] CAMILLAS [ ]
DISCAPACITADOS [ ] TIJERAS [ ]
AUTOS [ ] UNDER RAMP [ ]

TIPO DE CABINA
MEDIDA 1.10M [ ]
SEMICOMPLETA (SIN TECHO 2.10M) [✓]
COMPLETA 2.10M [ ]

ELEVACIÓN 5.10
ESTACIONES 2
CAPACIDAD DE CARGA 2000 Kg.
UNIDAD HIDRÁULICA 10 Hp.

DIMENSIÓN DE FOSO:
LARGO 2.20
ANCHO 2.80
PROFUNDIDAD .615

ELEVADORES DE TIJERA, 45CM [ ]
ELEVADORES DE 2 COLUMNAS, 20 CM [ ]
ELEVADORES DE 4 COLUMNAS, 45 CM [✓]
DIMENSIÓN DE CABINA INTERIOR LARGO_____ ANCHO_____

NOTA: FIRME DE CONCRETO DE 15 CM DE ESPESOR CON RESISTENCIA DE 250 KG/CM2. ARMADO CON MALLA ELECTROSOLDADA

COMPONENTES EXTRA

TRABAJOS PENDIENTES DE REALIZAR:

CLIENTE:	SI	NO
FOSO	[✓]	[ ]
INSTALACIÓN ELÉCTRICA	[ ]	[✓]
CANALIZACIÓN DE BOTONERAS	[ ]	[✓]

TECNORAMPA
GUÍA MECÁNICA [✓]
SOLICITUDES ADICIONALES

ALIMENTACIÓN ELÉCTRICA

INSTALACIÓN ELÉCTRICA MONOFÁSICA A 110 VAC CON NEUTRO Y TIERRA FÍSICA
INSTALACIÓN ELÉCTRICA BIFÁSICA A 220 VAC CON NEUTRO Y TIERRA FÍSICA
→ INSTALACIÓN ELÉCTRICA TRIFÁSICA A 220 VAC CON NEUTRO Y TIERRA FÍSICA ✓

TUBERÍA
SI [✓] NO [ ]

PARED
TUBERÍA [✓] CANALETA [ ]
DELGADA [✓] GRUESA [ ]

ESTADO DE LA INSTALACIÓN ELÉCTRICA
INSTALADA [ ] NO INSTALADA [✓]
ACCESORIOS EXTRAS COSTO [ ]
ACEPTO COSTO ADICIONAL:

RESPONSABLE DE LA OBRA ELÉCTRICA
ING. JOSUE HURTADO.

NOMBRE Y FIRMA — FECHA DE TÉRMINO: 4.DIC.2019 — FIRMA

ACABADO DE ELEVADOR

COLORES
BLANCO [ ] SILVER METALLIC [✓]
AZUL/GRIS [ ] PANTONE [ ] CÓDIGO
AZUL/BLANCO [ ] ALUCOBOND COLOR [ ]

METAL DESPLEGADO [✓]
LÁMINA PINTOR [ ]
OTRO

CRISTAL
CLARO [ ]
TINTEX [ ]
ESMERILADO [ ]

SOLICITUD ADICIONAL:

ACEPTO Y CONOZCO LAS CARACTERISTICA Y ACABADOS DEL EQUIPO A INSTALAR

TECNORAMPA — NOMBRE Y FIRMA DEL RESPONSABLE

NOTA

SE PODRÁN INSTALAR CONTROLES INTERNOS EN LOS EQUIPOS COMO OPCIONAL AL CLIENTE Y DE ACUERDO A LA APLICACIÓN DEL EQUIPO PREVIAMENTE SOLICITADOS EN CASO DE REQUERIR LOS BAJO RESPONSABILIDAD DEL CLIENTE, QUEDANDO EL PROVEEDOR LIBRE DE ALGÚN RECLAMO FUTURO.

NOTA

REVISE Y APRUEBO CADA UNO DE LOS PUNTOS QUÉ TRATA ESTE DOCUMENTO REFERENTE AL EQUIPO A INSTALAR, POR LO TANTO ESTOY CONFORME CON LAS ESPECIFICACIONES QUE EL PROVEEDOR DE TERMINA, QUEDANDO LIBRE DE ALGÚN RECLAMO O CONDICIÓN QUE LE PRESIONE A CUBRIR EL COSTO O RESTAURAR ALGUNA PARTE DEL EQUIPO QUE SE HALLA INSTALADO A PETICIÓN DEL CLIENTE.

OBSERVACIONES GENERALES: Entrega Solicitada 24 de diciembre

- Descarga después de las 11 PM — 4 AM.
- Ultimo detalle 2.37 nivel piso a piso.

DISTANCIA Y CORRIENTE PARA TRABAJOS DE INSTALACIÓN

110 V ☐ 220 V ☑ GENERADOR ☐

FOSO

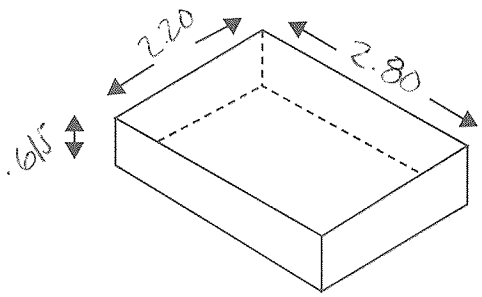

CABINA

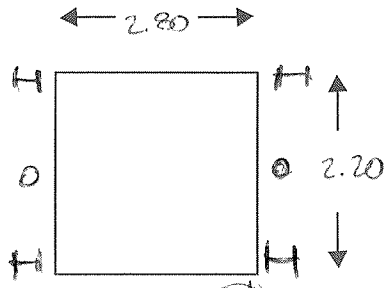

INFORMACIÓN DE UNIDAD HIDRÁULICA

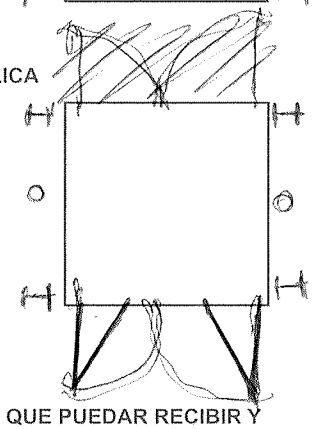

*1500 ACUMO

*En revisión Holgas de puerta.

BOTONERAS

PEDESTAL ☐ ☐ EMPOTRADAS

SOBREPUESTAS ☑ ☐ CANALIZADAS POR TECNORAMPA

DISTANCIA APROXIMADA

ELEVADOR Y UNIDAD HIDRÁULICA 2.5 mts

EN CASO DE NO ESTAR EL ENCARGADO LAS PERSONAS QUE PUEDAR RECIBIR Y TOMAR ALGUNA DESICIÓN DEL EQUIPO A INSTALAR SON:

NOTA:

PARA PODER EMPEZAR CON LA INSTALACIÓN, LA OBRA CIVIL Y ELÉCTRICA DEBEN ESTAR TERMINADOS, ASÍ COMO TENER LIBRE EL ACCESO AL ÁREA DE INSTALACIÓN. EN CASO DE NO CUMPLIR CON LO ANTERIOR SE LE ASIGNARÁ OTRA FECHA DE INSTALACIÓN DE ACUERDO A LAS FECHAS DISPONIBLES, SEGÚN LA PROGRAMACIÓN DE ESTE MOMENTO.
CONFIRMO ESTAR ENTERADO DEL PROCEDIMIENTO DE ORDEN DE PRODUCCIÓN.

PERSONAS ASIGNADAS PARA RECEPCIÓN DE EQUIPO

NOMBRE: TELÉFONO 1):

CONTACTO 2): TELÉFONO 2):

ACEPTO Y CONOZCO LAS CARACTERÍSTICAS Y ACABADOS DEL EQUIPO A INSTALAR

TECNORAMPA

NOMBRE Y FIRMA DEL CLIENTE

Aldo José Hurtado