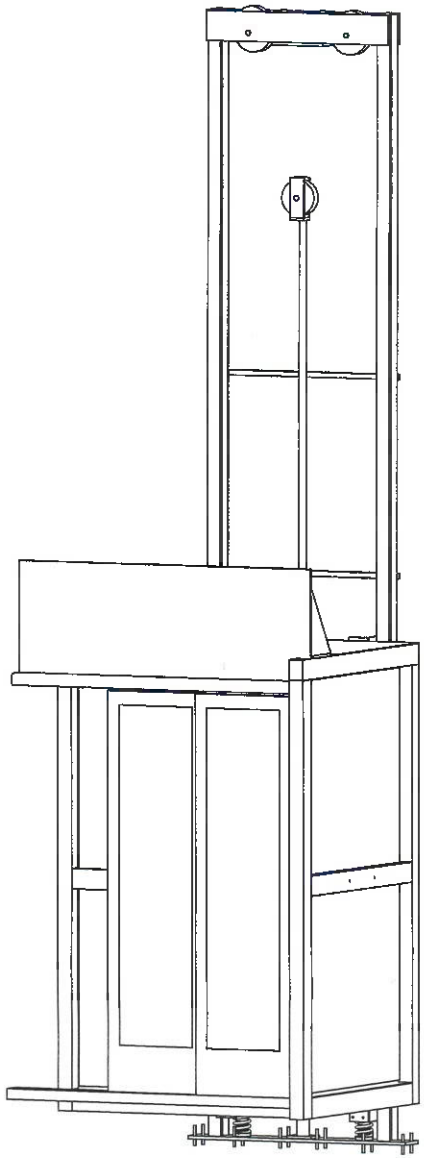

TecnoRampa SINERGIA EN TECNOLOGÍA Y SERVICIOS	DIRECCION: AUTOPISTA MEXICO-QUERETARO KM 175+494 COLONIA EL SAUZ BAJO
	TEL: 01 427 272 40 41

DESCRIPCION DEL EQUIPO:

CREW EVOLUTION-PUERTAS AUTOMATICAS

CARGA 500 KG

RECORRIDO: 3.75M

ESTACIONES: 2

VENDEDOR: ING. IVAN RICARDO JURY M.

RAZON SOCIAL: BANCO DEL BAJIO S. A.

NO. DE CLIENTE: 27415-19452

FECHA: 08/12/2022

FIRMA DE CONFORMIDAD DEL CLIENTE:

Alberto Valle

CONDICIONES DE ENVIO DEL EQUIPO
CABINA: DESARMADA
COLUMNAS: COMPLETAS
DIMENSIONES DE VANO:

COLOR DEL EQUIPO
CABINA: SILVER METALLIC
ACABADO: ALUCOBOND BRUSH SILVER METALLIC

TIPO DE ALIMENTACION
UNIDAD HIDRÁULICA 7.2HP
TRIFASICA 220 VAC
TUBERIA - GRUESA

COMPLEMENTOS
-BOTONERAS EMPOTRADAS-CANALIZADAS POR TECNORAMPA -DISTANCIA ENTRE ELEVADOR Y U.H. 5.00M -CREW EVOLUTION CON PUERTAS AUTOMATICAS -PUERTA AUTOMATICA EN CABINA Y ESTACIONES -PUERTAS AUTOMATICAS DE METAL, NO DE CRISTAL

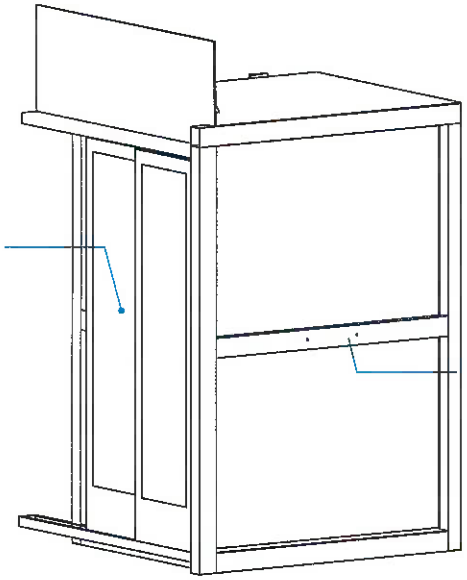

CABINA (VISTA EN ISOMETRICO)

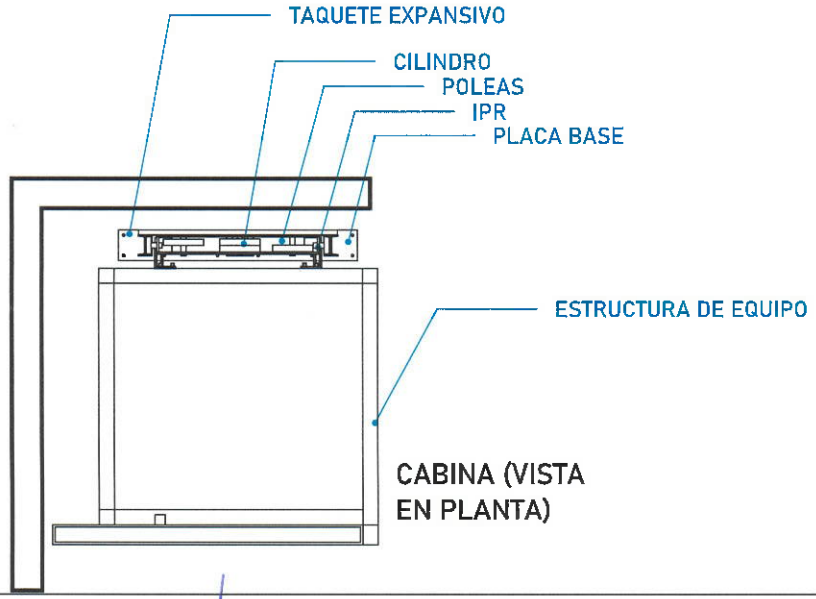

CABINA (VISTA EN PLANTA)

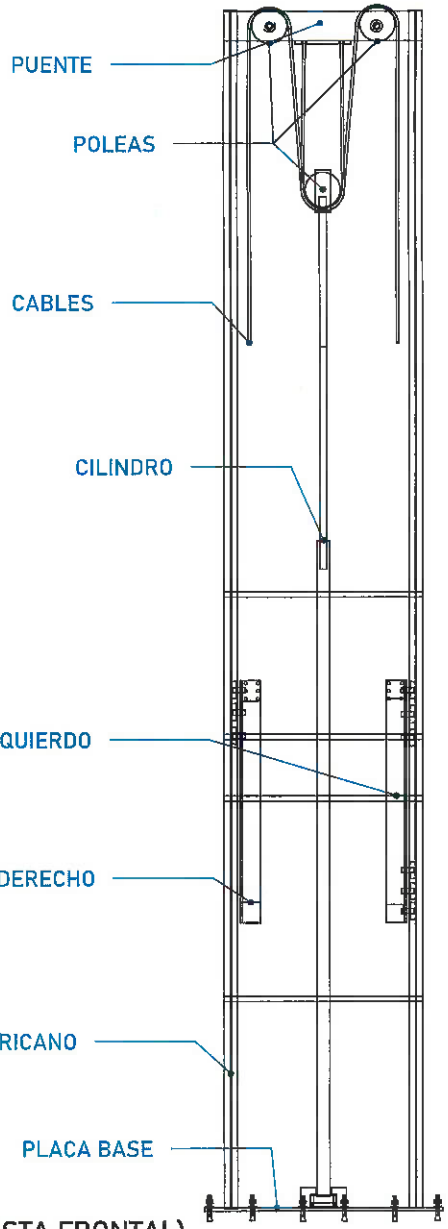

MECANISMO (VISTA FRONTAL)

CROQUIS DE LOCALIZACIÓN:

UBICACION
Carretera Federal México-Querétaro

ORIENTACION:

N

NOTAS GENERALES

TABLA DE MODIFICACIONES:

NO.	DESCRIPCION	FECHA
1	Se colocó riñonal a IPR de tiro	08/12/2022

EMPRESA: TecnoRampa

RAZÓN SOCIAL 1
BANCO DEL BAJIO S.A.

VISTO:

VENDEDOR: ING. IVAN RICARDO JURY

FECHA: 09/12/2022

ELEVADOR: 2GSW PA

PLANO: DESCRIPCIÓN DE PARTES

CLAVE: A-1

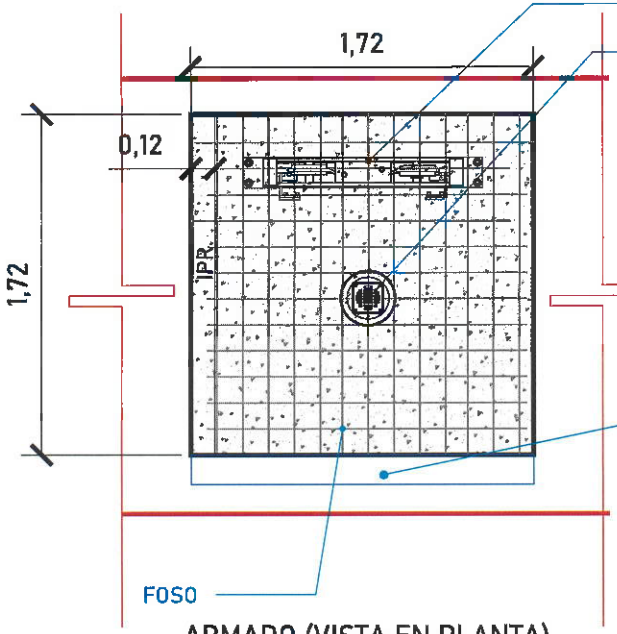

ARMADO (VISTA EN PLANTA)

Por motivos de seguridad ante posibles acumulaciones de agua, se recomienda la instalación de una salida de drenaje (coladera)

Firme de concreto armado con una resistencia de F´C= 250 kg/cm².
Espesor de firme de concreto 15cm

Del lado del acceso para la instalación de las puertas de estación se requiere una ranura de 0.15m de ancho x 1.72m de longitud, profundidad de 0.10m

RANURA PARA INSTALACIÓN DE MECANISMOS DE PUERTAS AUTOMATICAS FUERA DEL FOSO.

ALTURA DE COLUMNAS	
Foso	0.24m
Recorrido	3.75m
Sobre paso	3.00m
Total	6.99m

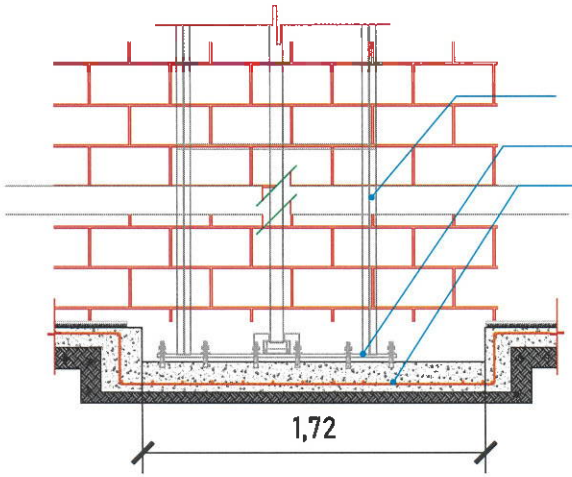

FOSO (VISTA FRONTAL)

Las dimensiones del área para el elevador en este caso de 1.72m x 1.72m deberá de ser el mismo en todas las estaciones que tenga el sitio.

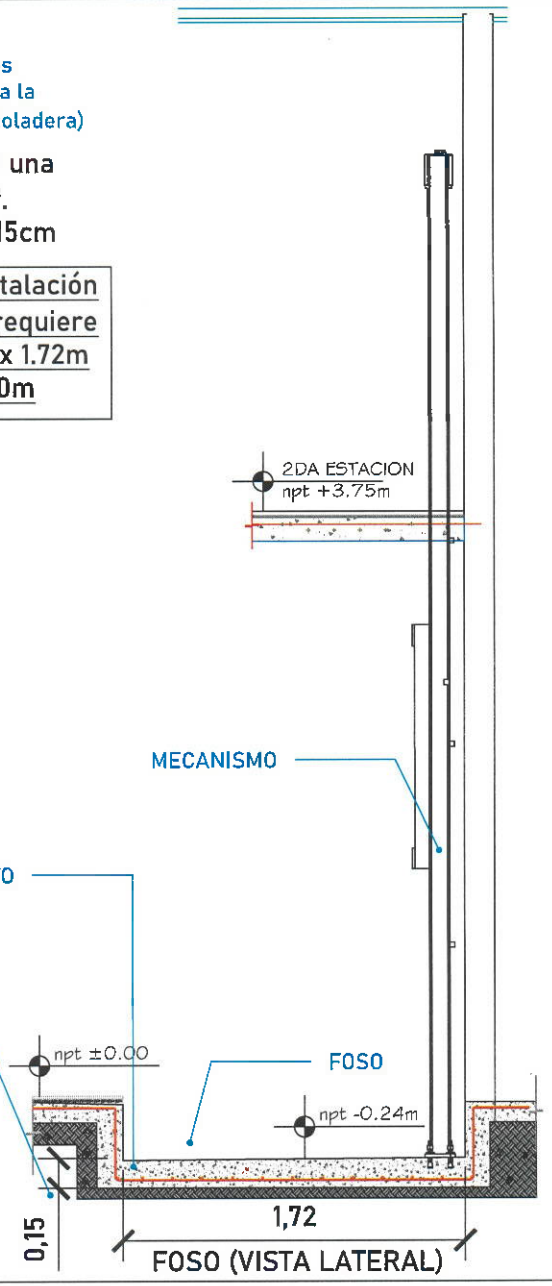

FOSO (VISTA LATERAL)

ORDGUIS DE LOCALIZACIÓN:

UBICACION
Carretera Federal México-Querétaro

ORIENTACION:

N

NOTAS GENERALES

TABLA DE MODIFICACIONES:

NO.	DESCRIPCIÓN	FECHA
1	[illegible]	[illegible]

EMPRESA: TecnoRampa

RAZÓN SOCIAL:
BANCO DEL BAJIO S.A.

VOBO:

VENDEDOR:
ING. IVAN RICARDO JUAREZ

FECHA: [illegible]

ELEVADOR: CREW PA

PLANO: HUECO PARA EL ELEVADOR

CLAVE: A-2

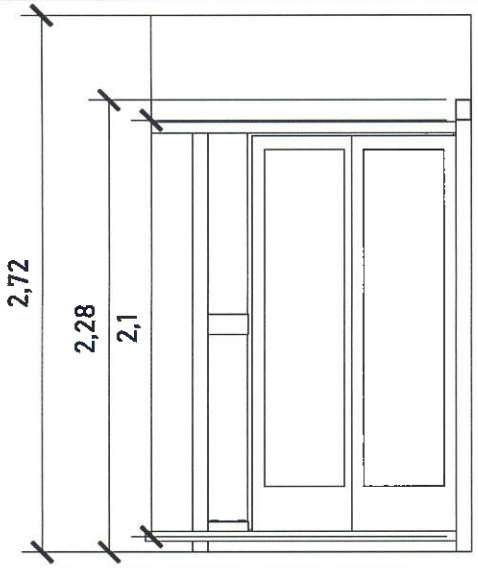

CABINA (VISTA EN FRONTAL)

ALTURAS DEL EQUIPO:	
ALTURA INT. DE CABINA	2.10 M
ALTURA DE CABINA	2.28 M
ALTURA TOTAL DE EQUIPO	2.72 M

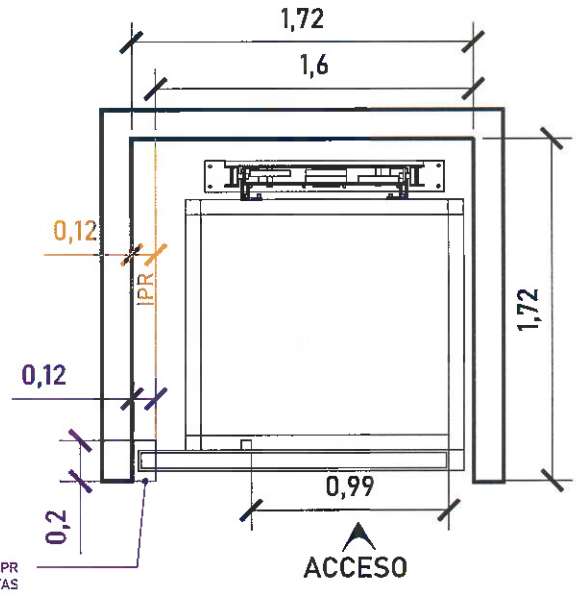

RANURA A IPR PARA PUERTAS AUTOMATICAS DE CABINA

DIMENSIONES DE ACCESO	
DIMENSIÓN DE PUERTA	1.02 M
DIMENSIÓN DE ACCESO LIBRE	0.99 M

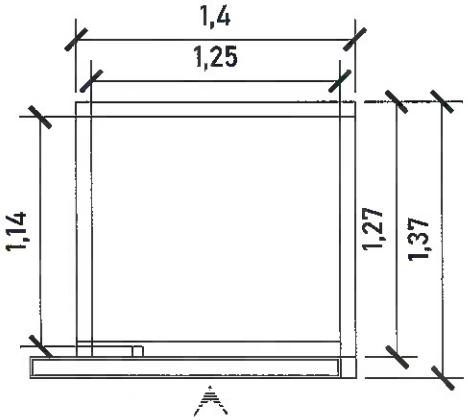

CABINA (VISTA EN PLANTA)

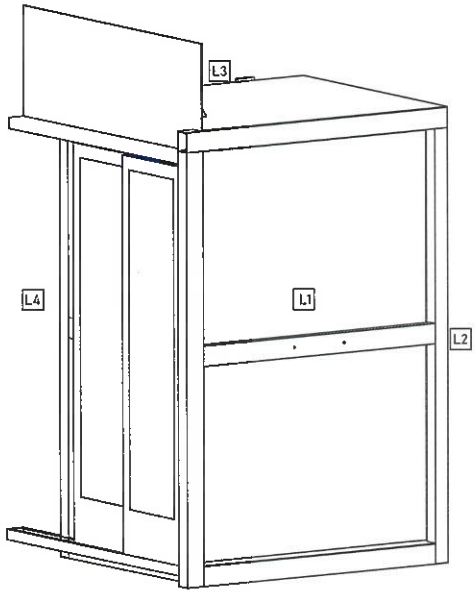

ACABADOS

ACABADOS DEL EQUIPO:	
L1	ALUCOBOND BRUSH
L2	ALUCOBOND BRUSH
L3	ALUCOBOND BRUSH
L4	ALUCOBOND BRUSH

Imagen de referencia de tipo de acabado

El acabado será de ALUCOBOND BRUSH SILVER METALLIC para la cabina y puertas automaticas

CROQUIS DE LOCALIZACIÓN:

UBICACIÓN: Carretera Federal México-Querétaro

ORIENTACIÓN:

N

NOTAS GENERALES

TABLA DE MODIFICACIONES:

NO.	DESCRIPCIÓN	FECHA
1	Se anexa manual a IPR de foso	08/12/2022

EMPRESA: Tecno Rampa

RAZÓN SOCIAL: BANCO DEL BAJÍO S.A.

VOBO:

VENDEDOR: ING. IVÁN RICARDO JURY

FECHA: 04/11/2022

ELEVADOR: CCBW PR

PLANO: DIMENSIONES DE EQUIPO

CLAVE: A-3

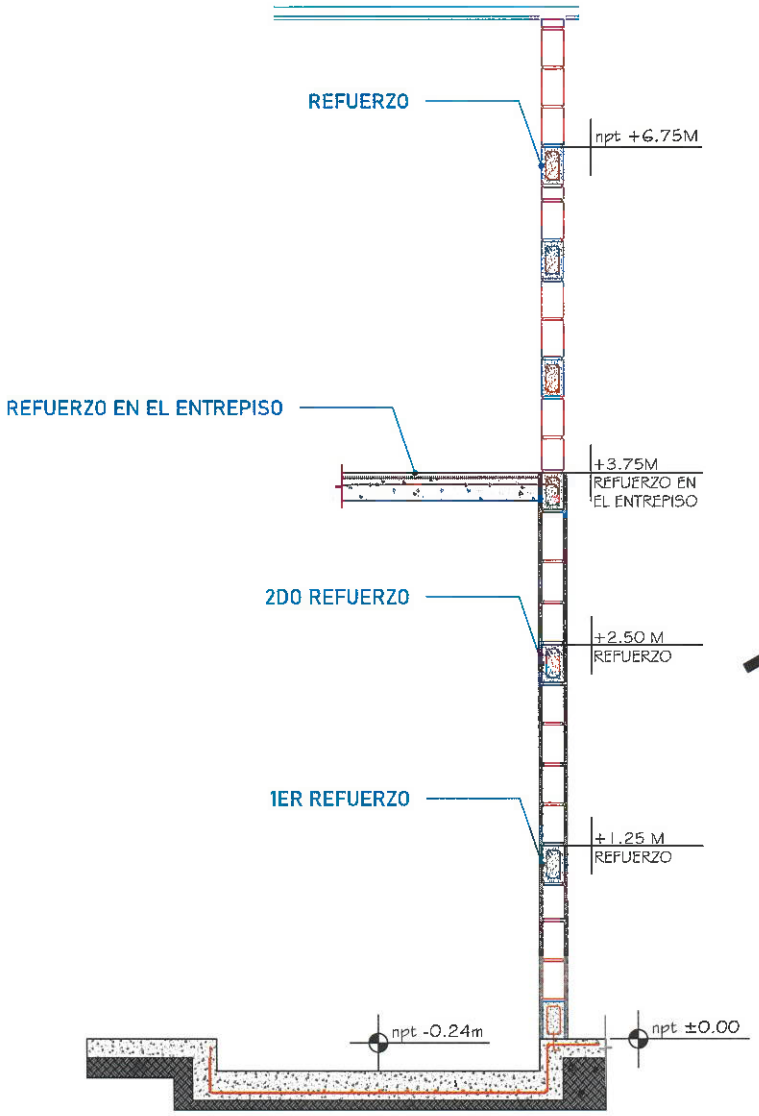

FOSO (VISTA LATERAL)

Para la estabilidad del equipo Tecnorampa debera ser anclado aun cierto numero de refuerzos estos serán de acuerdo al recorrido del equipo y a los distintos niveles que se tengan.

Para anclar se solicita una cadena de concreto (f´c=250 kg/cm²) o una viga de acero, ambas minimo de 15 cm.

En la ultima estación nuestras columnas tienen un sobrepaso de 3.00m por lo tanto se solicita un refuerzo a esa altura.

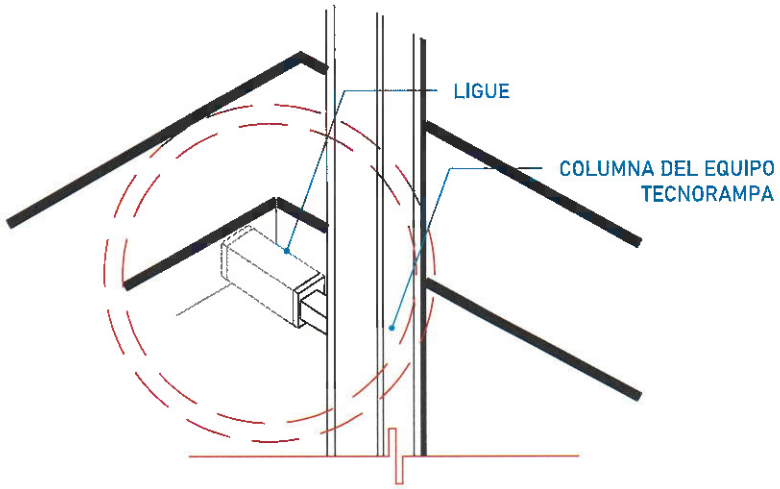

Las columnas del equipo Tecnorampa se ligan a distintas alturas por eso se solicitan los refuerzos, estos son puestos por el cliente.

CROQUIS DE LOCALIZACIÓN:

UBICACIÓN
Carretera Federal México-Querétaro

ORIENTACIÓN:

NOTAS GENERALES

TABLA DE MODIFICACIONES:

NO.	DESCRIPCIÓN	FECHA

EMPRESA: TecnoRampa

RAZÓN SOCIAL :
BANCO DEL BAJIO S.A.

VOBO:

VENDEDOR:
Ing. IVAN RICARDO JUAN

FECHA: 04/10/2022

ELEVADOR: GRSW P4

PLANO: ANCLAJE DEL ELEVADOR

CLAVE: A-4

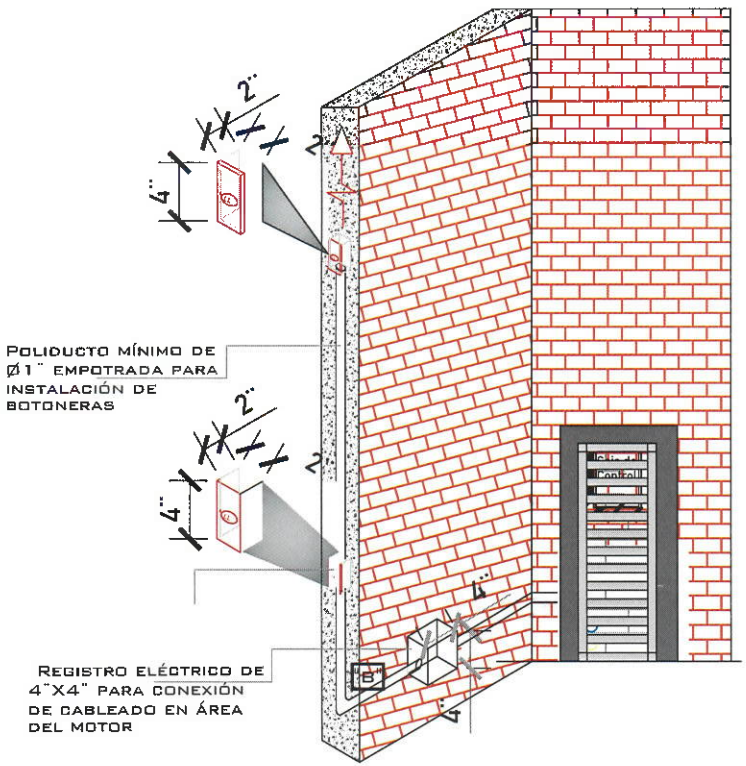

DESCRIPCIÓN DE UNIDAD HIDRAULICA 7.2HP	
ALIMENTACION	220 VCA
NUMERO DE FASES	3
AMPERS DE CONSUMO	26
WATSS DE CONSUMO	5.3 KW
TIPO DE ACEITE	ISO 68

TABLA DE CALIBRES	
CALIBRE	DISTANCIA
8 AWG	0-10M
6 AWG	11-15 M
- (CONTEMPLAR CALCULO)	16- EN ADELANTE

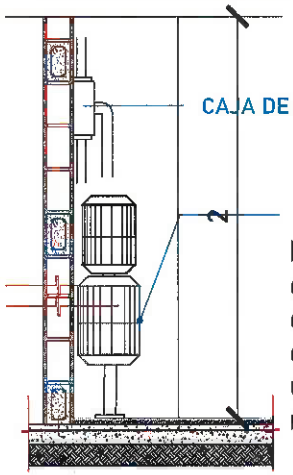

El motor del equipo Tecnorampa, debe estar protegido del polvo y agua o cualquier sustancia que pudiera contaminar el aceite por eso se solicita un nicho de 1.15mx0.65mx2.00m para su resguardo.

LAS BOTONERAS SERÁN EMPOTRADAS - CANALIZADAS POR TECNORAMPA

Para que las botoneras queden empotradas se solicita al cliente tener un poliducto de Ø1 $\frac{1}{4}$" por donde se quiere tener las botoneras de llamado del equipo Tecnorampa. Esta canalización rematan a la caja de control electrico (espacio designado para el motor del elevador)

El cliente suministra, instala y energiza centro de carga con alimentación trifásica a 220V, con neutro y tierra física, e interruptor termomagnético de 3x 40 Amp exclusivo para el elevador, al igual que la canalización de botoneras, las cuales rematan a una caja registro, lo anterior y el centro de carga deberán colocarse en el área donde se ubique la unidad hidráulica y control eléctrico proporcionado por TECNORAMPA a no mayor de 5.00m del área del equipo.

Por seguridad no deberá ser manipulado por personal no autorizado

*Al hacer caso omiso de las indicaciones ya dictadas y tenga alguna falla el equipo, Tecnorampa no se hará responsable de estas, además de que el año de garantía no tendría cobertura para estos daños.

CROQUIS DE LOCALIZACIÓN:

UBICACIÓN: Carretera Federal México-Querétaro

ORIENTACIÓN:

NOTAS GENERALES

TABLA DE MODIFICACIONES:

NO.	DESCRIPCION	FECHA
1	Se anexan detalles a SPB de Supo.	06/12/2022

EMPRESA: TecnoRampa

RAZÓN SOCIAL: : BANCO DEL BAJIO S.A.

VOBO:

VENDEDOR: ING. IVAN RENARDO JURY

FECHA: 06/12/2022

ELEVADOR: DREW PS

PLANO: ALIMENTACIÓN Y BOTONERAS

CLAVE: A-5

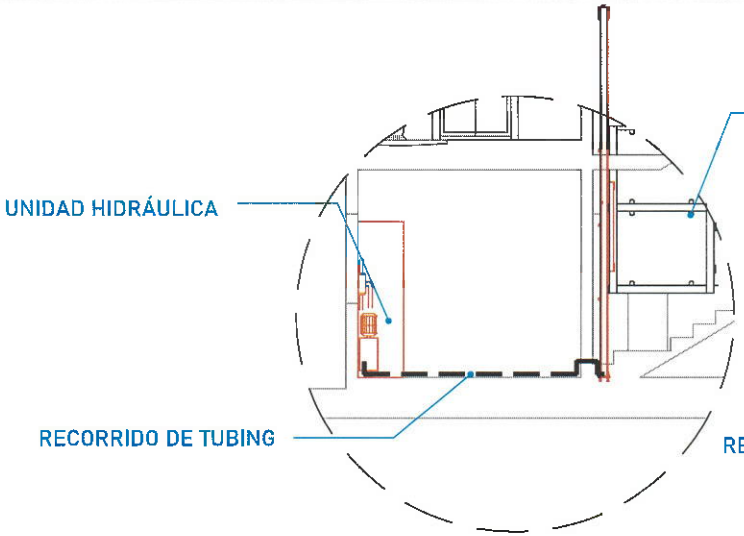

El tubing que es la conexión del mecanismo del elevador a la Unidad Hidráulica, donde pasa el aceite. No tiene que tener una distancia máxima de 5.00m lineales.

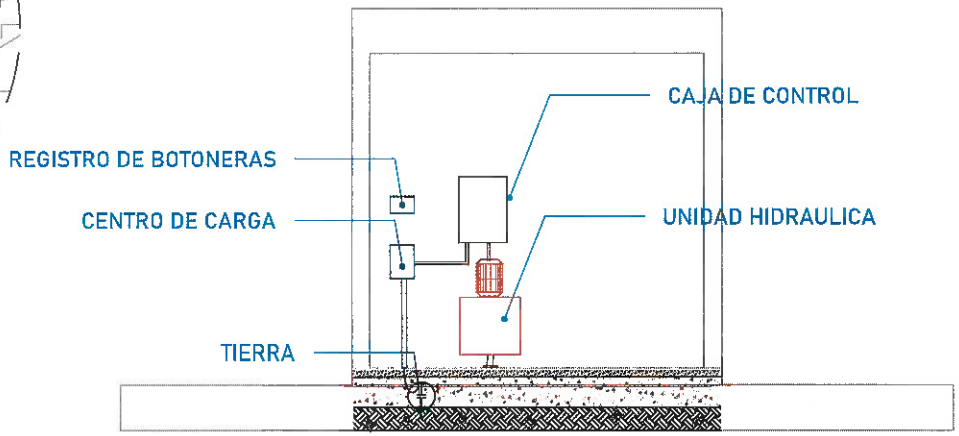

La imagen es solamente ilustrativa.

Para la alimentación del equipo se requiere una Unidad Hidráulica se solicita que este motor este lo mas cerca posible del equipo, por lo tanto se solicita al cliente tener un ducto de 3" para poder pasar ahí el tubing y los cables para la botoneras

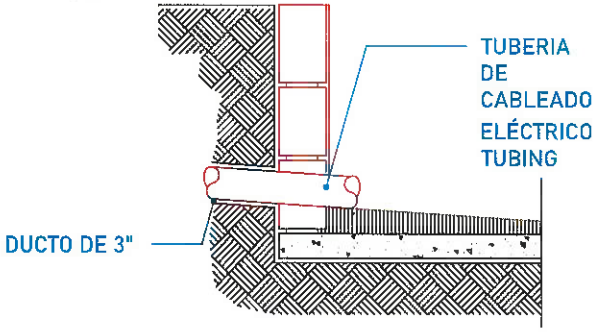

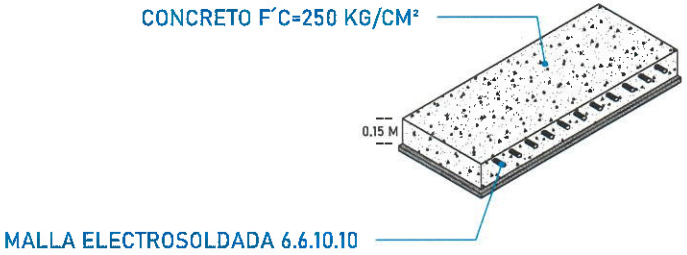

La Unidad Hidráulica va anclada, por medio de taquetes expansivos punta arpón de $\frac{3}{4}$" de ancho, por 5" de largo al firme de concreto donde se apoya.

CROQUIS DE LOCALIZACIÓN:

UBICACION
Carretera Federal México-Querétaro

ORIENTACION:

N

NOTAS GENERALES

TABLA DE MODIFICACIONES:

NO.	DESCRIPCION	FECHA
1	Se anexa ducto a 3PB de tubo	08/12/2022

EMPRESA: TecnoRampa

RAZON SOCIAL:
BANCO DEL BAJIO S.A.

VOBO:

VENDEDOR:
ING. JUAN RICARDO JURY

FECHA: 08/12/2022

ELEVADOR: PBSW P.B.

PLANO: DUCTO Y UNIDAD HIDRÁULICA

CLAVE: A-6

PUERTA EXTERIOR

- 1 PUERTA AUTOMATICA DE CABINA.
- 1 PUERTA AUTOMATICA FIJA EN CADA ESTACION.

PRECAUCIONES

No operar el elevador cuando exista fuga de fluido hidráulico.

Respetar las indicaciones sin sobrepasar su capacidad de peso 500kg.

No operar el equipo, sin antes haber sido entregado por un personal asignado de la empresa Tecnorampa.

No utilizar el elevador en casos de incendio.

No operar el elevador en caso de que los cables de acero se encuentren deshilados.

REQUISITOS DE INSTALACION

1.- El foso estará en óptimas condiciones
   a) No encharcamientos
   b) No objetos ni materiales dentro
   c)Acceso libre al area de instalación
2.- Se necesita energía a 220V, para conectar una maquina de soldar a 2 fases, capacidad de consumo de 60 Amp
   *En dado caso de no contar con la alimentación, contacte a su vendedor para dar solución.
3.- La obra civil (foso y refuerzos) debera estar lista en la fecha programada de su instalación.
4.- Considerar el espacio de accesos y vanos en sitio para el acceso del equipo al lugar de su instalación

CROQUIS DE LOCALIZACIÓN:

UBICACION
Carretera Federal México-Querétaro

ORIENTACION:

NOTAS GENERALES

TABLA DE MODIFICACIONES:

NO.	DESCRIPCIÓN	FECHA
1	Se cambia ranura a 200 de loza	08/12/2023

EMPRESA: TecnoRampa

RAZÓN SOCIAL :
BANCO DEL BAJIO S.A.

VOBO:

VENDEDOR:
ING. IVAN NGARBO JUAR

PESAR: | ELEVADOR:

PLANO:
COMPLEMENTOS

CLAVE:
A-7